Über unsere attraktiven Leasing- und Finanzierungs-Angebote

informiert Sie gerne Ihr ALFA ROMEO-Vertragshändler

ALFA ROMEO Vertriebsgesellschaft mbH

Lärchenstraße 110 · 6230 Frankfurt am Main-Griesheim · Telefon 069/3903-0

33

PREISE UND AUSSTATTUNGEN

15. März 1991

Archiv: www.autopreisliste.de

(C) auto-preisliste.de Datenbetreiber ist nur zum privaten Gebrauch gestattet - weitere Verbreitung, Übermittlung, Reproduktion oder andere Nutzung dieser Datenbank ist ausgeschlossen bzw. bedarf unseren schriftlichen Zustimmung.

ALFA ROMEO 33 1.7 IE

Serienausstattung

Motor
Vierzylinder-Boxermotor mit 1700 cm³ Hubraum; 79 kW/107 PS bei 5800 U/min; Bosch-Einspritzanlage L 3.2 Jetronic; geregelter Drei-Wege-Katalysator mit Lambdasonde; elektronisch digitale Transistorzündung; Hydrostößel für automatischen Ventilspielausgleich

Kraftübertragung
Synchronisiertes 5-Gang-Getriebe; hydraulisch betätigte Einscheibentrockenkupplung; Vorderradantrieb

Aufhängung
Vorne : McPherson-Federbeine mit unteren Querlenkern, Stabilisator und Schraubenfedern
Hinten: über 4 parallel angeordnete Schubstreben und Panhardstab geführte Hinterachse

Bremsen
Servounterstützte Zweikreisbremsanlage; Bremsaufteilung über Kreuz; lastabhängiger Bremskraftregler hinten; vorne Scheibenbremsen; hinten Trommelbremsen; asbestfreie Beläge; auf die Hinterräder wirkende Feststellbremse

Lenkung
Progressive Servolenkung; stufenlos höhenverstellbares Lenkrad mit Prolltopf; zweigeteilte Sicherheitslenksäule

Sitze
Vordersitze in Längsrichtung und Lehnenneigung verstellbar; höhenverstellbare Kopfstützen vorne; 5-fach höhenverstellbare Drei-Punkt-Sicherheitsgurte mit Aufrollautomatik vorne; zwei Drei-Punkt-Sicherheitsgurte mit Aufrollautomatik und ein Beckengurt hinten; asymmetrisch umklappbare Rücksitzlehne; Sitze mit integrierten Nackenstützen hinten

Beleuchtung
Halogenscheinwerfer vorne; Scheinwerferhöhenverstellung; Rückfahrscheinwerfer; integrierte Nebelschlußleuchte; Innenleuchte vorne und hinten; Beleuchtung für Aschenbecher vorne, Handschuhfach, Kofferraum, Sicherungskasten

Schlösser
Einschlüsselsystem, Schlüssel beleuchtet; Zentralverriegelung; Kindersicherung; Kofferraum vom Fahrersitz zu öffnen; abschließbarer Tankdeckel

Instrumentierung
Elektronischer Tachometer; elektronischer Drehzahlmesser; Kühlflüssigkeitsthermometer; Kraftstoffanzeige; Tageskilometerzähler; Digitaluhr; Alfa Control; Kontrolleuchten für Handbremse, Bremsbelagabnutzung, Bremsflüssigkeitsmindeststand, Kühlflüssigkeitsmindeststand, Motorölmindeststand, Kühlflüssigkeitstemperatur, Kraftstoffreserve, Ladekontrolle, Öldruck, Standlicht, Fernlicht, heizbare Heckscheibe, Nebelschlußleuchte, Warnblinkanlage, defekte Bremsleuchte, defekte Standleuchte, Fahrtrichtungsanzeiger

Heizung/Lüftung
Luftzufuhr über 10 Düsen; stufenlos regulierbares Gebläse mit Innenluftumwälzung

Weitere Details
Von innen verstellbare Außenspiegel links und rechts; Verbundglaswindschutzscheibe; Colorverglasung rundum; Scheibenwischerintervallschaltung; Heckscheibenwischwasseranlage; heizbare Heckscheibe; elektrische Fensterheber vorne; Radiovorrüstung; Bodenteppiche; vollständige Kofferraumauskleidung; Taschen auf der Rückseite der Vordersitze; Mittelkonsole; Zigarettenanzünder; abblendbarer Innenspiegel; zweiteilige Gepäckraumabdeckung;
Frontspoiler in Stoßfänger integriert; Heckschürze in Stoßfänger integriert; Schwellerleisten; Doppelklanghorn

Unverbindliche Preisempfehlung inkl. MwSt. DM 24.800,- ab Auslieferungslager

Sonderausstattungen

unverbindliche Preisempfehlung inkl. MwSt.

ABS inkl. Scheibenbremsen hinten	DM 2.000,-	Scheinwerferwaschanlage und Nebelscheinwerfer	DM 620,-
Leichtmetallfelgen	DM 1.000,-	Glasschiebehebedach	DM 900,-
Metalliclackierung	DM 500,-		

Archiv: www.auto-preisliste.de

(C) auto-preisliste.de: Dateinutzung ist nur zum privaten Gebrauch gestattet – weitere Veröffentlichung, Übermittlung, Reproduktion oder andere Nutzung dieser Datei ist untersagt bzw. bedarf unserer schriftlichen Zustimmung.

ALFA ROMEO 33 BOXER 16 V

Serienausstattung

Motor
Vierzylinder-Boxermotor mit 1700 cm³ Hubraum; 97 kW/132 PS bei 6500 U/min; vier Ventile pro Zylinder; zwei obenliegende Nockenwellen pro Zylinderreihe; Bosch Motronic ML 4.1; geregelter Drei-Wege-Katalysator mit Lambdasonde; Hydrostößel für automatischen Ventilspielausgleich

Kraftübertragung
Synchronisiertes 5-Gang-Getriebe; hydraulisch betätigte Einscheibentrockenkupplung; Vorderradantrieb

Aufhängung
Vorne : McPherson-Federbeine mit unteren Querlenkern, Stabilisator und Schraubenfedern
Hinten: über 4 parallel angeordnete Schubstreben und Panhardstab geführte Hinterachse

Bremsen
Servounterstützte Zweikreisbremsanlage; Bremsaufteilung über Kreuz; lastabhängiger Bremskraftregler; vorne innenbelüftete Scheibenbremsen; hinten Trommelbremsen; asbestfreie Beläge; auf die Hinterräder wirkende Feststellbremse

Lenkung
Progressive Servolenkung; stufenlos höhenverstellbares Lenkrad mit Pralltopf; zweigeteilte Sicherheitslenksäule

Sitze
Vordersitze in Längsrichtung und Lehnenneigung verstellbar; höhenverstellbare Kopfstützen vorne; 5-fach höhenverstellbare Drei-Punkt-Sicherheitsgurte mit Aufrollautomatik vorne; zwei Drei-Punkt-Sicherheitsgurte mit Aufrollautomatik und ein Beckengurt hinten; asymmetrisch umklappbare Rücksitzlehne; Sitze mit integrierten Nackenstützen hinten

Beleuchtung
Halogenscheinwerfer vorne; Scheinwerferhöhenverstellung; Rückfahrscheinwerfer; integrierte Nebelschlußleuchte; Innenleuchte vorne und hinten; Beleuchtung für Aschenbecher vorn, Handschuhfach, Kofferraum, Sicherungskasten

Schlösser
Einschlüsselsystem, Schlüssel beleuchtet; Zentralverriegelung; Kindersicherung; Kofferraum vom Fahrersitz zu öffnen; abschließbarer Tankdeckel

Instrumentierung
Elektronischer Tachometer; elektronischer Drehzahlmesser; Kühlflüssigkeitsthermometer; Kraftstoffanzeige; Tageskilometerzähler; Digitaluhr; Alfa Control; Kontrolleuchten für Handbremse, Bremsbelagabnutzung, Bremsflüssigkeitsmindeststand, Kühlflüssigkeitsmindeststand, Motorölmindeststand, Kühlflüssigkeitstemperatur, Kraftstoffreserve, Ladekontrolle, Öldruck, Standlicht, Fernlicht, heizbare Heckscheibe, Nebelschlußleuchte, Warnblinkanlage, defekte Bremsleuchte, defekte Standleuchte, Fahrtrichtungsanzeiger

Heizung/Lüftung
Luftzufuhr über 10 Düsen; stufenlos regulierbares Gebläse mit Innenluftumwälzung

Weitere Details
Von innen verstellbare Außenspiegel links und rechts; Verbundglaswindschutzscheibe; Colorverglasung rundum; Scheibenwischerintervallschaltung; Heckscheibenwischwaschanlage; heizbare Heckscheibe; elektrische Fensterheber vorne; Radiovorrüstung; Bodenteppiche; vollständige Kofferraumauskleidung; Taschen auf der Rückseite der Vordersitze; Mittelkonsole; Zigarettenanzünder; abblendbarer Innenspiegel; zweiteilige Gepäckraumabdeckung;
Frontspoiler in Stoßfänger integriert; Heckschürze in Stoßfänger integriert; Schwellerleisten; Doppelklanghorn; Leichtmetallfelgen

Unverbindliche Preisempfehlung inkl. MwSt. DM 28.000,- ab Auslieferungslager

Sonderausstattungen

unverbindliche Preisempfehlung inkl. MwSt.

ABS inkl. Scheibenbremsen hinten	DM 2.000,-	Nebelscheinwerfer und Scheinwerferwaschanlage	DM 620,-
Metalliclackierung	DM 500,-	Glasschiebehebedach	DM 900,-

Archiv: www.auto-preisliste.de

(C) auto-preisliste.de: Dateinutzung ist nur zum privaten Gebrauch gestattet – weitere Veröffentlichung, Übermittlung, Reproduktion oder andere Nutzung dieser Datei ist untersagt bzw. bedarf unserer schriftlichen Zustimmung.

ALFA ROMEO 33 BOXER 16 V ✤

Serienausstattung

Motor
Vierzylinder-Boxermotor mit 1700 cm³ Hubraum; 97 kW/132 PS bei 6500 U/min; vier Ventile pro Zylinder; zwei obenliegende Nockenwellen pro Zylinderreihe; Bosch Motronic ML 4.1; geregelter Drei-Wege-Katalysator mit Lambdasonde; Hydrostößel für automatischen Ventilspielausgleich

Kraftübertragung
Synchronisiertes 5-Gang-Getriebe; hydraulisch betätigte Einscheibentrockenkupplung; Vorderradantrieb

Aufhängung
Vorne : McPherson-Federbeine mit unteren Querlenkern, Stabilisator und Schraubenfedern
Hinten: über 4 parallel angeordnete Schubstreben und Panhardstab geführte Hinterachse

Bremsen
Servounterstützte Zweikreisbremsanlage; Bremsaufteilung über Kreuz; lastabhängiger Bremskraftregler; vorne innenbelüftete Scheibenbremsen; hinten Trommelbremsen; asbestfreie Beläge; auf die Hinterräder wirkende Feststellbremse

Lenkung
Progressive Servolenkung; stufenlos höhenverstellbares Lenkrad mit Pralltopf; zweigeteilte Sicherheitslenksäule

Sitze
Sportsitze mit Kopfstützen vorne; 5-fach höhenverstellbare Drei-Punkt-Sicherheitsgurte mit Aufrollautomatik vorne; zwei Drei-Punkt-Sicherheitsgurte mit Aufrollautomatik und ein Beckengurt hinten; asymmetrisch umklappbare Rücksitzlehne

Beleuchtung
Halogenscheinwerfer vorne; Scheinwerferhöhenverstellung; Rückfahrscheinwerfer; integrierte Nebelschlußleuchte; Innenleuchte vorne und hinten; Beleuchtung für Aschenbecher vorn, Handschuhfach, Kofferraum, Sicherungskasten

Schlösser
Einschlüsselsystem, Schlüssel beleuchtet; Zentralverriegelung; Kindersicherung; Kofferraum vom Fahrersitz zu öffnen; abschließbarer Tankdeckel

Instrumentierung
Elektronischer Tachometer; elektronischer Drehzahlmesser; Kühlflüssigkeitsthermometer; Kraftstoffanzeige; Tageskilometerzähler; Digitaluhr; Kontrolleuchten für Handbremse, Bremsflüssigkeitsmindeststand, Öldruck, Bremsbelagabnutzung, Ladekontrolle, Kraftstoffreserve, Kühlflüssigkeitstemperatur, Standlicht, Fernlicht, heizbare Heckscheibe, Nebelschlußleuchte, Warnblinkanlage, Fahrtrichtungsanzeiger

Heizung/Lüftung
Luftzufuhr über 10 Düsen; stufenlos regulierbares Gebläse mit Innenluftumwälzung

Weitere Details
Von innen verstellbare Außenspiegel links und rechts in Wagenfarbe lackiert; Verbundglaswindschutzscheibe; Colorverglasung rundum; Scheibenwischerintervallschaltung; Heckscheibenwischwaschanlage; heizbare Heckscheibe; elektrische Fensterheber vorne; Radiovorrüstung;
Bodenteppiche; vollständige Kofferraumauskleidung; Mittelkonsole; Zigarettenanzünder; abblendbarer Innenspiegel; zweiteilige Gepäckraumabdeckung; Taschen auf der Rückseite der Vordersitze;
Frontspoiler und Heckschürze in Stoßfänger integriert und in Wagenfarbe lackiert; Heckspoiler in Wagenfarbe lackiert; Schwellerleisten in Wagenfarbe lackiert; Leichtmetallfelgen; Lederlenkrad; Doppelklanghorn

Unverbindliche Preisempfehlung inkl. MwSt. DM 29.500,- ab Auslieferungslager

Sonderausstattungen

unverbindliche Preisempfehlung inkl. MwSt.

ABS inkl. Scheibenbremsen hinten	DM 2.000,-	Glasschiebehebedach	DM 900,-
Metalliclackierung	DM 500,-	Scheinwerferwaschanlage und Nebelscheinwerfer	DM 620,-
Recaro-Sitze vorne	DM 1.200,-		

Archiv: www.auto-preisliste.de

(C) auto-preisliste.de: Dateinutzung nur zum privaten Gebrauch gestattet - weitere Veröffentlichung, Übermittlung, Reproduktion oder andere Nutzung dieser Datei ist untersagt bzw. bedarf unserer schriftlichen Zustimmung.

ALFA ROMEO 33 S 16 V ✤ Permanent 4

Serienausstattung

Motor
Vierzylinder-Boxermotor mit 1700 cm³ Hubraum; 97 kW/132 PS bei 6500 U/min; vier Ventile pro Zylinder; zwei obenliegende Nockenwellen pro Zylinderreihe; Bosch Motronic ML 4.1; geregelter Drei-Wege-Katalysator mit Lambdasonde; Hydrostößel für automatischen Ventilspielausgleich

Kraftübertragung
Synchronisiertes 5-Gang-Getriebe; hydraulisch betätigte Einscheibentrockenkupplung; permanenter Allradantrieb über Visco-Kupplung

Aufhängung
Vorne : McPherson-Federbeine mit unteren Querlenkern, Stabilisator und Schraubenfedern
Hinten: über 4 parallel angeordnete Schubstreben und Panhardstab geführte Hinterachse

Bremsen
ABS, servounterstützte Zweikreisbremsanlage; Bremsaufteilung über Kreuz; lastabhängiger Bremskraftregler; vorne innenbelüftete Scheibenbremsen; hinten Scheibenbremsen; asbestfreie Beläge; auf die Hinterräder wirkende Feststellbremse

Lenkung
Progressive Servolenkung; stufenlos höhenverstellbares Lenkrad mit Pralltopf; zweigeteilte Sicherheitslenksäule

Sitze
Recaro-Sitze mit längenverstellbarer Oberschenkelauflage und verstellbaren Kopfstützen vorne; 5-fach höhenverstellbare Drei-Punkt-Sicherheitsgurte mit Aufrollautomatik vorne; zwei Drei-Punkt-Sicherheitsgurte mit Aufrollautomatik und ein Beckengurt hinten; asymmetrisch umklappbare Rücksitzlehne

Beleuchtung
Halogenscheinwerfer vorne; Scheinwerferhöhenverstellung; Nebelscheinwerfer; Rückfahrscheinwerfer; integrierte Nebelschlußleuchte; Innenleuchte vorne und hinten; Beleuchtung für Aschenbecher vorn, Handschuhfach, Kofferraum, Sicherungskasten

Schlösser
Einschlüsselsystem, Schlüssel beleuchtet; Zentralverriegelung; Kindersicherung; Kofferraum vom Fahrersitz zu öffnen; abschließbarer Tankdeckel

Instrumentierung
Elektronischer Tachometer; elektronischer Drehzahlmesser; Kühlflüssigkeitsthermometer; Kraftstoffanzeige; Tageskilometerzähler; Digitaluhr; Kontrolleuchten für Handbremse, Bremsflüssigkeitsmindeststand, Öldruck, Bremsbelagabnutzung, Ladekontrolle, Kraftstoffreserve, Kühlflüssigkeitstemperatur, Standlicht, Fernlicht, heizbare Heckscheibe, Nebelschlußleuchte, Warnblinkanlage, Fahrtrichtungsanzeiger

Heizung/Lüftung
Luftzufuhr über 10 Düsen; stufenlos regulierbares Gebläse mit Innenluftumwälzung

Weitere Details
Von innen verstellbare Außenspiegel links und rechts in Wagenfarbe lackiert; Verbundglaswindschutzscheibe; Colorverglasung rundum; Scheibenwischerintervallschaltung; Heckscheibenwischwaschanlage; heizbare Heckscheibe; elektrische Fensterheber vorne; Radiovorrüstung;
Bodenteppiche; vollständige Kofferraumauskleidung; Mittelkonsole; Zigarettenanzünder; abblendbarer Innenspiegel; zweiteilige Gepäckraumabdeckung; Taschen auf der Rückseite der Vordersitze;
Frontspoiler und Heckschürze in Stoßfänger integriert und in Wagenfarbe lackiert; Heckspoiler in Wagenfarbe lackiert; Schwellerleisten in Wagenfarbe lackiert; Leichtmetallfelgen; Lederlenkrad; Doppelklanghorn

Unverbindliche Preisempfehlung inkl. MwSt. DM 33.600,- ab Auslieferungslager

Sonderausstattungen

unverbindliche Preisempfehlung inkl. MwSt.

Metalliclackierung	DM	500,-			
Glasschiebehebedach	DM	900,-	Scheinwerferwaschanlage	DM	370,-

Archiv: www.auto-preisliste.de

(C) auto-preisliste.de: Dateinutzung nur zum privaten Gebrauch gestattet, weitere Veröffentlichung, Übermittlung, Reproduktion oder andere Nutzung dieser Datei ist untersagt bzw. bedarf unserer schriftlichen Zustimmung.

ALFA ROMEO 33 1.7 IE
ALFA ROMEO 33 BOXER 16 V

Außenabmessungen

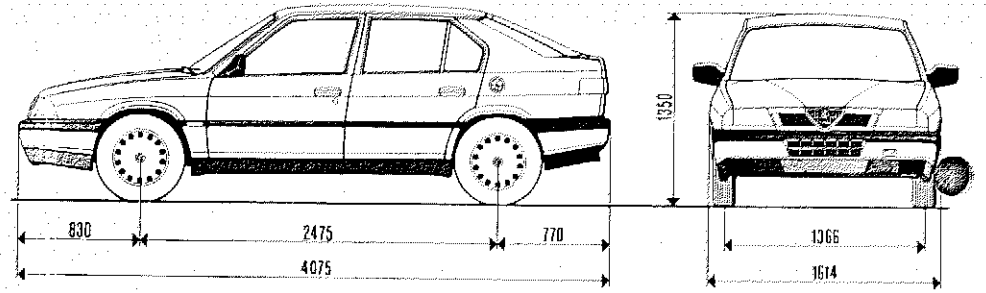

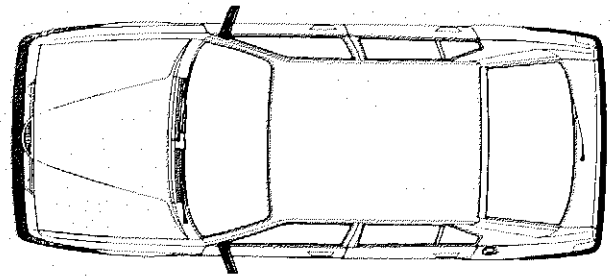

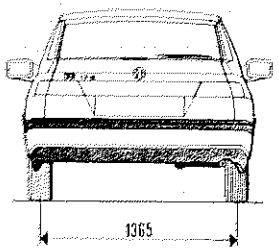

Innenabmessungen

W3	Breite Gürtelhöhe vorn	1316 mm
W4	Breite Gürtelhöhe hinten	1298 mm
W10	Ellenbogenweite vorn	1340 mm
W11	Ellenbogenweite hinten	1322 mm
H61	Nutzhöhe Vordersitze	956 mm
H63	Nutzhöhe Hintersitze	904 mm
L13	Mitte Bremse-unt. Lenkradring	580 mm
L17	Sitzverstellung	180 mm
L3	Platzangebot hinten	674 mm
L22	Lenkrad-Rücklehne Vordersitz	502 mm
H252	Kofferraumhöhe bis Abdeckung	540 mm
W200	Max. Breite Kofferraum	1350 mm
L203	Tiefe Kofferraum	780 mm
V10	Kofferrauminhalt	400-1200 dm³

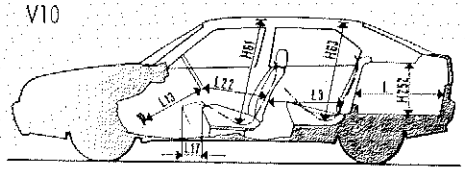

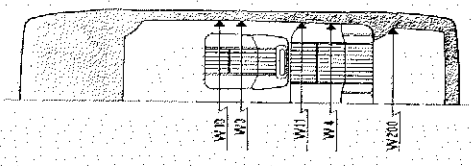

Motor		1.7 IE	1.7 Boxer 16 V
Zylinderanzahl		4 Boxer	4 Boxer
Anordnung		vorn, längs	vorn, längs
Taktzeiten		Otto, 4-Takt	Otto, 4-Takt
Bohrung x Hub		87 x 72 mm	87 x 72 mm
Hubraum		1700 cm³	1700 cm³
Verdichtungsverhältnis		9 : 1	10 : 1
Max. Leistung DIN		107 PS (79 kW)	132 PS (97 kW)
bei:		5800 U/min	6500 U/min
Max. Drehmoment DIN		148 Nm	155 Nm
bei:		4500 U/min	4700 U/min
Kraftstoff (Eurosuper nach DIN 51607)		Super bleifrei 95 Oktan	Super bleifrei 95 Oktan
Elektronische Einspritzung		Bosch L 3.2 Jetronic	Bosch Motronic ML 4.1
Katalysator		geregelter 3-Wege-Katalysator	geregelter 3-Wege-Katalysator
Leistungen			
Höchstgeschwindigkeit		185 km/h	203 km/h
Leistungsgewicht	kg/PS	9,06	7,57
	kg/kW	12,27	10,30
Beschleunigung aus dem Stillstand			
— 0-100 km/h		9,5 s	8,4 s
— 0-1000 m		31,4 s	31,1 s
Kraftstoffverbrauch (nach DIN 70030, Teil 1)			
— bei 90 km/h		5,7 Liter/100 km	5,9 Liter/100 km
— bei 120 km/h		7,6 Liter/100 km	7,9 Liter/100 km
— im Stadtverkehr		9,9 Liter/100 km	10,5 Liter/100 km
Tankinhalt inkl. Reserve		50/6	50/6
Bereifung			
Felgen		5½ J x 14"	5½ J x 14"
Reifen		185/60 HR 14	185/60 HR 14
Gewicht			
Fahrzeuggewicht fahrbereit (DIN)		970 kg	1000 kg
Zulässiges Gesamtgewicht		1395 kg	1425 kg
Maximale Anhängelast (gebremst)		1000 kg	1100 kg
Dachlast		80 kg	80 kg

Alfa Romeo behält sich vor, Änderungen der Konstruktion, Ausstattung, Materialwahl, Farben und der unverbindlichen Preisempfehlungen jederzeit ohne Ankündigung vorzunehmen.

ALFA ROMEO Vertriebsgesellschaft mbH.
Lärchenstraße 110, 6230 Frankfurt am Main 80-Griesheim, Telefon 069/3903-0

Archiv: www.auto-preisliste.de
(C) auto-preisliste.de: Dateinutzung ist nur zum privaten Gebrauch gestattet – weitere Veröffentlichung, Übermittlung, Reproduktion oder andere Nutzung dieser Datei ist untersagt bzw. bedarf unserer schriftlichen Zustimmung.

ALFA ROMEO 33 BOXER 16 V ♣

Außenabmessungen

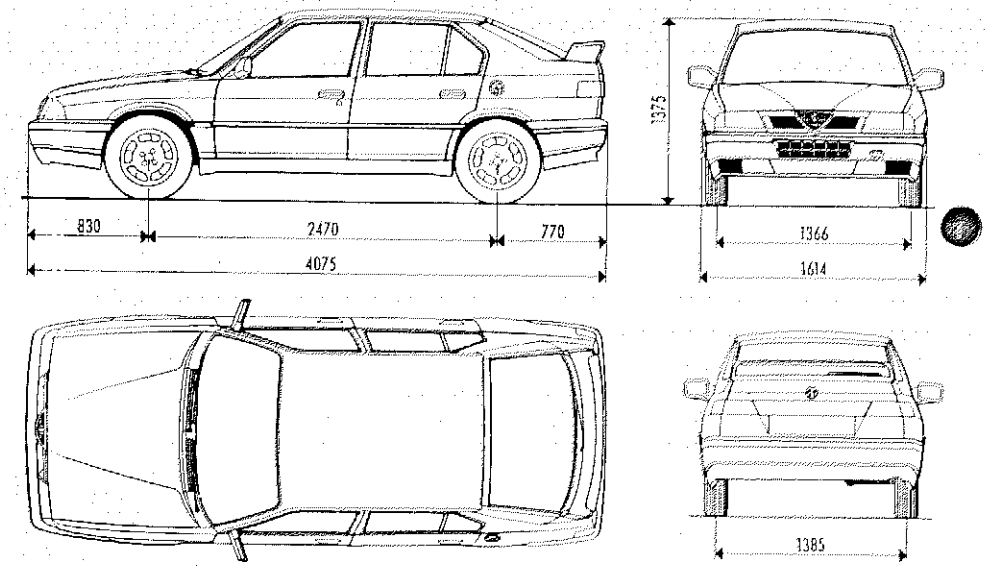

Innenabmessungen

W3	Breite Gürtelhöhe vorn	1316 mm
W4	Breite Gürtelhöhe hinten	1298 mm
W10	Ellenbogenweite vorn	1340 mm
W11	Ellenbogenweite hinten	1322 mm
H61	Nutzhöhe Vordersitze	956 mm
H63	Nutzhöhe Hintersitze	904 mm
L13	Mitte Bremse- unt. Lenkradring	580 mm
L17	Sitzverstellung	180 mm
L3	Platzangebot hinten	674 mm
L22	Lenkrad-Rücklehne Vordersitz	502 mm
H252	Kofferraumhöhe bis Abdeckung	540 mm
W200	Max. Breite Kofferraum	1350 mm
L203	Tiefe Kofferraum	780 mm
V10	Kofferrauminhalt	400-1200 dm³

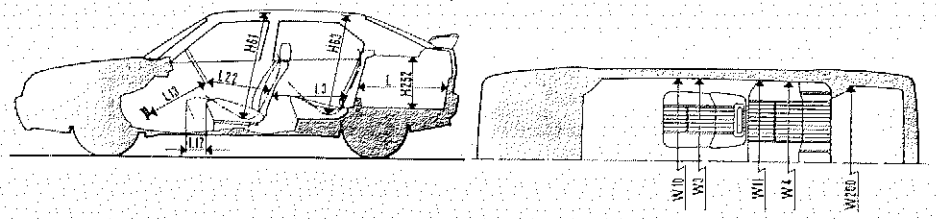

Motor

	1.7 Boxer 16 V ♣
Zylinderanzahl	4 Boxer
Anordnung	vorn, längs
Taktzeiten	Otto, 4-Takt
Bohrung x Hub	87 x 72 mm
Hubraum	1700 cm³
Verdichtungsverhältnis	10 : 1
Max. Leistung DIN	132 PS (97 kW)
bei:	6500 U/min
Max. Drehmoment DIN	155 Nm
bei:	4700 U/min
Kraftstoff (Eurosuper nach DIN 51607)	Super bleifrei 95 Oktan
Elektronische Einspritzung	Bosch Motronic ML 4.1
Katalysator	geregelter 3-Wege-Katalysator

Leistungen

Höchstgeschwindigkeit	203 km/h
Leistungsgewicht kg/PS	7,57
Leistungsgewicht kg/kW	10,30
Beschleunigung aus dem Stillstand	
— 0-100 km/h	8,4 s
— 0-1000 m	31,1 s
Kraftstoffverbrauch (nach DIN 70030, Teil 1)	
— bei 90 km/h	5,9 Liter/100 km
— bei 120 km/h	7,9 Liter/100 km
— im Stadtverkehr	10,5 Liter/100 km
Tankinhalt inkl. Reserve	50/6
Bereifung	
Felgen	5½ J x 14"
Reifen	185/60 HR 14
Gewicht	
Fahrzeuggewicht fahrbereit (DIN)	1000 kg
Zulässiges Gesamtgewicht	1425 kg
Maximale Anhängelast (gebremst)	1100 kg
Dachlast	80 kg

Alfa Romeo behält sich vor, Änderungen der Konstruktion, Ausstattung, Materialwahl, Farben und der unverbindlichen Preisempfehlungen jederzeit ohne Ankündigung vorzunehmen.

ALFA ROMEO Vertriebsgesellschaft mbH.
Lärchenstraße 110, 6230 Frankfurt am Main 80-Griesheim, Telefon 069/3903-0

Archiv: www.auto-preisliste.de
(C) auto-preisliste.de: Dateinutzung ist nur zum privaten Gebrauch gestattet – weitere Veröffentlichung, Übermittlung, Reproduktion oder andere Nutzung dieser Datei ist untersagt bzw. bedarf unserer schriftlichen Zustimmung.

ALFA ROMEO 33 S 16 V ♣ Permanent 4

Außenabmessungen

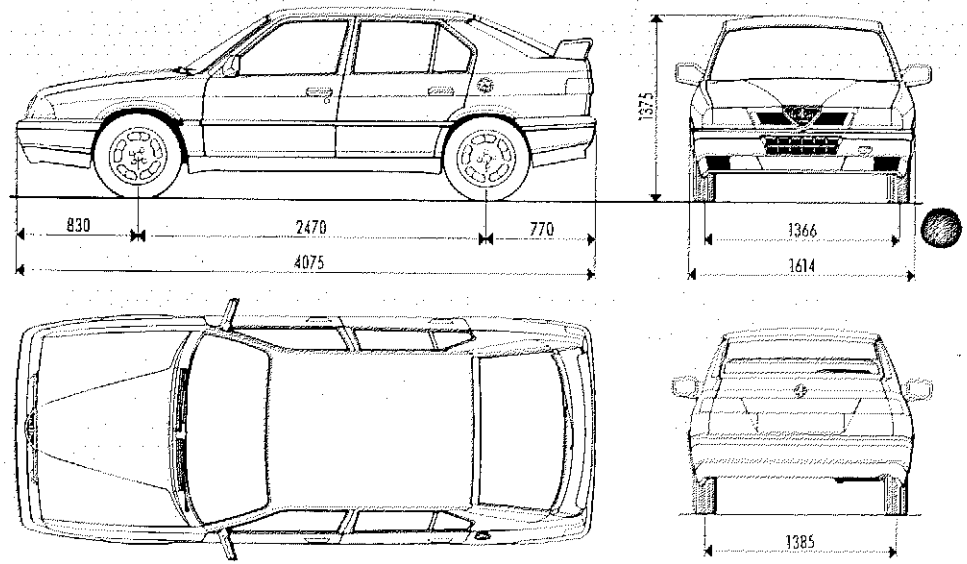

Innenabmessungen

W3	Breite Gürtelhöhe vorn	1316 mm
W4	Breite Gürtelhöhe hinten	1298 mm
W10	Ellenbogenweite vorn	1340 mm
W11	Ellenbogenweite hinten	1322 mm
H61	Nutzhöhe Vordersitze	956 mm
H63	Nutzhöhe Hintersitze	904 mm
L13	Mitte Bremse-unt. Lenkradring	580 mm
L17	Sitzverstellung	180 mm
L3	Platzangebot hinten	674 mm
L22	Lenkrad-Rücklehne Vordersitz	502 mm
H252	Kofferraumhöhe bis Abdeckung	450 mm
W200	Max. Breite Kofferraum	1350 mm
L203	Tiefe Kofferraum	780 mm
V10	Kofferrauminhalt	290-1050 dm³

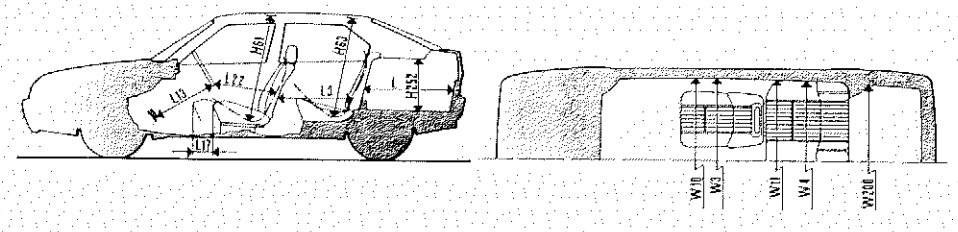

Motor

	S 16 V ♣ Permanent
Zylinderanzahl	4 Boxer
Anordnung	vorn, längs
Taktzeiten	Otto, 4-Takt
Bohrung x Hub	87 x 72 mm
Hubraum	1700 cm³
Verdichtungsverhältnis	10 : 1
Max. Leistung DIN	132 PS (97 kW)
bei:	6500 U/min
Max. Drehmoment DIN	155 Nm
bei:	4700 U/min
Kraftstoff (Eurosuper nach DIN 51607)	Super bleifrei 95 Oktan
Elektronische Einspritzung	Bosch Motronic ML 4.1
Katalysator	geregelter 3-Wege-Katalysator

Leistungen

Höchstgeschwindigkeit	198 km/h
Leistungsgewicht kg/PS	8,1
Leistungsgewicht kg/kW	11,0
Beschleunigung aus dem Stillstand	
— 0-100 km/h	8,9 s
— 0-1000 m	31,8 s
Kraftstoffverbrauch (nach DIN 70030, Teil 1)	
— bei 90 km/h	6,0 Liter/100 km
— bei 120 km/h	8,0 Liter/100 km
— im Stadtverkehr	10,0 Liter/100 km
Tankinhalt inkl. Reserve	53/6
Bereifung	
Felgen	5½ J x 14''
Reifen	185/60 HR 14
Gewicht	
Fahrzeuggewicht fahrbereit (DIN)	1070 kg
Zulässiges Gesamtgewicht	1495 kg
Maximale Anhängelast (gebremst)	1100 kg
Dachlast	80 kg

Alfa Romeo behält sich vor, Änderungen der Konstruktion, Ausstattung, Materialwahl, Farben und der unverbindlichen Preisempfehlungen jederzeit ohne Ankündigung vorzunehmen.

ALFA ROMEO Vertriebsgesellschaft mbH.
Lärchenstraße 110, 6230 Frankfurt am Main 80-Griesheim, Telefon 069/3903-0

Archiv: www.auto-preisliste.de
(C) auto-preisliste.de: Dateinutzung ist nur zum privaten Gebrauch gestattet – weitere Veröffentlichung, Übermittlung, Reproduktion oder andere Nutzung dieser Datei ist untersagt bzw. bedarf unserer schriftlichen Zustimmung.