Archiv: www.auto-preisliste.de

# 155

## IHR ALFA ROMEO HÄNDLER

ALFA ROMEO · SALZSTRASSE 140 · 74076 HEILBRONN · TELEFON: 07131/107-0

(C) auto-preisliste.de: Dateinutzung ist nur zum privaten Gebrauch gestattet –
weitere Veröffentlichung, Übermittlung, Reproduktion oder andere Nutzung dieser Datei ist untersagt bzw. bedarf unserer schriftlichen Zustimmung.

Archiv: www.auto-preisliste.de

# ALFA 155 ESTATE

Serienmäßig mit:
Klimatisierungsautomatik, elektrischen Fensterhebern hinten
und Sonnenschutzrollo für die Heckscheibe
(lieferbar bei Neuwagenbestellung für die 2.0 T.Spark-Versionen)

Komfortpaketpreis: DM 2.000 inkl. MwSt.

Stand 1. September 1996

803 000 05 9/96 16 PB. MK HN WP

# ALFA 155

| | DM | MwSt. | Ges. DM |
|---|---|---|---|
| **ALFA 155 1.6 T.Spark 16V**<br>4 Zylinder, 1.598 ccm, 88 kW (120 PS) | 30.391,30 + | 4.558,70 | 34.950,– |
| **ALFA 155 1.8 T.Spark 16V S**<br>4 Zylinder, 1.747 ccm, 103 kW (140 PS) | 32.130,43 + | 4.819,57 | 36.950,– |
| **ALFA 155 2.0 T.Spark 16V S**<br>4 Zylinder, 1.970 ccm, 110 kW (150 PS) | 35.217,39 + | 5.282,61 | 40.500,– |
| **ALFA 155 2.0 T.Spark 16V Super**<br>4 Zylinder, 1.970 ccm, 110 kW (150 PS) | 35.739,13 + | 5.360,87 | 41.100,– |
| **ALFA 155 2.5 TD**<br>4 Zylinder, 2.499 ccm, 92 kW (125 PS) | 35.955,22 + | 5.394,78 | 41.350,– |

Alle Preise sind unverbindliche Preisempfehlungen ab deutschem Auslieferungslager.
Mit dieser Preisliste werden alle vorherigen ungültig.

(C) auto-preisliste.de: Dateinutzung ist nur zum privaten Gebrauch gestattet –
weitere Veröffentlichung, Übermittlung, Reproduktion oder andere Nutzung dieser Datei ist untersagt bzw. bedarf unserer schriftlichen Zustimmung.

Archiv: www.auto-preisliste.de

# ALFA 155 1.6 T.SPARK 16V

## SERIENAUSSTATTUNG

Best. Nr. 167.145.0

### MOTOR/FAHRWERK

4-Zylinder-Reihenmotor mit 16 Ventilen und Doppelzündung (Twin Spark)
1.598 ccm Hubraum
88 kW (120 PS) bei 6.300 U/min.
5-Gang-Schaltgetriebe
Aufhängung vorn: Einzelradaufhängung Typ McPherson, Stabilisator
Aufhängung hinten: Einzelradaufhängung mit Längslenkern, Stabilisator
Bereifung: 185/60 HR 14
Servounterstützte, diagonal aufgeteilte Zweikreisbremsanlage
Scheibenbremsen vorn (innenbelüftet) und hinten

### SICHERHEIT

Fahrer-Airbag, Antiblockiersystem Bosch (4 Sensoren), Gurtstraffer vorn, Seitenaufprallschutz, Brandschutzsystem (FPS)

### INNEN-/AUSSENAUSSTATTUNG

Vollständiger Korrosionsschutz durch Verzinkung und Hohlraumversiegelung, Fahrersitz höhenverstellbar mit Lordosenstütze, Mittelarmlehne vorn, Lenkrad höhenverstellbar, Colorverglasung, Stoßfängerunterteil in Wagenfarbe lackiert

### KOMFORT-FUNKTIONSAUSSTATTUNG/ELEKTRIK

Elektronische Wegfahrsperre (Alfa Code), Check-Panel (Anzeige geöffneter Türen), Drehzahlmesser, Zentralverriegelung, Servolenkung, elektrische Kofferraumöffnung, elektrische Fensterheber vorn, Deckenleuchte vorn und hinten (Leseleuchte vorn), von innen verstellbare Außenspiegel

Unverbindliche Preisempfehlung DM 34.950,– ab deutschem Auslieferungslager.

## SONDERAUSSTATTUNG

| Best. Nr. | | DM | MwSt. DM | Ges. DM |
|---|---|---|---|---|
| 008 | Zentralverriegelung mit Funk-Fernbedienung | 191,30 | + 28,70 | 220,– |
| 223 | Diebstahlwarnanlage mit Funk-Fernbedienung der ZV | 408,70 | + 61,30 | 470,– |
| 097 | Nebelscheinwerfer | 243,48 | + 36,52 | 280,– |
| 400 | Elektrisches Glasschiebedach | 1.260,87 | + 189,13 | 1.450,– |
| 210 | Metallic-Lackierung | 826,09 | + 123,91 | 950,– |
| 495 | Mittelarmlehne/Kopfstützen hinten und Skidurchreiche | 408,70 | + 61,30 | 470,– |
| 103 | Sonnenschutzrollo für die Heckscheibe | 113,04 | + 16,96 | 130,– |
| 676 | Radiovorrüstung mit Lautsprechersystem und Antenne | 495,65 | + 74,35 | 570,– |
| 025 | Klimatisierungsautomatik (FCKW-frei)[1] | 2.739,13 | + 410,87 | 3.150,– |

[1] inklusive elektrisch verstellbarer Außenspiegel

(C) auto-preisliste.de: Dateinutzung ist nur zum privaten Gebrauch gestattet –
weitere Veröffentlichung, Übermittlung, Reproduktion oder andere Nutzung dieser Datei ist untersagt bzw. bedarf unserer schriftlichen Zustimmung.

Archiv: www.auto-preisliste.de

# ALFA 155 1.8 T.SPARK 16V S

## SERIENAUSSTATTUNG

Best. Nr. 167.847.0

### MOTOR/FAHRWERK

4-Zylinder-Reihenmotor mit 16 Ventilen und Doppelzündung (Twin Spark)
1.747 ccm Hubraum
103 kW (140 PS) bei 6.300 U/min.
5-Gang-Schaltgetriebe
Aufhängung vorn: Einzelradaufhängung Typ McPherson, Stabilisator
Aufhängung hinten: Einzelradaufhängung mit Längslenkern, Stabilisator
Bereifung: 205/50 VR 15
Servounterstützte, diagonal aufgeteilte Zweikreisbremsanlage
Scheibenbremsen vorn (innenbelüftet) und hinten

### SICHERHEIT

Fahrer-Airbag, Antiblockiersystem Bosch (4 Sensoren), Gurtstraffer vorn, Seitenaufprallschutz, Brandschutzsystem (FPS)

### INNEN-/AUSSENAUSSTATTUNG

Vollständiger Korrosionsschutz durch Verzinkung und Hohlraumversiegelung, Fahrersitz höhenverstellbar mit Lordosenstütze, Mittelarmlehne vorn, Lenkrad höhenverstellbar, Lenkrad und Schaltknauf aus Leder, Sportsitze, Colorverglasung, Leichtmetallfelgen, Stoßfänger in Wagenfarbe

### KOMFORT-FUNKTIONSAUSSTATTUNG/ELEKTRIK

Elektronische Wegfahrsperre (Alfa Code), Check-Panel (Anzeige geöffneter Türen), Drehzahlmesser, Zentralverriegelung, Servolenkung, elektrische Kofferraumöffnung, elektrische Fensterheber vorn, Deckenleuchte vorn und hinten (Leseleuchte vorn), von innen verstellbare Außenspiegel in Wagenfarbe

Unverbindliche Preisempfehlung DM 36.950,– ab deutschem Auslieferungslager.

## SONDERAUSSTATTUNG

| Best. Nr. | | DM | MwSt. DM | Ges. DM |
|---|---|---|---|---|
| 008 | Zentralverriegelung mit Funk-Fernbedienung | 191,30 | + 28,70 | 220,– |
| 223 | Diebstahlwarnanlage mit Funk-Fernbedienung der ZV | 408,70 | + 61,30 | 470,– |
| 751 | Sportpaket bestehend aus: Speedline-Felgen mit Bereifung 205/45 ZR16 Heckspoiler in Wagenfarbe Seitenschweller in Wagenfarbe | 1.347,83 | + 202,17 | 1.550,– |
| 097 | Nebelscheinwerfer | 243,48 | + 36,52 | 280,– |
| 400 | Elektrisches Glasschiebedach | 1.260,87 | + 189,13 | 1.450,– |
| 210 | Metallic-Lackierung | 826,09 | + 123,91 | 950,– |
| 495 | Mittelarmlehne/Kopfstützen hinten und Skidurchreiche | 408,70 | + 61,30 | 470,– |
| 103 | Sonnenschutzrollo für die Heckscheibe | 113,04 | + 16,96 | 130,– |
| 023 | Elektrische Fensterheber hinten | 495,65 | + 74,35 | 570,– |
| 676 | Radiovorrüstung mit Lautsprechersystem und Antenne | 495,65 | + 74,35 | 570,– |
| 025 | Klimatisierungsautomatik (FCKW-frei)[1] | 2.739,13 | + 410,87 | 3.150,– |
| 196 | Recaro Sportsitze | 1.000,00 | + 150,00 | 1.150,– |

[1] inklusive elektrisch verstell- und beheizbarer Außenspiegel in Wagenfarbe

(C) auto-preisliste.de: Dateinutzung ist nur zum privaten Gebrauch gestattet –
weitere Veröffentlichung, Übermittlung, Reproduktion oder andere Nutzung dieser Datei ist untersagt bzw. bedarf unserer schriftlichen Zustimmung.

Archiv: www.auto-preisliste.de

# ALFA 155 2.0 T.SPARK 16V S

## SERIENAUSSTATTUNG

Best. Nr. 167.848.0

### MOTOR/FAHRWERK

4-Zylinder-Reihenmotor mit 16 Ventilen und Doppelzündung (Twin Spark)
1.970 ccm Hubraum
110 kW (150 PS) bei 6.200 U/min.
5-Gang-Schaltgetriebe
Aufhängung vorn: Einzelradaufhängung Typ McPherson, Stabilisator
Aufhängung hinten: Einzelradaufhängung mit Längslenkern, Stabilisator
Bereifung: 205/50 VR 15
Servounterstützte, diagonal aufgeteilte Zweikreisbremsanlage
Scheibenbremsen vorn (innenbelüftet) und hinten

### SICHERHEIT

Fahrer-Airbag, Antiblockiersystem Bosch (4 Sensoren), Gurtstraffer vorn, Seitenaufprallschutz, Brandschutzsystem (FPS)

### INNEN-/AUSSENAUSSTATTUNG

Vollständiger Korrosionsschutz durch Verzinkung und Hohlraumversiegelung, Fahrersitz höhenverstellbar mit Lordosenstütze, Mittelarmlehne vorn, Lenkrad höhenverstellbar, Lenkrad und Schaltknauf aus Leder, Sportsitze, Skidurchreiche, Mittelarmlehne hinten, Kopfstützen hinten, Colorverglasung, Leichtmetallfelgen, Stoßfänger in Wagenfarbe

### KOMFORT-FUNKTIONSAUSSTATTUNG/ELEKTRIK

Elektronische Wegfahrsperre (Alfa Code), Check-Panel (8 Funktionen), Drehzahlmesser, Zentralverriegelung, Servolenkung, elektrische Kofferraumöffnung, elektrische Fensterheber vorn, Deckenleuchte vorn und hinten (Leseleuchte vorn), elektrisch verstell- und beheizbare Außenspiegel in Wagenfarbe, Nebelscheinwerfer

Unverbindliche Preisempfehlung DM 40.500,– ab deutschem Auslieferungslager.

## SONDERAUSSTATTUNG

| Best. Nr. | | DM | MwSt. DM | Ges. DM |
|---|---|---|---|---|
| 008 | Zentralverriegelung mit Funk-Fernbedienung | 191,30 | + 28,70 | 220,– |
| 223 | Diebstahlwarnanlage mit Funk-Fernbedienung der ZV | 408,70 | + 61,30 | 470,– |
| 102 | Scheinwerferwaschanlage | 339,13 | + 50,87 | 390,– |
| 751 | Sportpaket bestehend aus: Speedline-Felgen mit Bereifung 205/45 ZR16 Heckspoiler in Wagenfarbe Seitenschweller in Wagenfarbe | 1.347,83 | + 202,17 | 1.550,– |
| 400 | Elektrisches Glasschiebedach | 1.260,87 | + 189,13 | 1.450,– |
| 210 | Metallic-Lackierung | 826,09 | + 123,91 | 950,– |
| 103 | Sonnenschutzrollo für die Heckscheibe | 113,04 | + 16,96 | 130,– |
| 023 | Elektrische Fensterheber hinten | 495,65 | + 74,35 | 570,– |
| 676 | Radiovorrüstung mit Lautsprechersystem und Antenne | 495,65 | + 74,35 | 570,– |
| 025 | Klimatisierungsautomatik (FCKW-frei) | 2.739,13 | + 410,87 | 3.150,– |
| 196 | Recaro Sportsitze | 1.000,00 | + 150,00 | 1.150,– |
| 134 | Elektrische Sitzverstellung/Sitzheizung vorn | 1.347,83 | + 202,17 | 1.550,– |
| 211 | Lederinnenausstattung | 2.217,39 | + 332,61 | 2.550,– |



(C) auto-preisliste.de: Dateinutzung ist nur zum privaten Gebrauch gestattet –
weitere Veröffentlichung, Übermittlung, Reproduktion oder andere Nutzung dieser Datei ist untersagt bzw. bedarf unserer schriftlichen Zustimmung.

Archiv: www.auto-preisliste.de

# ALFA 155 2.0 T.SPARK 16V SUPER

## SERIENAUSSTATTUNG

Best. Nr. 167.748.0

### MOTOR/FAHRWERK

4-Zylinder-Reihenmotor mit 16 Ventilen und Doppelzündung (Twin Spark)
1.970 ccm Hubraum
110 kW (150 PS) bei 6.200 U/min.
5-Gang-Schaltgetriebe
Aufhängung vorn: Einzelradaufhängung Typ McPherson, Stabilisator
Aufhängung hinten: Einzelradaufhängung mit Längslenkern, Stabilisator
Bereifung: 195/55 VR 15
Servounterstützte, diagonal aufgeteilte Zweikreisbremsanlage
Scheibenbremsen vorn (innenbelüftet) und hinten

### SICHERHEIT

Fahrer-Airbag, Antiblockiersystem Bosch (4 Sensoren), Gurtstraffer vorn, Seitenaufprallschutz, Brandschutzsystem (FPS)

### INNEN-/AUSSENAUSSTATTUNG

Vollständiger Korrosionsschutz durch Verzinkung und Hohlraumversiegelung, Armaturenbrett mit Holzverkleidung, Fahrersitz höhenverstellbar mit Lordosenstütze, Mittelarmlehne vorn, Veloursinnenausstattung, Holzlenkrad höhenverstellbar, Holzschaltknauf, Skidurchreiche, Mittelarmlehne hinten, Kopfstützen hinten, Colorverglasung, Stoßfänger in Wagenfarbe



### KOMFORT-FUNKTIONSAUSSTATTUNG/ELEKTRIK

Elektronische Wegfahrsperre (Alfa Code), Check-Panel (8 Funktionen), Drehzahlmesser, Zentralverriegelung, Servolenkung, elektrische Kofferraumöffnung, elektrische Fensterheber vorn, Deckenleuchte vorn und hinten (Leseleuchte vorn), elektrisch verstell- und beheizbare Außenspiegel in Wagenfarbe, Nebelscheinwerfer

Unverbindliche Preisempfehlung DM 41.100,– ab deutschem Auslieferungslager.

## SONDERAUSSTATTUNG

| Best. Nr. | | DM | MwSt. DM | Ges. DM |
|---|---|---|---|---|
| 008 | Zentralverriegelung mit Funk-Fernbedienung | 191,30 | + 28,70 | 220,– |
| 223 | Diebstahlwarnanlage mit Funk-Fernbedienung der ZV | 408,70 | + 61,30 | 470,– |
| 102 | Scheinwerferwaschanlage | 339,13 | + 50,87 | 390,– |
| 400 | Elektrisches Glasschiebedach | 1.260,87 | + 189,13 | 1.450,– |
| 210 | Metallic-Lackierung | 826,09 | + 123,91 | 950,– |
| 108 | Leichtmetallfelgen | 913,04 | + 136,96 | 1.050,– |
| 103 | Sonnenschutzrollo für die Heckscheibe | 113,04 | + 16,96 | 130,– |
| 023 | Elektrische Fensterheber hinten | 495,65 | + 74,35 | 570,– |
| 676 | Radiovorrüstung mit Lautsprechersystem und Antenne | 495,65 | + 74,35 | 570,– |
| 025 | Klimatisierungsautomatik (FCKW-frei) | 2.739,13 | + 410,87 | 3.150,– |
| 196 | Recaro Sportsitze in Velours | 1.000,00 | + 150,00 | 1.150,– |
| 134 | Elektrische Sitzverstellung/Sitzheizung vorn | 1.347,83 | + 202,17 | 1.550,– |
| 211 | Lederinnenausstattung | 2.217,39 | + 332,61 | 2.550,– |

(C) auto-preisliste.de: Dateinutzung ist nur zum privaten Gebrauch gestattet –
weitere Veröffentlichung, Übermittlung, Reproduktion oder andere Nutzung dieser Datei ist untersagt bzw. bedarf unserer schriftlichen Zustimmung.

Archiv: www.auto-preisliste.de

# ALFA 155 2.5 TD

## SERIENAUSSTATTUNG

Best. Nr. 167.329.0

### MOTOR/FAHRWERK

4-Zylinder-Reihenmotor mit Abgasturbolader und Ladeluftkühlung
2.499 ccm Hubraum
92 kW (125 PS) bei 4.200 U/min.
5-Gang-Schaltgetriebe
Aufhängung vorn: Einzelradaufhängung Typ McPherson, Stabilisator
Aufhängung hinten: Einzelradaufhängung mit Längslenkern, Stabilisator
Bereifung: 205/50 VR 15
Servounterstützte, diagonal aufgeteilte Zweikreisbremsanlage
Scheibenbremsen vorn (innenbelüftet) und hinten

### SICHERHEIT

Fahrer-Airbag, Antiblockiersystem Bosch (4 Sensoren), Gurtstraffer vorn, Seitenaufprallschutz, Brandschutzsystem (FPS)

### INNEN-/AUSSENAUSSTATTUNG

Vollständiger Korrosionsschutz durch Verzinkung und Hohlraumversiegelung, Fahrersitz höhenverstellbar mit Lordosenstütze, Mittelarmlehne vorn, Lenkrad höhenverstellbar, Lenkrad und Schaltknauf aus Leder, Skidurchreiche, Mittelarmlehne hinten, Kopfstützen hinten, Colorverglasung, Leichtmetallfelgen

### KOMFORT-FUNKTIONSAUSSTATTUNG/ELEKTRIK

Elektronische Wegfahrsperre (Alfa Code), Check-Panel (8 Funktionen), Drehzahlmesser, Zentralverriegelung, Servolenkung, elektrische Kofferraumöffnung, elektrische Fensterheber vorn, Deckenleuchte vorn und hinten (Leseleuchte vorn), elektrisch verstell- und beheizbare Außenspiegel in Wagenfarbe, Nebelscheinwerfer

Unverbindliche Preisempfehlung DM 41.350,– ab deutschem Auslieferungslager.

## SONDERAUSSTATTUNG

| Best. Nr. | | DM | MwSt. DM | Ges. DM |
|---|---|---|---|---|
| 008 | Zentralverriegelung mit Funk-Fernbedienung | 191,30 | + 28,70 | 220,– |
| 102 | Scheinwerferwaschanlage | 339,13 | + 50,87 | 390,– |
| 751 | Sportpaket bestehend aus: Speedline-Felgen mit Bereifung 205/45 ZR16 Heckspoiler in Wagenfarbe Seitenschweller in Wagenfarbe | 1.347,83 | + 202,17 | 1.550,– |
| 400 | Elektrisches Glasschiebedach | 1.260,87 | + 189,13 | 1.450,– |
| 210 | Metallic-Lackierung | 826,09 | + 123,91 | 950,– |
| 103 | Sonnenschutzrollo für die Heckscheibe | 113,04 | + 16,96 | 130,– |
| 676 | Radiovorrüstung mit Lautsprechersystem und Antenne | 495,65 | + 74,35 | 570,– |
| 023 | Elektrische Fensterheber hinten | 495,65 | + 74,35 | 570,– |
| 025 | Klimatisierungsautomatik (FCKW-frei)[1] | 2.739,13 | + 410,87 | 3.150,– |
| 196 | Recaro Sportsitze | 1.000,00 | + 150,00 | 1.150,– |
| 134 | Elektrische Sitzverstellung/Sitzheizung vorn | 1.347,83 | + 202,17 | 1.550,– |
| 211 | Lederinnenausstattung | 2.217,39 | + 332,61 | 2.550,– |

[1] Nicht in Verbindung mit 400 und umgekehrt



(C) auto-preisliste.de: Dateinutzung ist nur zum privaten Gebrauch gestattet –
weitere Veröffentlichung, Übermittlung, Reproduktion oder andere Nutzung dieser Datei ist untersagt bzw. bedarf unserer schriftlichen Zustimmung.

Archiv: www.auto-preisliste.de

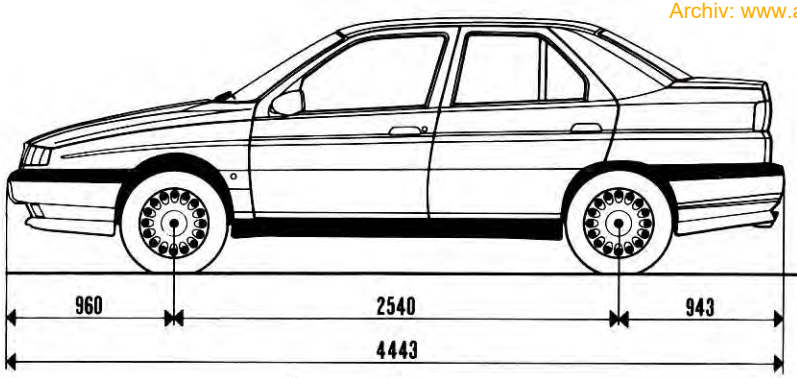


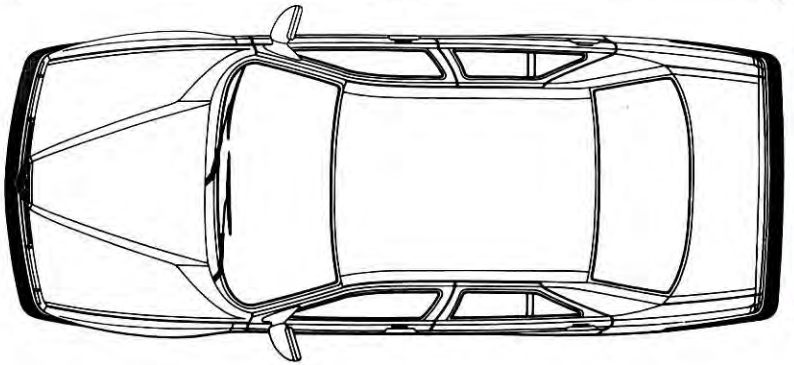

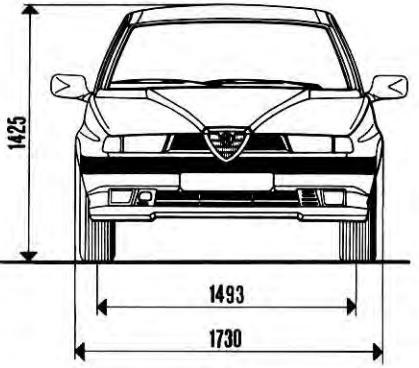


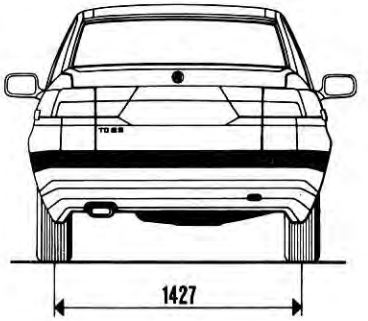

**Top Assistance** ist eine Neuwagen-Anschlußgarantie inklusive Verlängerung der Mobilitätsgarantie – entweder für das 2. Jahr bis zu einer Laufleistung von 50.000 km oder für das 2. und 3. Jahr bis zu einer Laufleistung von 100.000 km. Top Assistance können Sie gleich bei der Anschaffung Ihres Fahrzeuges oder auch noch innerhalb der ersten 12 Monate nach Erstzulassung erwerben.

**Top Programm** bietet einen Rundum-Service für Ihr Fahrzeug: Im Leistungsumfang sind für die abgeschlossene Laufzeit alle anfallenden Wartungsarbeiten sowie fast alle technisch bedingten Reparaturen und die Verlängerung der Mobilitätsgarantie inbegriffen. Das Top Programm können Sie bei der Fahrzeug-Anschaffung oder noch während der ersten 12 Monate bzw. der ersten 10.000 km-Laufleistung erwerben.

**Garantie:** 1 Jahr Gewährleistung ohne km-Begrenzung, 8 Jahre Gewährleistung gegen Durchrostung, 3 Jahre Lackgewährleistung, 1 Jahr europaweite Alfa Romeo Mobilitätsgarantie. Inhalt und Umfang der Gewährleistung bzw. Garantie sind im einzelnen den Allgemeinen Gewährleistungs- und Garantiebestimmungen zu entnehmen. Die Angaben in dieser Preisliste sind als annähernd zu betrachten und unverbindlich. Alfa Romeo behält sich das Recht vor, die Preise sowie den Lieferumfang zu ändern und von der Beschreibung im technischen Bereich abzuweichen, sofern dies für den Käufer zumutbar ist und der Wert dadurch nicht gemindert wird. Günstige Finanzierung durch die Konzernbank, günstiges Leasing durch die Leasinggesellschaft. Versicherung durch den Versicherungsdienst der Konzernbank. Für den Motor Ihres Alfa Romeo: Selènia Motor Oils.



(C) auto-preisliste.de: Dateinutzung ist nur zum privaten Gebrauch gestattet –
weitere Veröffentlichung, Übermittlung, Reproduktion oder andere Nutzung dieser Datei ist untersagt bzw. bedarf unserer schriftlichen Zustimmung.