Archiv: www.auto-preisliste.de

MiTo

PREISLISTE
Alfa Romeo MiTo

(C) auto-preisliste.de: Dateinutzung ist nur zum privaten Gebrauch gestattet –
weitere Veröffentlichung, Übermittlung, Reproduktion oder andere Nutzung dieser Datei ist untersagt bzw. bedarf unserer schriftlichen Zustimmung.

Archiv: www.auto-preisliste.de

Alfa Romeo MiTo

Auszug der serienmäßigen Ausstattungsdetails

- Airbags
  - Fahrer- und Beifahrerairbag, 2-stufig
  - Beifahrerairbag abschaltbar
  - Knie-Airbag für Fahrer
  - Kopfairbag, durchgehend vorne und hinten
  - Seitenairbag für Fahrer und Beifahrer im Sitz integriert
- Aktive Kopfstützen vorne, höhenverstellbar
- **Alfa Romeo D.N.A.-System**
- Audioanlage mit CD/MP3-Player, 6 Lautsprechern und Antenne
- Außenspiegel elektrisch verstell- und beheizbar
- Fahrer- und Beifahrersitz längenverstellbar
- Fahrer- und Beifahrersitz mit Easy-Entry-Funktion
- Fahrersitz mit manueller Höhenverstellung
- Fahrersitz mit manueller Lordosenverstellung
- Fensterheber elektrisch vorne
- Rücksitzbank durchgehend umklappbar
- Tagfahrlicht (D.R.L.)
- Taschen an den Rückseiten der Vordersitze
- Vehicle Dynamic Control VDC (dynamische Fahrstabilitätskontrolle)
  - mit Anti-Blockier-System (ABS)
  - mit Antriebsschlupfregelung (ASR)
  - mit Bremsassistent (HBA)
  - mit Cornering Brake Control (CBC)
  - mit Dynamic Steering Torque (DST)
  - mit elektronischer Bremskraftverteilung (EBD)
  - mit elektronischer Differenzialsperre (Electronic Q2)
  - mit Hill-Holder (Berganfahrhilfe)
  - mit Motorschleppmomentregelung (MSR)

Alfa Romeo MiTo Turismo

Zusätzliche Serienausstattung, aufbauend auf dem Alfa Romeo MiTo	Wert der Ausstattung Preis in Euro
• Abgasendrohr verchromt	50,00
• Einstiegsleisten mit Edelstahleinsatz	40,00
• Fahrer- und Beifahrer-Sonnenblenden mit Spiegel	10,00
• Fensterrahmen mit Chrom-Line	150,00
• Klimaanlage, manuell	850,00
• Leder-Lenkrad und Leder-Schaltknauf	150,00
• Leichtmetallräder, 7J x 16" mit Bereifung 195/55	700,00
• Multifunktionsdisplay (Matrix Display)	100,00
• Rahmen für Frontscheinwerfer und Heckleuchten in Chrom, poliert	50,00
• Sitzbezüge (Stoff) sowie Armaturenbrett-Einsatz in Carbon-Optik	200,00
Gesamtwert	2.300,00
Aufpreis für Turismo-Version	**1.500,00**
Kundenvorteil (35 %)	**800,00**

Die Diesel-Versionen sind in der Turismo-Version zusätzlich serienmäßig mit einem elektrischen Zuheizer (Opt. 52Y) ausgestattet.

Die in diesem Prospekt enthaltenen Beschreibungen und Abbildungen, Angaben über Lieferumfang, Ausstattung, Farbton, Aussehen, Leistungen, Maße, Gewichte, Kraftstoffverbrauch und Betriebskosten der zu erfragenden Fahrzeuge entsprechen dem Zeitpunkt der Drucklegung: 10.2008. Die konkrete Ausstattung des Fahrzeugs ist beim Händler unter Bezugnahme auf die jeweils aktuelle Preisliste zu erfragen. Alle angegebenen Preise sind unverbindliche Preisempfehlungen ab Werk. Änderungen sind vorbehalten.

(C) auto-preisliste.de: Dateinutzung ist nur zum privaten Gebrauch gestattet – weitere Veröffentlichung, Übermittlung, Reproduktion oder andere Nutzung dieser Datei ist untersagt bzw. bedarf unserer schriftlichen Zustimmung.

Archiv: www.auto-preisliste.de

Alfa Romeo MiTo Benziner-Versionen Preis in Euro **inkl. 19 % MwSt.** / exkl. MwSt.

Modell	Zylinder	Leistung	Getriebe	**MiTo**	**MiTo Turismo**
1.4 16V	4	70 kW (95 PS)	6-Gang-Schaltgetriebe	**14.700,00**	**16.200,00**
				12.352,94	13.613,45
1.4 TB 16V	4	114 kW (155 PS)	6-Gang-Schaltgetriebe	**17.950,00**	**19.450,00**
				15.084,03	16.344,54

Alfa Romeo MiTo Diesel-Version (serienmäßig mit wartungsfreiem Diesel-Partikelfilter (DPF)) Preis in Euro **inkl. 19 % MwSt.** / exkl. MwSt.

Modell	Zylinder	Leistung	Getriebe	**MiTo**	**MiTo Turismo**
1.6 JTDM 16V	4	88 kW (120 PS)	6-Gang-Schaltgetriebe	**17.950,00**	**19.450,00**
				15.084,03	16.344,54

Sportpaket I (nur für Version MiTo Turismo verfügbar)

	Preis in Euro
Heckspoiler	150,00
Leichtmetallräder „Sport I“, 7J x 17" mit Bereifung 215/45	400,00
Nebelscheinwerfer	150,00
Sitzbezüge in Stoff „Sport“	200,00
Sport-Heckstoßfänger	230,00
Weiße Instrumentenbeleuchtung	20,00
Gesamtwert	1.150,00
Paketpreis	**800,00**
Kundenvorteil	**350,00**

Sportpaket II (nur für Version MiTo Turismo verfügbar)

	Preis in Euro
Heckspoiler	150,00
Leichtmetallräder „Supersport“, 7,5J x 18" mit Bereifung 215/40	700,00
Nebelscheinwerfer	150,00
Sitzbezüge in Stoff „Sport“	200,00
Sport-Heckstoßfänger	230,00
Weiße Instrumentenbeleuchtung	20,00
Gesamtwert	1.450,00
Paketpreis	**1.000,00**
Kundenvorteil	**450,00**

Komfortpaket (nur für Version MiTo Turismo verfügbar)

	Preis in Euro
Cruise Control	180,00
Fußmatten	40,00
Klimaautomatik, zwei Zonen, getrennt regelbar	300,00
Lordosenverstellung, Beifahrersitz	60,00
Mittelarmlehne vorne	120,00
Parksensoren hinten	310,00
Steckdose 12V, im Kofferraum	10,00
Gesamtwert	1.020,00
Paketpreis	**800,00**
Kundenvorteil	**220,00**

Sichtpaket

	Preis in Euro
Innenspiegel automatisch abblendend	120,00
Lichtsensor	25,00
Regensensor	120,00
Scheibenwaschdüsen, beheizbar	35,00
Gesamtwert	300,00
Paketpreis	**180,00**
Kundenvorteil	**120,00**

(C) auto-preisliste.de: Dateinutzung ist nur zum privaten Gebrauch gestattet –
weitere Veröffentlichung, Übermittlung, Reproduktion oder andere Nutzung dieser Datei ist untersagt bzw. bedarf unserer schriftlichen Zustimmung.

Archiv: www.auto-preisliste.de

Alfa Romeo MiTo

	1.4 16V (95 PS)	1.4 TB 16V (155 PS)	1.6 JTDM 16V (120 PS)
Sicherheit / Airbags / Assistenzsysteme			
Airbag für Fahrer und Beifahrer, 2-stufig	●	●	●
Beifahrerairbag abschaltbar	●	●	●
Knie-Airbag für Fahrer	●	●	●
Kopfairbag, durchgehend vorne und hinten	●	●	●
Seitenairbags für Fahrer und Beifahrer im Sitz integriert	●	●	●
Aktive Kopfstützen vorne, höhenverstellbar	●	●	●
„Follow-Me-Home“-Funktion	●	●	●
Kindersitzbefestigung ISOFIX	●	●	●
Lenksäule mechanisch in Höhe und Länge verstellbar	●	●	●
Scheibenbremsen vorne und hinten	●	●	●
Seitenaufprallschutz	●	●	●
Service-Intervallanzeige	●	●	●
Servolenkung, elektrisch	●	●	●
Sicherheitsgurte, vorne mit Gurtstraffern und Gurtkraftbegrenzern	●	●	●
Sicherheitsgurte hinten, zwei (3-Punkt-Automatikgurte)	●	●	●
Tagfahrlicht (D.R.L.)	●	●	●
Vehicle Dynamic Control VDC (dynamische Fahrstabilitätskontrolle)			
– mit Anti-Blockier-System (ABS)	●	●	●
– mit Antriebsschlupfregelung (ASR)	●	●	●
– mit Bremsassistent (HBA)	●	●	●
– mit Cornering Brake Control (CBC)	●	●	●
– mit Dynamic Steering Torque (DST)	●	●	●
– mit elektronischer Bremskraftverteilung (EBD)	●	●	●
– mit elektronischer Differenzialsperre (Electronic Q2)	●	●	●
– mit Hill-Holder (Berganfahrhilfe)	●	●	●
– mit Motorschleppmomentregelung (MSR)	●	●	●
Wegfahrsperre, elektronisch (Alfa-Code)	●	●	●
Komfortausstattung / Sonstige Ausstattung			
Alfa Romeo D.N.A.-System	●	●	●
Abgasanlage verchromt (nur Version Turismo)	●	●	●
Abgasanlage, 2-flutig	–	●	–
Außenspiegel elektrisch verstell- und beheizbar, in Wagenfarbe lackiert	●	●	●
Außentemperaturanzeige	●	●	●
Beleuchtung Innenraum	●	●	●
Comfort-Display mit Trip-Computer	●	●	●
Fensterheber elektrisch vorne mit Automatikvorrichtung	●	●	●
Funkfernbedienung für die Zentralverriegelung mit elektrischer Funktion zum Öffnen des Kofferraums	●	●	●
Heckscheibenwischer mit Intervallschaltung	●	●	●
Intervallschaltung für Scheibenwischer vorne	●	●	●
Make-up-Spiegel, Beifahrerseite	●	●	●
Make-up-Spiegel, Fahrer- und Beifahrerseite (nur Version Turismo)	●	●	●
Öffnen der Heckklappe über das Alfa-Logo am Heck	●	●	●
Wärmeschutzverglasung	●	●	●

● > Serienausstattung ○ > Sonderausstattung – > nicht erhältlich

(C) auto-preisliste.de: Dateinutzung ist nur zum privaten Gebrauch gestattet – weitere Veröffentlichung, Übermittlung, Reproduktion oder andere Nutzung dieser Datei ist untersagt bzw. bedarf unserer schriftlichen Zustimmung.

Archiv: www.auto-preisliste.de

Alfa Romeo MiTo

	Code	Preis in Euro **inkl. 19 % MwSt.** exkl. MwSt.	1.4 16V (95 PS)		1.4 TB 16V (155 PS)		1.6 JTDM 16V (120 PS)	
			MiTo	**MiTo Turismo**	**MiTo**	**MiTo Turismo**	**MiTo**	**MiTo Turismo**
Sicherheit / Airbags / Assistenzsysteme								
Nebelscheinwerfer	097	**150,00** 126,05	○	○	○	○	○	○
Bi-Xenon-Scheinwerfer mit Scheinwerferwaschanlage (nur in Verbindung mit Nebelscheinwerfern oder Sportpaketen bestellbar)	102 230	**670,00** 563,03	○	○	○	○	○	○
Reifendrucksensoren (TMPS)	365	**200,00** 168,07	○	○	○	○	○	○
Komfortausstattung / Sonstige Ausstattung								
Abgasendrohr verchromt	947	**50,00** 42,02	○	●	●	●	○	●
Außenspiegel elektrisch anklappbar	441	**180,00** 151,26	○	○	○	○	○	○
Bremssättel in Rot lackiert	4SU	**150,00** 126,05	–	○	–	○	–	○
Cruise Control (automatische Fahrgeschwindigkeitsregelung)	416	**180,00** 151,26	○	○	○	○	○	○
Fußmatten	396	**40,00** 33,61	○	○	○	○	○	○
Heckspoiler	923	**150,00** 126,05	○	○	○	○	○	○
Klimaanlage, manuell	025	**850,00** 714,29	○	●	○	●	○	●
Klimaautomatik, zwei Zonen, getrennt regelbar	140	**1.150,00** 966,39	○	–	○	–	○	–
		300,00 252,10	–	○	–	○	–	○
Mittelarmlehne vorne	132	**120,00** 100,84	○	○	○	○	○	○
Multifunktionsdisplay (Matrix)	710	**100,00** 84,03	○	●	○	●	○	●
Leder-Lenkrad und Leder-Schaltknauf	320	**150,00** 126,05	○	●	○	●	○	●

● > Serienausstattung ○ > Sonderausstattung – > nicht erhältlich

(C) auto-preisliste.de: Dateinutzung ist nur zum privaten Gebrauch gestattet – weitere Veröffentlichung, Übermittlung, Reproduktion oder andere Nutzung dieser Datei ist untersagt bzw. bedarf unserer schriftlichen Zustimmung.

Archiv: www.auto-preisliste.de

Alfa Romeo MiTo

	Code	Preis in Euro **inkl. 19 % MwSt.** exkl. MwSt.	1.4 16V (95 PS)		1.4 TB 16V (155 PS)		1.6 JTDM 16V (120 PS)	
			MiTo	MiTo Turismo	MiTo	MiTo Turismo	MiTo	MiTo Turismo
Komfortausstattung / Sonstige Ausstattung								
Parksensoren hinten in den Stoßfänger integriert (nur in Verbindung mit Multifunktionsdisplay bestellbar)	508	**310,00** 260,50	○	○	○	○	○	○
Raucherpaket	989	**15,00** 12,61	○	○	○	○	○	○
Scheiben mit leichter Eintönung, hintere Seitenscheiben und Heckscheibe	070	**150,00** 126,05	○	○	○	○	○	○
Sportpedale und Fußstütze aus Aluminium	4CS	**160,00** 134,45	○	○	○	○	○	○
Windschutzscheibe im Bereich der Ruhestellung der Scheibenwischer beheizbar	253	**150,00** 126,05	○	○	○	○	○	○
Zusatzheizung, elektrisch (zur schnelleren Erwärmung des Innenraums)	52Y	**100,00** 84,03	–	–	–	–	○	●
Zweiter Schlüssel mit Funk-Fernbedienung	4YV	**40,00** 33,61	○	○	○	○	○	○
Lackierung								
Pastell-Lackierung		o. Aufpreis	○	○	○	○	○	○
Sonder-Pastell-Lackierung (Giallo Corsa)	5DL	**200,00** 168,07	○	○	○	○	○	○
Metallic-Lackierung		**400,00** 336,13	○	○	○	○	○	○
Dach in Schwarz lackiert	4GS	**650,00** 546,22	○	○	○	○	○	○
Karosserie-Designelemente								
Außenspiegelkappen in Chrom, poliert	4YD	**50,00** 42,02	○	○	○	○	○	○
Außenspiegelkappen in Chrom, mattiert	4RR	**50,00** 42,02	○	○	○	○	○	○
Außenspiegelkappen in Schwarz, mattiert	5J9	**50,00** 42,02	○	○	○	○	○	○
Außenspiegelkappen in Titangrau	5J8	**50,00** 42,02	○	○	○	○	○	○
Fensterrahmen mit Chrom-Line	4BJ	**150,00** 126,05	○	●	○	●	○	●

● > Serienausstattung ○ > Sonderausstattung – > nicht erhältlich

(C) auto-preisliste.de: Dateinutzung ist nur zum privaten Gebrauch gestattet – weitere Veröffentlichung, Übermittlung, Reproduktion oder andere Nutzung dieser Datei ist untersagt bzw. bedarf unserer schriftlichen Zustimmung.

Archiv: www.auto-preisliste.de

Alfa Romeo MiTo

	Code	Preis in Euro **inkl. 19 % MwSt.** exkl. MwSt.	1.4 16V (95 PS)		1.4 TB 16V (155 PS)		1.6 JTDM 16V (120 PS)	
			MiTo	**MiTo Turismo**	**MiTo**	**MiTo Turismo**	**MiTo**	**MiTo Turismo**
Rahmen für Frontscheinwerfer und Heckleuchten								
in Chrom, poliert	5DB	**50,00** 42,02	–	●	–	●	–	●
in Chrom, mattiert	5DC	**50,00** 42,02	○	□	○	□	○	□
in Schwarz, mattiert	5DA	**50,00** 42,02	○	□	○	□	○	□
in Titangrau	5D9	**0,00** 0,00	●	□	●	□	●	□
in Rosso Alfa	5IF	**50,00** 42,02	○	□	○	□	○	□
in Rosso Giulietta	5IH	**50,00** 42,02	○	□	○	□	○	□
in Azzurro	5II	**50,00** 42,02	○	□	○	□	○	□
Rahmen für Frontscheinwerfer und Heckleuchten								
in Grigio Techno	5IK	**50,00** 42,02	○	□	○	□	○	□
in Grigio Grafite	5IM	**50,00** 42,02	○	□	○	□	○	□
in Nero Etna	5IN	**50,00** 42,02	○	□	○	□	○	□
in Nero	5IG	**50,00** 42,02	○	□	○	□	○	□
in Biancospino	5IP	**50,00** 42,02	○	□	○	□	○	□
in Bianco Gardenia	5IQ	**50,00** 42,02	○	□	○	□	○	□
in Giallo Corsa	5IR	**50,00** 42,02	○	□	○	□	○	□

● > Serienausstattung ○ > Sonderausstattung – > nicht erhältlich □ > auf Wunsch ohne Aufpreis

(C) auto-preisliste.de: Dateinutzung ist nur zum privaten Gebrauch gestattet.
weitere Veröffentlichung, Übermittlung, Reproduktion oder andere Nutzung dieser Datei ist untersagt bzw. bedarf unserer schriftlichen Zustimmung.

Archiv: www.auto-preisliste.de

Alfa Romeo MiTo

	Code	Preis in Euro **inkl. 19 % MwSt.** exkl. MwSt.	1.4 16V (95 PS)		1.4 TB 16V (155 PS)		1.6 JTDM 16V (120 PS)	
			MiTo	**MiTo Turismo**	**MiTo**	**MiTo Turismo**	**MiTo**	**MiTo Turismo**
Karosserie-Designaufkleber								
V über der Motorhaube in Weiß	5HC	**160,00** 134,45	○	○	○	○	○	○
V über der Motorhaube in Schwarz	5HD	**160,00** 134,45	○	○	○	○	○	○
V über der Motorhaube in Rot	5HE	**160,00** 134,45	○	○	○	○	○	○
Alfa Romeo Logo auf dem Dach in Weiß	5H5	**260,00** 218,49	○	○	○	○	○	○
Alfa Romeo Logo auf dem Dach in Schwarz	5H6	**260,00** 218,49	○	○	○	○	○	○
Alfa Romeo Logo auf dem Dach in Rot	5H7	**260,00** 218,49	○	○	○	○	○	○

Karosserie-Designaufkleber								
Quadrifoglio-Logo und Streifen auf der Seite in Weiß	5HA	**160,00** 134,45	○	○	○	○	○	○
Quadrifoglio-Logo und Streifen auf der Seite in Schwarz	5HB	**160,00** 134,45	○	○	○	○	○	○
Quadrifoglio-Logo und Streifen auf der Seite in Rot	5HF	**160,00** 134,45	○	○	○	○	○	○
Alfa Romeo Logo auf der Seite in Weiß	4AU	**160,00** 134,45	○	○	○	○	○	○
Alfa Romeo Logo auf der Seite in Schwarz	4ML	**160,00** 134,45	○	○	○	○	○	○
Alfa Romeo Logo auf der Seite in Rot	4AQ	**160,00** 134,45	○	○	○	○	○	○

V über der Motorhaube

Quadrifoglio-Logo und Streifen auf der Seite

Alfa Romeo Logo
auf dem Dach

Alfa Romeo Logo
auf der Seite

● > Serienausstattung ○ > Sonderausstattung – > nicht erhältlich □ > auf Wunsch ohne Aufpreis

(C) auto-preisliste.de: Dateinutzung ist nur zum privaten Gebrauch gestattet – weitere Veröffentlichung, Übermittlung, Reproduktion oder andere Nutzung dieser Datei ist untersagt bzw. bedarf unserer schriftlichen Zustimmung.

Archiv: www.auto-preisliste.de

Alfa Romeo MiTo

	Code	Preis in Euro **inkl. 19 % MwSt.** exkl. MwSt.	1.4 16V (95 PS)		1.4 TB 16V (155 PS)		1.6 JTDM 16V (120 PS)	
			MiTo	**MiTo Turismo**	**MiTo**	**MiTo Turismo**	**MiTo**	**MiTo Turismo**
Sitze / Sitzkomfort								
Fahrersitz mit manueller Längen-, Höhen- und Lordosenverstellung, Fahrer- und Beifahrersitz mit Easy-Entry-Funktion			●	●	●	●	●	●
Lordosenverstellung, Beifahrersitz	456	**60,00** 50,42	○	○	○	○	○	○
Rücksitzbank durchgehend, mit 2 Kopfstützen, umklappbar, Fahrzeug mit 4 Sitzplätzen			●	●	●	●	●	●
Rücksitzbank asymmetrisch geteilt, umklappbar, 3. Kopfstütze und 5. Sitzplatz	195 511 965	**180,00** 151,26	○	○	○	○	○	○
Sitzheizung für die Vordersitze	452	**250,00** 210,08	○	○	○	○	○	○
Sitzbezüge in Exklusiv-Leder FRAU®	211	**1.100,00** 924,37	–	○	–	○	–	○
Ausstattungspakete								
Sportpaket I (Inhalt siehe Seite 12)	5C4	**800,00** 672,27	–	○	–	○	–	○
Sportpaket II (Inhalt siehe Seite 12)	5C8	**1.000,00** 840,34	–	○	–	○	–	○
Sichtpaket (Inhalt siehe Seite 12)	5C5	**180,00** 151,26	○	○	○	○	○	○
Komfortpaket (Inhalt siehe Seite 12)	4I5	**800,00** 672,27	–	○	–	○	–	○

● = Serienausstattung ○ = Sonderausstattung – = nicht erhältlich □ = auf Wunsch ohne Aufpreis

(C) auto-preisliste.de: Dateinutzung ist nur zum privaten Gebrauch gestattet – weitere Veröffentlichung, Übermittlung, Reproduktion oder andere Nutzung dieser Datei ist untersagt bzw. bedarf unserer schriftlichen Zustimmung.

Archiv: www.auto-preisliste.de

Alfa Romeo MiTo

	Code	Preis in Euro **inkl. 19 % MwSt.** exkl. MwSt.	1.4 16V (95 PS)		1.4 TB 16V (155 PS)		1.6 JTDM 16V (120 PS)	
			MiTo	**MiTo Turismo**	**MiTo**	**MiTo Turismo**	**MiTo**	**MiTo Turismo**
Radio- / Audioprogramm								
Audioanlage mit CD/MP3-Player, doppelter Antenne und 8 Lautsprechern	717	**100,00** 84,03	○	○	○	○	○	○
Blue&Me™ Bluetooth®-Funk-Freisprecheinrichtung mit USB-Anschluss (nur in Verbindung mit Multifunktionsdisplay, Multifunktionstasten am Lenkrad und Leder-Lenkrad bestellbar)	4J3 4FV	**300,00** 252,10	○	○	○	○	○	○
Blue&Me NAV™ Bluetooth®-Funk-Freisprecheinrichtung mit USB-Anschluss plus On-Board-Navigationssystem mit Sprachmitteilung und Piktogrammdarstellung im Multifunktionsdisplay (nur in Verbindung mit Multifunktionsdisplay, Multifunktionstasten am Lenkrad und Leder-Lenkrad bestellbar)	55Y 4FV 4SG	**650,00** 546,22	○	○	○	○	○	○

Radio- / Audioprogramm

BOSE®-Soundsystem mit digitalem Verstärker, 9 Hochleistungslautsprechern inklusive eines Subwoofers (nur in Verbindung mit Audioanlage mit CD/MP3-Player und doppelter Antenne (Opt. 717) bestellbar)	718	**550,00** 462,18	○	○	○	○	○	○
Multifunktionstasten für Radiobedienung am Lenkrad (nur in Verbindung mit Leder-Lenkrad (Opt. 320) bestellbar)	245	**150,00** 126,05	○	○	○	○	○	○
Multifunktionstasten für Radio- und Telefonbedienung am Lenkrad (nur in Verbindung mit Leder-Lenkrad (Opt. 320) bestellbar)	709	**150,00** 126,05	○	○	○	○	○	○
My-Port (nur in Verbindung mit Blue&Me™ oder Blue&Me NAV™ bestellbar)	54K	**40,00** 33,61	○	○	○	○	○	○

● = Serienausstattung ○ = Sonderausstattung – = nicht erhältlich □ = auf Wunsch ohne Aufpreis

(C) auto-preisliste.de: Dateinutzung ist nur zum privaten Gebrauch gestattet – weitere Veröffentlichung, Übermittlung, Reproduktion oder andere Nutzung dieser Datei ist untersagt bzw. bedarf unserer schriftlichen Zustimmung.

Archiv: www.auto-preisliste.de

Alfa Romeo MiTo

	Code	Preis in Euro **inkl. 19 % MwSt.** exkl. MwSt.	1.4 16V (95 PS)		1.4 TB 16V (155 PS)		1.6 JTDM 16V (120 PS)	
			MiTo	**MiTo Turismo**	**MiTo**	**MiTo Turismo**	**MiTo**	**MiTo Turismo**
Fahrwerk / Räder / Bereifung								
Stahlräder mit Radvollabdeckung, 7J x 16", mit Bereifung 195/55			●	–	●	–	●	–
Leichtmetallräder „Sport“, 7J x 16", mit Bereifung 195/55	108	**700,00** 588,24	○	●	○	●	○	●
Leichtmetallräder „Elegante“, 7J x 16", mit Bereifung 195/55	208	**700,00** 588,24	○	□	○	□	○	□
Leichtmetallräder „Sport I“, 7J x 17", mit Bereifung 215/45	431	**400,00** 336,13	–	○	–	○	–	○
Leichtmetallräder „Elegante I“, 7J x 17", mit Bereifung 205/45	432	**400,00** 336,13	–	○	–	○	–	○
Leichtmetallräder „Supersport“, 7,5J x 18", mit Bereifung 215/40	439	**700,00** 588,24	–	○	–	○	–	○
Notrad inklusive Wagenheber (nicht in Verbindung mit 18" Leichtmetallrädern bestellbar)	803	**55,00** 46,22	○	○	○	○	○	○

Leichtmetallräder „Sport“, 7J x 16", mit Bereifung 195/55

Leichtmetallräder „Elegante“, 7J x 16", mit Bereifung 195/55

Leichtmetallräder „Sport I“, 7J x 17", mit Bereifung 215/45

Leichtmetallräder „Elegante I“, 7J x 17", mit Bereifung 205/45

Leichtmetallräder „Supersport“, 7,5J x 18", mit Bereifung 215/40

Stahlräder mit Radvollabdeckung, 7J x 16", mit Bereifung 195/55, serienmäßig für Version MiTo

● = Serienausstattung ○ = Sonderausstattung – = nicht erhältlich □ = auf Wunsch ohne Aufpreis

(C) auto-preisliste.de: Dateinutzung ist nur zum privaten Gebrauch gestattet – weitere Veröffentlichung, Übermittlung, Reproduktion oder andere Nutzung dieser Daten ist untersagt bzw. bedarf unserer schriftlichen Zustimmung.

Archiv: www.auto-preisliste.de

Sportpaket I (Opt. 5C4, nur für Version MiTo Turismo verfügbar)

	Preis in Euro
Heckspoiler	150,00
Leichtmetallräder „Sport I“, 7J x 17" mit Bereifung 215/45	400,00
Nebelscheinwerfer	150,00
Sitzbezüge in Stoff „Sport“	200,00
Sport-Heckstoßfänger	230,00
Weiße Instrumentenbeleuchtung	20,00
Gesamtwert	1.150,00
Paketpreis	**800,00**
Kundenvorteil	**350,00**

Sportpaket II (Opt. 5C8, nur für Version MiTo Turismo verfügbar)

	Preis in Euro
Heckspoiler	150,00
Leichtmetallräder „Supersport“, 7,5J x 18" mit Bereifung 215/40	700,00
Nebelscheinwerfer	150,00
Sitzbezüge in Stoff „Sport“	200,00
Sport-Heckstoßfänger	230,00
Weiße Instrumentenbeleuchtung	20,00
Gesamtwert	1.450,00
Paketpreis	**1.000,00**
Kundenvorteil	**450,00**

Komfortpaket (Opt. 4I5, nur für Version MiTo Turismo verfügbar)

	Preis in Euro
Cruise Control	180,00
Fußmatten	40,00
Klimaautomatik, zwei Zonen, getrennt regelbar	300,00
Lordosenverstellung, Beifahrersitz	60,00
Mittelarmlehne vorne	120,00
Parksensoren hinten	310,00
Steckdose 12V, im Kofferraum	10,00
Gesamtwert	1.020,00
Paketpreis	**800,00**
Kundenvorteil	**220,00**

Sichtpaket (Opt. 5C5)

	Preis in Euro
Innenspiegel automatisch abblendend	120,00
Lichtsensor	25,00
Regensensor	120,00
Scheibenwaschdüsen, beheizbar	35,00
Gesamtwert	300,00
Paketpreis	**180,00**
Kundenvorteil	**120,00**

(C) auto-preisliste.de: Dateinutzung ist nur zum privaten Gebrauch gestattet –
weitere Veröffentlichung, Übermittlung, Reproduktion oder andere Nutzung dieser Datei ist untersagt bzw. bedarf unserer schriftlichen Zustimmung.

Archiv: www.auto-preisliste.de

Alfa Romeo MiTo

	1.4 16V	1.4 TB 16V	1.6 JTDM 16V
Motor			
Zylinderzahl, Anordnung	4 in Reihe	4 in Reihe	4 in Reihe
Bohrung x Hub (mm)	72 x 84	72 x 84	79,5 x 80,5
Hubraum (cm^3)	1.368	1.368	1.598
Max. Leistung (kW/PS)	70 (95)	114 (155)	88 (120)
Drehzahl bei max. Leistung (U/min)	6.000	5.500	3.750
Alfa Romeo D.N.A-Modus		NORMAL / DYNAMIC	NORMAL / DYNAMIC
Max. Drehmoment EG (Nm)	129	201/230	280/320
Drehzahl bei max. Drehmoment (U/min)	4.500	5.000/3.000	1.500/1.750
Ventilsteuerung	2 oben liegende Nockenwellen, 16V	2 oben liegende Nockenwellen, 16V	2 oben liegende Nockenwellen, 16V
Aufladung	–	Abgasturbolader mit Ladeluftkühler	Abgasturbolader mit Ladeluftkühler
Kraftstoffaufbereitung	Multipoint-Einspritzung	Multipoint-Einspritzung	Multijet-Direkt-einspritzung (Typ Common-Rail)
Kraftübertragung			
Antrieb	Vorderräder	Vorderräder	Vorderräder
Kupplung	Einscheiben-Trockenkupplung mit hydraulischer Betätigung	Einscheiben-Trockenkupplung mit hydraulischer Betätigung	Einscheiben-Trockenkupplung mit hydraulischer Betätigung
Getriebe	6-Gang-Schaltgetriebe	6-Gang-Schaltgetriebe	6-Gang-Schaltgetriebe
Fahrwerk			
Vorderradaufhängung	Einzelradaufhängung vom Typ McPherson mit unteren Querlenkern, Stoßdämpfer mit Gegendruckfedern und Stabilisatoren	Einzelradaufhängung vom Typ McPherson mit unteren Querlenkern, Stoßdämpfer mit Gegendruckfedern und Stabilisatoren	Einzelradaufhängung vom Typ McPherson mit unteren Querlenkern, Stoßdämpfer mit Gegendruckfedern und Stabilisatoren
Hinterradaufhängung	Verbundlenkerachse	Verbundlenkerachse	Verbundlenkerachse
Lenkung			
Lenkung	Servolenkung	Servolenkung	Servolenkung
Wendekreisdurchmesser (m)	11	11	11

(C) auto-preisliste.de: Dateinutzung ist nur zum privaten Gebrauch gestattet –
weitere Veröffentlichung, Übermittlung, Reproduktion oder andere Nutzung dieser Datei ist untersagt bzw. bedarf unserer schriftlichen Zustimmung.

Archiv: www.auto-preisliste.de

Alfa Romeo MiTo

	1.4 16V	1.4 TB 16V	1.6 JTDM 16V
Bremsanlage			
Bremssattel vorne/hinten	Schwimmsattel/ Schwimmsattel	Aluminium-Festsattel/ Schwimmsattel	Schwimmsattel/ Schwimmsattel
Scheibenbremsen, vorne Ø (mm)	257 x 22 innenbelüftet	305 x 28 innenbelüftet	281 x 26 innenbelüftet
Scheibenbremsen, hinten Ø (mm)	251 x 10	251 x 10	251 x 10
Handbremse	auf die Hinterräder	auf die Hinterräder	auf die Hinterräder
Gewichte / Abmessungen			
Gewicht (EU) des fahrbereiten Fahrzeugs inkl. Fahrer (kg)[1]	1.155	1.220	1.280
Zulässiges Gesamtgewicht (kg) 4-Sitzer/5-Sitzer	1.560/1.640	1.625/1.705	1.685/1.765
Zuladung[2]	405/485	405/485	405/485
Zulässige Achslast vorne/hinten	850/850	950/850	1.000/850
Dachlast (kg)	75	75	75
Zulässige gebremste Anhängelast bis max. 12% Steigung (kg)[3]	500	1.000	1.000
Zulässige Stützlast	60	60	60
Kofferraumvolumen (dm^3)	270/950	270/950	270/950
Kraftstofftankinhalt (Liter)	45	45	45
Länge/Breite (mm)	4.063/1.720	4.063/1.720	4.063/1.720
Höhe (mm)	1.446 – 1.453	1.446 – 1.453	1.446 – 1.453
Radstand (mm)	2.511	2.511	2.511
Spurweite vorne/hinten unbeladen (mm)	1.477/1.483 1.469/1.475	1.477/1.483 1.469/1.475	1.477/1.483 1.469/1.475
Fahrleistungen			
Höchstgeschwindigkeit (km/h)	180	215	198
Beschleunigung 0–100 km/h (Sek.)	11,2	8,0	9,9
Kraftstoffverbrauch nach RL 80/1268/EWG			
Außerorts (l/100 km)	4,8	5,3	4,1
Innerorts (l/100 km)	7,7	8,5	5,9
Kombiniert (l/100 km)	5,9	6,5	4,8
Kraftstoffart	Super Bleifrei 95 RON	Super Bleifrei 95 RON oder 98 RON	Diesel
Krafftstoffspezifikation	EN 228	EN 228	EN 590
CO_2-Emission (g/km) kombiniert	138	153	126
Schadstoffklasse	EURO 4	EURO 4	EURO 4
Wartungsfreier Diesel-Partikelfilter (DPF)	–	–	serienmäßig

[1] Im angegebenen Wert sind 90% Tankfüllung sowie 68 kg für den Fahrer und 7 kg für Gepäck berücksichtigt. Das Gewicht gilt für Fahrzeuge in serienmäßiger Ausstattung. Sonderausstattungen erhöhen diesen Wert.
[2] Bei Sonderausstattungen erhöht sich das Leergewicht, folglich verringert sich die Zuladung im Rahmen der max. zulässigen Lasten.
[3] Das tatsächliche Gewicht des Anhängers darf die max. zulässige Anhängelast und die max. zulässige Stützlast nicht übersteigen.

Alle Motoren erfüllen die EURO-4-Norm; als Basis für die Verbrauchsermittlung gilt der EG-Fahrzyklus. Dieser setzt sich aus ca. 1/3 Stadtfahrt und 2/3 Überlandfahrt (gemessen an der Wegstrecke) zusammen. Zusätzlich zum Verbrauch wird die CO_2-Emission gemessen.

(C) auto-preisliste.de. Datennutzung ist nur zum privaten Gebrauch gestattet – Weitere Veröffentlichung, Übermittlung, Reproduktion oder andere Nutzung dieser Datei ist untersagt bzw. bedarf unserer schriftlichen Zustimmung.

Archiv: www.auto-preisliste.de

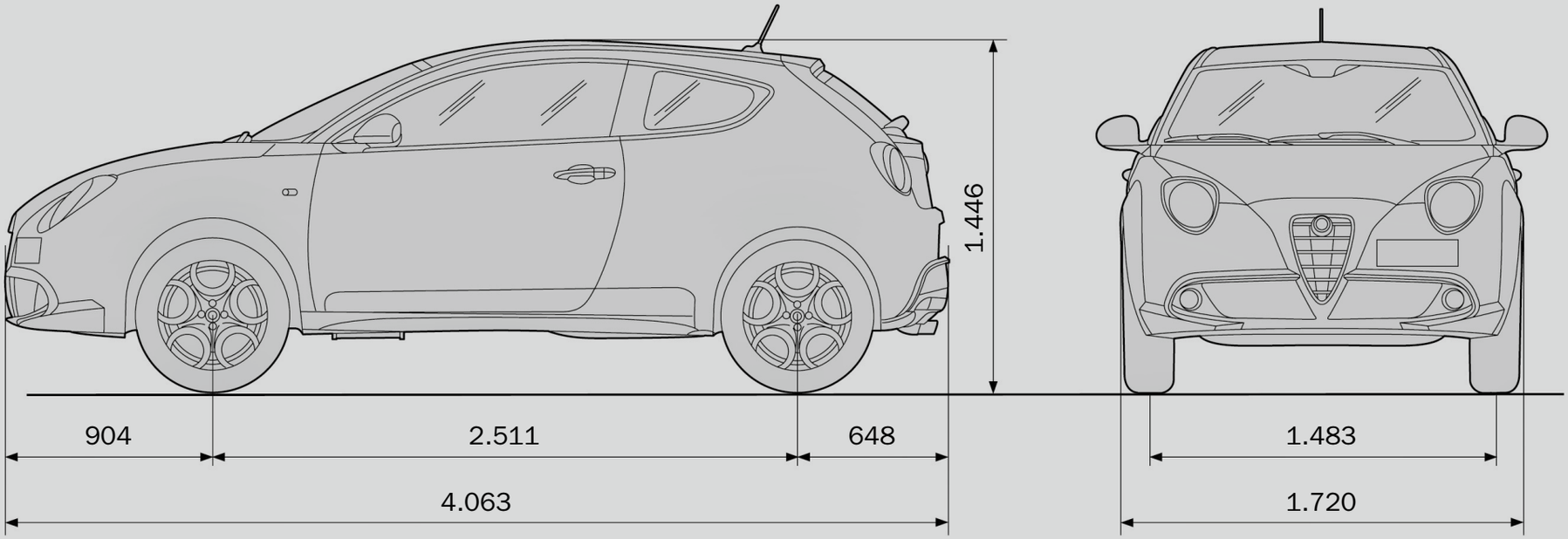

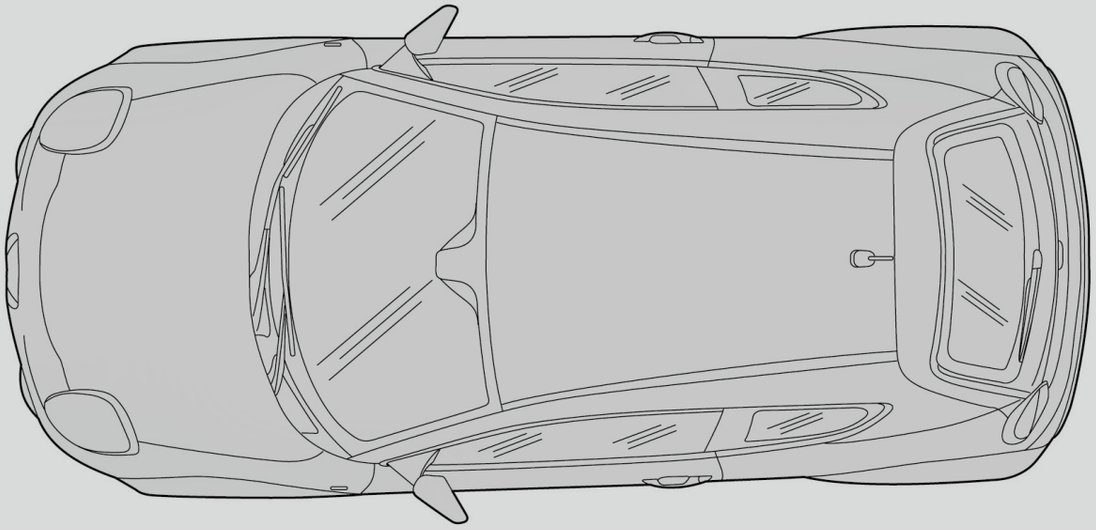

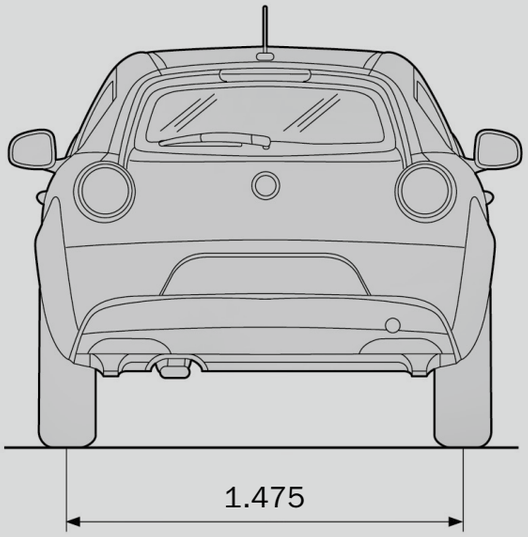

(C) auto-preisliste.de: Dateinutzung ist nur zum privaten Gebrauch gestattet –
weitere Veröffentlichung, Übermittlung, Reproduktion oder andere Nutzung dieser Datei ist untersagt bzw. bedarf unserer schriftlichen Zustimmung.

Archiv: www.auto-preisliste.de

Garantien

Unabhängig von gesetzlichen Sachmangelhaftungsansprüchen bietet Ihnen Alfa Romeo in Zusammenarbeit mit der Fiat Teamsys GmbH über das Händlernetz folgende Garantien.

Serienmäßige Garantiezeit
Beim Kauf eines Alfa Romeo MiTo erhalten Sie eine umfangreiche 4-jährige Garantiezeit. Das heißt: 2 Jahre Fahrzeuggarantie und 2 Jahre Neuwagen-Anschlussgarantie **EXTENSION PREMIUM** bis zu einer Laufleistung von max. 200.000 km (inkl. europaweite Mobilitätsgarantie).

Garantie gegen Durchrostungsschäden und Lackgarantie
Zu jedem Alfa Romeo gehören 8 Jahre Garantie gegen Durchrostungsschäden von innen nach außen und 3 Jahre Lackgarantie.

Neuwagen-Mobilitätsgarantie
Jeder Alfa Romeo MiTo ist innerhalb der ersten 2 Zulassungsjahre automatisch mit einer europaweiten Neuwagen-Mobilitätsgarantie ausgestattet, sodass Sie sich auch im Notfall auf uns verlassen können. Falls Sie wider Erwarten aufgrund einer technischen Störung Ihres Fahrzeugs an der Weiterfahrt gehindert werden, sorgt unser Mobilitätspartner dafür, dass Sie umfangreiche Mobilitätsleistungen erhalten und Ihre Reise möglichst schnell fortsetzen können. Und das an 365 Tagen im Jahr – 24 Stunden täglich.

Optionales Wartungs- und Reparaturprogramm

Mit dem Premium-Servicepaket profitieren Sie von einer hohen Planungssicherheit und Wirtschaftlichkeit. Denn **EXTENSION TOP** übernimmt die Kosten der turnusmäßigen Wartungs- und Inspektionsarbeiten Ihres Fahrzeugs, deckt die Reparaturkosten inklusive der Verschleißteile ab und schließt selbst erforderliches Material wie Ölfilter, Zündkerzen und Luftfilter ein. Das Servicepaket kann innerhalb der ersten 12 Monate nach Erstzulassung bei einer max. Laufleistung von 10.000 km abgeschlossen werden. Die Laufzeit ist zwischen 12 und 60 Monaten bzw. zwischen 30.000 und 180.000 km Laufleistung frei wählbar.

Inhalt und Umfang sämtlicher Garantieleistungen entnehmen Sie bitte den jeweiligen Garantiebestimmungen des Fahrzeug-Servicehefts bzw. der **EXTENSION** Garantiehefte der Fiat Teamsys GmbH.

Ihr Alfa Romeo Händler informiert Sie gerne über die Einzelheiten und unterbreitet Ihnen ein individuelles Angebot.

Finanzierung, Leasing, Versicherung

Die Alfa Romeo Bank, eine Zweigniederlassung der Fiat Bank GmbH, bietet Ihnen professionelle Finanzlösungen rund um Ihr Fahrzeug. Eine Finanzierung über die Alfa Romeo Bank wird genau auf Ihre Bedürfnisse abgestimmt. Das heißt, individuelle Laufzeit, attraktiver Zinssatz und flexible Anzahlung. Besonders flexibel: die Formula-Finanzierung mit drei Rückgabe-Alternativen. Die Leasingangebote der Alfa Romeo Bank überzeugen durch niedrige Raten und überschaubare Laufzeiten. Sie zahlen nur für die reine Nutzung. Egal wofür Sie sich entscheiden, mit der Alfa Romeo Bank sind Sie immer auf der sicheren Seite. Aktuelle Informationen inklusive Musterangebote finden Sie unter **www.alfaromeobank.de**. Auch unsere Alfa Romeo Händler beraten Sie gern. Der Fiat Versicherungsdienst vermittelt bei Bedarf günstige leistungsstarke Kraftfahrzeugversicherungen – von der Haftpflicht- über die Teilkasko- bis zur Vollkaskoversicherung.

(C) auto-preisliste.de: Dateinutzung ist nur zum privaten Gebrauch gestattet –
weitere Veröffentlichung, Übermittlung, Reproduktion oder andere Nutzung dieser Datei ist untersagt bzw. bedarf unserer schriftlichen Zustimmung.

Archiv: www.auto-preisliste.de

Fahrzeug-Bestellschlüssel

Benziner-Versionen	Ausstattungslinie	Bestellschlüssel
1.4 16V (95 PS)	Alfa Romeo MiTo	83.145.B31.0
1.4 16V (95 PS)	Alfa Romeo MiTo Turismo	83.145.E31.0
1.4 TB 16 (155 PS)	Alfa Romeo MiTo	83.145.B35.0
1.4 TB 16 (155 PS)	Alfa Romeo MiTo Turismo	83.145.E35.0

Diesel-Versionen	Ausstattungslinie	Bestellschlüssel
1.6 JTDM 16V (120 PS)	Alfa Romeo MiTo	83.145.B38.0
1.6 JTDM 16V (120 PS)	Alfa Romeo MiTo Turismo	83.145.E38.0

Ausschließende Sonderausstattungen

025	nicht in Verbindung mit	140
140	nicht in Verbindung mit	025
245	nicht in Verbindung mit	4J3, 55Y
4I5	nicht in Verbindung mit	132, 140, 416, 456, 508, 823
5C4	nicht in Verbindung mit	097, 4GF, 409, 431, 432, 439, 5C8, 923
5C8	nicht in Verbindung mit	097, 4GF, 409, 431, 432, 439, 5C4, 803, 923
55Y	nicht in Verbindung mit	4J3
108	nicht in Verbindung mit	208, 431, 432, 439
208	nicht in Verbindung mit	108, 431, 432, 439
431	nicht in Verbindung mit	108, 208, 432, 439
432	nicht in Verbindung mit	108, 208, 432, 439
439	nicht in Verbindung mit	108, 208, 431, 432, 803
4J3	nicht in Verbindung mit	55Y

Gebundene Sonderausstattungen

230	nur in Verbindung mit	097 oder 5C4 oder 5C8
245	nur in Verbindung mit	320
4J3	nur in Verbindung mit	320, 4FV, 709, 710
55Y	nur in Verbindung mit	320, 4FV, 4SG, 709, 710
5C4	nur in Verbindung mit	728 oder 211
5C8	nur in Verbindung mit	728 oder 211
54K	nur in Verbindung mit	4J3 oder 55Y
709	nur in Verbindung mit	4J3, 320, 710 oder 55Y, 320, 710
718	nur in Verbindung mit	717
728	nur in Verbindung mit	5C4
508	nur in Verbindung mit	710

(C) auto-preisliste.de: Dateinutzung ist nur zum privaten Gebrauch gestattet –
weitere Veröffentlichung, Übermittlung, Reproduktion oder andere Nutzung dieser Datei ist untersagt bzw. bedarf unserer schriftlichen Zustimmung.

Archiv: www.auto-preisliste.de

Ihr Alfa Romeo MiTo

Ihre Sonderausstattungswünsche

Ihr Kaufpreis

€

Finanzierungsangebot

Anzahlung/ Anrechnung Gebrauchtwagen:	€
Finanzierungssumme:	€
Raten à	€
Effektiver Jahreszins:	%
Schlussrate:	€

Leasingangebot

Monatsrate:	
Laufzeit:	
Monate:	
Fahrleistung:	km/Jahr
Leasingsonderzahlung:	€

(C) auto-preisliste.de: Dateinutzung ist nur zum privaten Gebrauch gestattet –
weitere Veröffentlichung, Übermittlung, Reproduktion oder andere Nutzung dieser Datei ist untersagt bzw. bedarf unserer schriftlichen Zustimmung.

Archiv: www.auto-preisliste.de

Ihr Alfa Romeo Händler:

Eine Preisliste der Fiat Group Automobiles Germany AG
Alfa Romeo Marketing · Hanauer Landstraße 176 · 60314 Frankfurt am Main
www.alfaromeo.de

(C) auto-preisliste.de: Dateinutzung ist nur zum privaten Gebrauch gestattet –
weitere Veröffentlichung, Übermittlung, Reproduktion oder andere Nutzung dieser Datei ist untersagt bzw. bedarf unserer schriftlichen Zustimmung.

Alfa InfoMore
00 800 2532 0000

80700000 · 10/2008