Archiv: www.auto-preisliste.de

PREISLISTE

Alfa Romeo Brera | Alfa Romeo Spider

(C) auto-preisliste.de: Dateinutzung ist nur zum privaten Gebrauch gestattet –
weitere Veröffentlichung, Übermittlung, Reproduktion oder andere Nutzung dieser Datei ist untersagt bzw. bedarf unserer schriftlichen Zustimmung.

Archiv: www.auto-preisliste.de

Auszug der serienmäßigen Ausstattungsdetails

Alfa Romeo Brera

Auszug der serienmäßigen Ausstattungsdetails

- Airbags
  - Beifahrerairbag, abschaltbar
  - Fahrer- und Beifahrerairbag, 2-stufig
  - Knie-Airbag für Fahrer
  - Kopfairbag, durchgehend vorne und hinten
  - Seitenairbag für Fahrer und Beifahrer im Sitz integriert
- Audioanlage mit CD, 6 Lautsprechern und Antenne
- Außenspiegel elektrisch verstell-, beheiz- und anklappbar
- Cruise Control (Fahrgeschwindigkeitsregelung)
- Klimaautomatik, zwei Zonen, getrennt regelbar, mit Pollen- und Aktivkohlefilter
- Leder-Lenkrad und Leder-Schaltknauf
- Leichtmetallräder, 7,5J x 17" mit Bereifung 225/50
- Multifunktionstasten für Radio- und Telefon-Bedienung am Lenkrad
- Nebelscheinwerfer
- Parksensoren hinten in den Stoßfänger integriert, mit akustischer Warnmeldung
- Rücksitzbank asymmetrisch geteilt, umklappbar
- Vehicle Dynamic Control VDC (dynamische Fahrstabilitätskontrolle)
  - mit Anti-Blockier-System (ABS)
  - mit Antriebsschlupfregelung (ASR)
  - mit Bremsassistent (HBA)
  - mit elektronischer Bremskraftverteilung (EBD)
  - mit elektronischem Sperrdifferenzial (Electronic Q2)
  - mit Hill-Holder (Berganfahrhilfe)
  - mit Motorschleppmomentregelung (MSR)
- Zentralverriegelung mit Funkfernbedienung und elektrischer Funktion zum Öffnen des Kofferraums

Alfa Romeo Brera 2.0 JTDM 16V

Zusätzliche serienmäßige Ausstattungsdetails

- Zusatzheizung, elektrisch (zur schnelleren Erwärmung des Innenraums)

Alfa Romeo Brera 2.4 JTDM 20V

Zusätzliche serienmäßige Ausstattungsdetails

- Bi-Xenon-Scheinwerfer
- Scheinwerferwaschanlage
- Zusatzheizung, elektrisch (zur schnelleren Erwärmung des Innenraums)

Alfa Romeo Brera 3.2 JTS V6 24V

Zusätzliche serienmäßige Ausstattungsdetails

- Bi-Xenon-Scheinwerfer
- Scheinwerferwaschanlage
- Sitzbezüge in Exklusiv-Leder FRAU® Foligno und Türeinsätze in Leder
- Sitzverstellung, elektrisch mit Memoryfunktion inkl. Außenspiegel und 3-stufiger Sitzheizung

Die in diesem Prospekt enthaltenen Beschreibungen und Abbildungen, Angaben über Lieferumfang, Ausstattung, Farbton, Aussehen, Leistungen, Maße, Gewichte, Kraftstoffverbrauch und Betriebskosten der zu erfragenden Fahrzeuge entsprechen dem Zeitpunkt der Drucklegung: 10.2009. Die konkrete Ausstattung des Fahrzeugs ist beim Händler unter Bezugnahme auf die jeweils aktuelle Preisliste zu erfragen. Alle angegebenen Preise sind unverbindliche Preisempfehlungen ab Werk. Änderungen sind vorbehalten.

Copyright: Jede Weitere Dateinutzung ist nur zum privaten Gebrauch gestattet – weitere Veröffentlichung, Übermittlung, Reproduktion oder andere Nutzung dieser Datei ist untersagt bzw. bedarf unserer schriftlichen Zustimmung.

Archiv: www.auto-preisliste.de

Alfa Romeo Brera Benziner-Versionen Preis in Euro **inkl. 19 % MwSt.** / exkl. MwSt.

Motorversion	Zylinder	Leistung	Getriebe	Verbrauch (l/100 km)* innerorts/außerorts/kombiniert	CO_2-Emission (g/km)* kombiniert	**Alfa Romeo Brera**
1.8 TBi 16V	4	147 kW (200 PS)	6-Gang-Schaltgetriebe	11,8 / 6,0 / 8,1	189	**28.950,00** 24.327,73
3.2 JTS V6 24V	6	191 kW (260 PS)	6-Gang-Schaltgetriebe	16,4 / 7,9 / 11,0	260	**38.250,00** 32.142,86
3.2 JTS V6 24V Q4	6	191 kW (260 PS)	6-Gang-Schaltgetriebe	16,7 / 8,3 / 11,4	270	**40.550,00** 34.075,63
3.2 JTS V6 24V Q4	6	191 kW (260 PS)	6-Stufen-Automatikgetriebe	18,2 / 8,5 / 12,1	286	**42.650,00** 35.840,34

Alfa Romeo Brera Diesel-Versionen serienmäßig mit wartungsfreiem Diesel-Partikelfilter (DPF)

Motorversion	Zylinder	Leistung	Getriebe	Verbrauch (l/100 km)* innerorts/außerorts/kombiniert	CO_2-Emission (g/km)* kombiniert	**Alfa Romeo Brera**
2.0 JTDM 16V	4	125 kW (170 PS)	6-Gang-Schaltgetriebe	7,1 / 4,4 / 5,4	142	**33.400,00** 28.067,23
2.4 JTDM 20V	5	154 kW (210 PS)	6-Gang-Schaltgetriebe	9,2 / 5,4 / 6,8	179	**35.900,00** 30.168,07
2.4 JTDM 20V	5	147 kW (200 PS)	6-Stufen-Automatikgetriebe	11,4 / 5,8 / 7,9	208	**38.000,00** 31.932,77

*Alle Angaben nach RL 80/1268/EWG.

(C) auto-preisliste.de: Dateinutzung ist nur zum privaten Gebrauch gestattet –
weitere Veröffentlichung, Übermittlung, Reproduktion oder andere Nutzung dieser Datei ist untersagt bzw. bedarf unserer schriftlichen Zustimmung.

Archiv: www.auto-preisliste.de

Auszug der serienmäßigen Ausstattungsdetails

Alfa Romeo Spider

Auszug der serienmäßigen Ausstattungsdetails

- Airbags
  - Beifahrerairbag, abschaltbar
  - Fahrer- und Beifahrerairbag, 2-stufig
  - Knie-Airbag für Fahrer
  - Seitenairbag für Fahrer und Beifahrer im Sitz integriert
- Audioanlage mit CD, 6 Lautsprechern und Antenne
- Außenspiegel elektrisch verstell-, beheiz- und anklappbar
- Cruise Control (Fahrgeschwindigkeitsregelung)
- Klimaautomatik, zwei Zonen, getrennt regelbar, mit Pollen- und Aktivkohlefilter
- Leder-Lenkrad und Leder-Schaltknauf
- Leichtmetallräder, 7,5J x 17" mit Bereifung 225/50
- Multifunktionstasten für Radio- und Telefon-Bedienung am Lenkrad
- Nebelscheinwerfer
- Parksensoren hinten in den Stoßfänger integriert, mit akustischer Warnmeldung
- Überrollbügel, 2 einzeln feststehende
- Vehicle Dynamic Control VDC (dynamische Fahrstabilitätskontrolle)
  - mit Anti-Blockier-System (ABS)
  - mit Antriebsschlupfregelung (ASR)
  - mit Bremsassistent (HBA)
  - mit elektronischer Bremskraftverteilung (EBD)
  - mit elektronischem Sperrdifferenzial (Electronic Q2)
  - mit Hill-Holder (Berganfahrhilfe)
  - mit Motorschleppmomentregelung (MSR)
- Verdeck, elektrisch und vollautomatisch mit beheizbarer Heckscheibe aus Glas
- Windschott, transparent, zwischen den Überrollbügeln
- Zentralverriegelung mit Funkfernbedienung und elektrischer Funktion zum Öffnen des Kofferraums

Alfa Romeo Spider 2.0 JTDM 16V

Zusätzliche serienmäßige Ausstattungsdetails

- Zusatzheizung, elektrisch (zur schnelleren Erwärmung des Innenraums)

Alfa Romeo Spider 2.4 JTDM 20V

Zusätzliche serienmäßige Ausstattungsdetails

- Bi-Xenon-Scheinwerfer
- Scheinwerferwaschanlage
- Zusatzheizung, elektrisch (zur schnelleren Erwärmung des Innenraums)

Alfa Romeo Spider 3.2 JTS V6 24V

Zusätzliche serienmäßige Ausstattungsdetails

- Bi-Xenon-Scheinwerfer
- Scheinwerferwaschanlage
- Sitzbezüge in Exklusiv-Leder FRAU® Foligno und Türeinsätze in Leder
- Sitzverstellung, elektrisch mit Memoryfunktion inkl. Außenspiegel und 3-stufiger Sitzheizung

(C) auto-preisliste.de: Dateinutzung ist nur zum privaten Gebrauch gestattet –
weitere Veröffentlichung, Übermittlung, Reproduktion oder andere Nutzung dieser Datei ist untersagt bzw. bedarf unserer schriftlichen Zustimmung.

Archiv: www.auto-preisliste.de

Alfa Romeo Spider Benziner-Versionen

Preis in Euro **inkl. 19 % MwSt.** / exkl. MwSt.

Motorversion	Zylinder	Leistung	Getriebe	Verbrauch (l/100 km)* innerorts/außerorts/kombiniert	CO_2-Emission (g/km)* kombiniert	**Alfa Romeo Spider**
1.8 TBi 16V	4	147 kW (200 PS)	6-Gang-Schaltgetriebe	11,9 / 6,1 / 8,2	192	**31.950,00** 26.848,74
3.2 JTS V6 24V	6	191 kW (260 PS)	6-Gang-Schaltgetriebe	16,5 / 7,9 / 11,1	262	**41.250,00** 34.663,87
3.2 JTS V6 24V Q4	6	191 kW (260 PS)	6-Gang-Schaltgetriebe	16,9 / 8,4 / 11,5	272	**43.550,00** 36.596,64
3.2 JTS V6 24V Q4	6	191 kW (260 PS)	6-Stufen-Automatikgetriebe	18,4 / 8,6 / 12,2	288	**45.650,00** 38.361,34

Alfa Romeo Spider Diesel-Versionen serienmäßig mit wartungsfreiem Diesel-Partikelfilter (DPF)

Motorversion	Zylinder	Leistung	Getriebe	Verbrauch (l/100 km)* innerorts/außerorts/kombiniert	CO_2-Emission (g/km)* kombiniert	**Alfa Romeo Spider**
2.0 JTDM 16V	4	125 kW (170 PS)	6-Gang-Schaltgetriebe	7,1 / 4,4 / 5,4	142	**35.900,00** 30.168,07
2.4 JTDM 20V	5	154 kW (210 PS)	6-Gang-Schaltgetriebe	9,2 / 5,4 / 6,8	179	**38.400,00** 32.268,91
2.4 JTDM 20V	5	147 kW (200 PS)	6-Stufen-Automatikgetriebe	11,4 / 5,8 / 7,9	208	**40.500,00** 34.033,61

*Alle Angaben nach RL 80/1268/EWG.

(C) auto-preisliste.de: Dateinutzung ist nur zum privaten Gebrauch gestattet –
weitere Veröffentlichung, Übermittlung, Reproduktion oder andere Nutzung dieser Datei ist untersagt bzw. bedarf unserer schriftlichen Zustimmung.

Archiv: www.auto-preisliste.de

Sportpaket (5UH)

Exterieur	Preis in Euro inkl. 19% MwSt.
Brembo-Bremsanlage mit 4-Kolben-Monoblock-Festsattel vorne, rot lackiert	100,00
Interieur	
Mittelkonsole und Lenkradeinsatz aus dunklem Aluminium, Sportlenkrad mit schwarzen Nähten und Schaltknauf aus Leder	380,00
Sportpedale und Fußstütze aus Aluminium	200,00
Ziffernblätter in Sportdesign	30,00
Gesamtwert	710,00
Paketpreis	**400,00**
Kundenvorteil 44%	**310,00**

Sportpaket „ti“ (4KX) nur für die Versionen Alfa Romeo Brera 1.8 TBi 16V, 2.0 JTDM 16V und 2.4 JTDM 20V verfügbar

Exterieur	Preis in Euro inkl. 19% MwSt.
Brembo-Bremsanlage mit 4-Kolben-Monoblock-Festsattel vorne, rot lackiert	100,00
Leichtmetallräder 8J x 19" mit Bereifung 235/40, wahlweise Design „ti“ (421) oder „Competizione“ (4WQ), beide in Dunkelgrau	1.600,00
Sportfahrwerk mit 10 mm tiefergelegtem Fahrwerk	240,00
Interieur	
Mittelkonsole und Lenkradeinsatz aus dunklem Aluminium, Sportlenkrad mit schwarzen Nähten und Schaltknauf aus Leder	380,00
Sitzbezüge in Exklusiv-Leder FRAU® Foligno und Türeinsätze in Leder	1.300,00
Sitzverstellung, elektrisch mit Memoryfunktion auf der Fahrerseite inkl. Außenspiegel und Sitzheizung, 3-stufig	1.250,00
Sportpedale und Fußstütze aus Aluminium	200,00
Ziffernblätter in Sportdesign	30,00
Gesamtwert	5.100,00
Paketpreis	**3.500,00**
Kundenvorteil 31%	**1.600,00**

Sportpaket „ti“ (4KX) nur für die Version Alfa Romeo Brera 3.2 JTS V6 24V/Q-Tronic verfügbar

Exterieur	Preis in Euro inkl. 19% MwSt.
Brembo-Bremsanlage mit 4-Kolben-Monoblock-Festsattel vorne, rot lackiert	100,00
Leichtmetallräder 8J x 19" mit Bereifung 235/40, wahlweise Design „ti“ (421) oder „Competizione“ (4WQ), beide in Dunkelgrau	1.600,00
Sportfahrwerk mit 10 mm tiefergelegtem Fahrwerk	240,00
Interieur	
Mittelkonsole und Lenkradeinsatz aus dunklem Aluminium, Sportlenkrad mit schwarzen Nähten und Schaltknauf aus Leder	380,00
Sitzbezüge in Exklusiv-Leder FRAU® Foligno und Türeinsätze in Leder	0,00
Sitzverstellung, elektrisch mit Memoryfunktion auf der Fahrerseite inkl. Außenspiegel und Sitzheizung, 3-stufig	0,00
Sportpedale und Fußstütze aus Aluminium	200,00
Ziffernblätter in Sportdesign	30,00
Gesamtwert	2.550,00
Paketpreis	**1.600,00**
Kundenvorteil 37%	**950,00**

(C) auto-preisliste.de: Dateinutzung ist nur zum privaten Gebrauch gestattet –
weitere Veröffentlichung, Übermittlung, Reproduktion oder andere Nutzung dieser Datei ist untersagt bzw. bedarf unserer schriftlichen Zustimmung.

Archiv: www.auto-preisliste.de

Alfa Romeo Brera / Alfa Romeo Spider

	1.8 TBi 16V	3.2 JTS V6 24V	2.0 JTDM 16V	2.4 JTDM 20V
Sicherheit / Airbags / Assistenzsysteme				
Airbag für Fahrer und Beifahrer, 2-stufig	●	●	●	●
Abschaltbarer Beifahrerairbag	●	●	●	●
Knie-Airbag für Fahrer	●	●	●	●
Kopfairbag, durchgehend vorne und hinten (nur Alfa Romeo Brera)	●	●	●	●
Seitenairbags für Fahrer und Beifahrer, im Sitz integriert	●	●	●	●
Anti-Blockier-System (ABS) mit elektronischer Bremskraftverteilung (EBD)	●	●	●	●
Antriebsschlupfregelung (ASR) und Motorschleppmomentregelung (MSR)	●	●	●	●
Bi-Xenon-Scheinwerfer	○	●	○	●
Brandschutzsystem (FPS)	●	●	●	●
Elektronisches Sperrdifferenzial (Electronic Q2)	●	●	●	●
„Follow-Me-Home“-Funktion	●	●	●	●
Kindersitzbefestigung ISOFIX im Fond an den äußeren Sitzen (nur Alfa Romeo Brera)	●	●	●	●
Lenkrad mechanisch axial und vertikal verstellbar	●	●	●	●
Lenksäule mechanisch in Höhe und Länge verstellbar	●	●	●	●
Nebelscheinwerfer und Nebelschlussleuchte	●	●	●	●
Scheibenbremsen vorne und hinten	●	●	●	●
Scheinwerferwaschanlage	○	●	○	●
Seitenaufprallschutz	●	●	●	●
Service-Intervallanzeige	●	●	●	●
Servolenkung	●	●	●	●
Sicherheitsgurte, vorne mit Gurtstraffern und Gurtkraftbegrenzern	●	●	●	●
Sicherheitsgurte, hinten 3-Punkt-Automatikgurte (nur Alfa Romeo Brera)	●	●	●	●
Überrollbügel, 2 einzeln feststehende (nur Alfa Romeo Spider)	●	●	●	●
Vehicle Dynamic Control VDC (dynamische Fahrstabilitätskontrolle) mit Hill-Holder und Bremsassistent	●	●	●	●
VDC/ASR abschaltbar	●	●	●	●
Wegfahrsperre, elektronisch (Alfa Romeo Code)	●	●	●	●
Komfortausstattung / Sonstige Ausstattung				
Abgasanlage, beidseitig mit 2-flutigen verchromten Endrohren	●	●	●	●
Ablagefächer, 2 hinter den Sitzen, abschließbar (nur Alfa Romeo Spider)	●	●	●	●
Analoge Instrumente für Kraftstoff-, Wassertemperatur- und Ladedruckanzeige	●	–	●	●
Analoge Instrumente für Kraftstoff-, Wassertemperatur- und Öltemperaturanzeige	–	●	–	–
Außenspiegel elektrisch verstell-, beheiz- und anklappbar	●	–	●	●
Außenspiegel elektrisch verstell-, beheiz- und anklappbar mit Memoryfunktion	○	●	○	○
Außentemperaturanzeige	●	●	●	●
Ausstiegsbeleuchtung in den Türen	●	●	●	●

(C) auto-preisliste.de: Dateinutzung ist nur zum privaten Gebrauch gestattet – weitere Veröffentlichung, Übermittlung, Reproduktion oder andere Nutzung dieser Datei ist untersagt bzw. bedarf unserer schriftlichen Zustimmung.

● > Serienausstattung ○ > Sonderausstattung – > nicht erhältlich

Archiv: www.auto-preisliste.de

Alfa Romeo Brera / Alfa Romeo Spider

	1.8 TBi 16V	3.2 JTS V6 24V	2.0 JTDM 16V	2.4 JTDM 20V
Komfortausstattung / Sonstige Ausstattung				
Beleuchtung Innenraum inkl. Leseleuchte, Kofferraum und Handschuhfach	●	●	●	●
Bordinstrumentierung mit Multifunktionsdisplay und Trip-Computer	●	●	●	●
Check-Control für Türen und Kofferraum	●	●	●	●
Cruise Control (Fahrgeschwindigkeitsregelung)	●	●	●	●
Dachsäulen und -himmel in Schwarz (nur Alfa Romeo Brera)	●	●	●	●
Einstiegsleiste mit Edelstahleinsatz	●	●	●	●
Fensterheber elektrisch vorne mit Automatikvorrichtung	●	●	●	●
Funkfernbedienung für die Zentralverriegelung mit elektrischer Funktion zum Öffnen des Kofferraums	●	●	●	●
Fußmatten	●	●	●	●
Heckscheibenheizung mit Abschaltautomatik	●	●	●	●
Heckscheibenwischer mit Intervallschaltung (nur Alfa Romeo Brera)	●	●	●	●
Intervallschaltung für Scheibenwischer vorne (2 Geschwindigkeiten, 4 Intervalle)	●	●	●	●
Klimaautomatik, zwei Zonen, getrennt regelbar, mit Pollen- und Aktivkohlefilter	●	●	●	●
Leder-Lenkrad und Leder-Schaltknauf	●	●	●	●
Leder-Sportlenkrad und Leder-Schaltknauf (nur für Q-Tronic-Versionen)	–	●	–	●
Make-up-Spiegel, Fahrer- und Beifahrerseite, beleuchtet (nur Alfa Romeo Brera)	●	●	●	●
Mittelarmlehne vorne mit klimatisiertem Ablagefach	●	●	●	●
Mittelarmlehne hinten mit Ski-Durchreiche (nur Alfa Romeo Brera)	●	●	●	●
Ölstandanzeige im Multifunktionsdisplay integriert	●	●	●	●
Parksensoren hinten in den Stoßfänger integriert, mit akustischer Warnmeldung	●	●	●	●
Schaltwippen am Lenkrad zur Getriebesteuerung (nur für Q-Tronic-Versionen)	–	●	–	●
Starterknopf	●	●	●	●
Tankklappe an der Zentralverriegelung angeschlossen	●	●	●	●
Verdeck, elektrisch und vollautomatisch mit beheizbarer Heckscheibe aus Glas (nur Alfa Romeo Spider)	●	●	●	●
Verzurrösen im Kofferraum	●	●	●	●
Wärmeschutzverglasung	●	●	●	●
Windschott, transparent zwischen den Überrollbügeln (nur Alfa Romeo Spider)	●	●	●	●
Zentralverriegelung bedienbar von der Mittelkonsole	●	●	●	●
Zusatzheizung, elektrisch (zur schnelleren Erwärmung des Innenraums)	–	–	●	●

(C) auto-preisliste.de: Dateinutzung ist nur zum privaten Gebrauch gestattet –
weitere Veröffentlichung, Übermittlung, Reproduktion oder andere Nutzung dieser Datei ist untersagt bzw. bedarf unserer schriftlichen Zustimmung.

Archiv: www.auto-preisliste.de

Alfa Romeo Brera / Alfa Romeo Spider

	1.8 TBi 16V	3.2 JTS V6 24V	2.0 JTDM 16V	2.4 JTDM 20V
Sitze / Sitzkomfort				
Fahrer- und Beifahrersitz längenverstellbar	●	●	●	●
Fahrer- und Beifahrersitz mit manueller Lordosenverstellung	●	●	●	●
Fahrersitz mit manueller Höhen- und Sitzflächenverstellung	●	●	●	●
Rücksitzbank asymmetrisch geteilt, umklappbar (nur Alfa Romeo Brera)	●	●	●	●
Sitzlehnenverstellung, elektrisch	●	●	●	●
Sitzverstellung, elektrisch mit Memoryfunktion inkl. Außenspiegel und 3-stufiger Sitzheizung	○	●	○	○
Sportsitze mit Sitzbezügen in Stoff	●	–	●	●
Sportsitze mit Sitzbezügen in Exklusiv-Leder FRAU® Foligno	○	●	○	○
Radio- / Audioprogramm				
Audioanlage mit CD, 6 Lautsprechern und Antenne	●	●	●	●
Multifunktionstasten für Radio- und Telefonbedienung am Lenkrad	●	●	●	●
Räder und Reifen				
Leichtmetallräder „Supersport“, 7,5J x 17", mit Bereifung 225/50	●	●	●	●
Reifen-Reparatur-Kit	●	●	●	●

● > Serienausstattung ○ > Sonderausstattung – > nicht erhältlich

(C) auto-preisliste.de: Dateinutzung ist nur zum privaten Gebrauch gestattet. weitere Veröffentlichung, Übermittlung, Reproduktion oder andere Nutzung dieser Datei ist untersagt bzw. bedarf unserer schriftlichen Zustimmung.

Archiv: www.auto-preisliste.de

Alfa Romeo Brera / Alfa Romeo Spider

	Code	Preis in Euro **inkl. 19 % MwSt.** exkl. MwSt.	**1.8 TBi 16V**	**3.2 JTS V6 24V**	**2.0 JTDM 16V**	**2.4 JTDM 20V**
Sicherheit / Airbags / Assistenzsysteme						
Bi-Xenon-Scheinwerfer mit Scheinwerferwaschanlage	102 230	**870,00** 731,09	○	●	○	●
Diebstahlwarnanlage mit Neigungssensor und Safe-Lock	213	**390,00** 327,73	○	○	○	○
Knie-Airbag für Beifahrer	151	**195,00** 163,87	○	○	○	○
Reifendrucksensoren (TMPS) (nur in Verbindung mit 18"-, 19"-Leichtmetallrädern bestellbar)	365	**280,00** 235,29	○	○	○	○
Komfortausstattung / Sonstige Ausstattung						
Automatikgetriebe Q-Tronic, 6-Stufen, mit Schaltwippen am Lenkrad zur Getriebe-steuerung (für Version 3.2 JTS V6 24V nur in Verbindung mit Allrad-Antrieb Q4 bestellbar)		**2.100,00** 1.764,71	–	○	–	○
Allrad-Antrieb Q4, permanent		**2.300,00** 1.932,77	–	○	–	–
Gepäcknetz im Kofferraum	762	**65,00** 54,62	○	○	○	○
Sonnenrollo, elektrisch für das Panorama-Glasdach (Sky View) (nur für Alfa Romeo Brera bestellbar)	59E	**600,00** 504,20	○	○	○	○
Windschutzscheibe mit Infrarotschutz und dunkler Eintönung oben, im Bereich der Ruhe-stellung der Scheibenwischer beheizbar (nur in Verbindung mit Sichtpaket bestellbar)	57J	**310,00** 260,50	○	○	○	○
Lackierung						
Uni-Lackierung Rosso Alfa	5B2	ohne Aufpreis	○	○	○	○
Metallic-Lackierung	210	**600,00** 504,20	○	○	○	○

(C) auto-preisliste.de: Dateinutzung ist nur zum privaten Gebrauch gestattet –
weitere Veröffentlichung, Übermittlung, Reproduktion oder andere Nutzung dieser Datei ist untersagt bzw. bedarf unserer schriftlichen Zustimmung.

● > Serienausstattung ○ > Sonderausstattung – > nicht erhältlich

Archiv: www.auto-preisliste.de

	Code	Modell	Preis in Euro **inkl. 19 % MwSt.** exkl. MwSt.	**1.8 TBi 16V**	**3.2 JTS V6 24V**	**2.0 JTDM 16V**	**2.4 JTDM 20V**
Sitze / Sitzkomfort / Armaturenbrett							
Sitzverstellung, elektrisch mit Memoryfunktion auf der Fahrerseite inkl. Außenspiegel und 3-stufiger Sitzheizung (nur in Verbindung mit Sitzbezügen in Leder bestellbar)	135 58J		**1.250,00** 1.050,42	○	●	○	○
Sitzbezüge in Exklusiv-Leder FRAU® Foligno und Türeinsätze in Leder	211	Brera	**1.300,00** 1.092,44	○	●	○	○
		Spider	**1.000,00** 840,34	○	●	○	○
Sitzbezüge in Exklusiv-Leder FRAU® Foligno in Schwarz mit roten Nähten und Türeinsätze in Leder (nur in Verbindung mit Sportpaket „ti“ bestellbar)	5ED	Brera	**0,00** 0,00	○	○	○	○
Sitzbezüge in Exklusiv-Leder FRAU® Foligno und Türeinsätze in Leder, oberer Teil des Armaturenbretts und der Türverkleidungen mit Leder POLTRONA FRAU® bezogen	52J	Brera	**2.600,00** 2.184,87	○	–	○	○
			1.300,00 1.092,44	–	○	–	–
		Spider	**2.300,00** 1.932,77	○	–	○	○
			1.300,00 1.092,44	–	○	–	–
Sitzbezüge in Exklusiv-Leder FRAU® Foligno in Schwarz mit roten Nähten und Türeinsätze in Leder, oberer Teil des Armaturenbretts und der Türverkleidungen mit Leder POLTRONA FRAU® in Schwarz mit roten Nähten bezogen (nur in Verbindung mit Sportpaket „ti“ bestellbar)	4N5	Brera	**1.300,00** 1.092,44	○	○	○	○
Sitzbezüge in Leder POLTRONA FRAU® Ravello und Türeinsätze in Leder	732	Brera	**2.200,00** 1.848,74	○	–	○	○
			900,00 756,30	–	○	–	–
		Spider	**1.900,00** 1.596,64	○	–	○	○
			900,00 756,30	–	○	–	–
Sitzbezüge in Leder POLTRONA FRAU® Ravello und Türeinsätze in Leder, oberer Teil des Armaturenbretts und der Türverkleidungen mit Leder POLTRONA FRAU® bezogen	4H0	Brera	**3.500,00** 2.941,18	○	–	○	○
			2.200,00 1.848,74	–	○	–	–
		Spider	**3.200,00** 2.689,08	○	–	○	○
			2.200,00 1.848,74	–	○	–	–

(C) auto-preisliste.de: Dateinutzung ist nur zum privaten Gebrauch gestattet –
weitere Veröffentlichung, Übermittlung, Reproduktion oder andere Nutzung dieser Datei ist untersagt bzw. bedarf unserer schriftlichen Zustimmung.

Archiv: www.auto-preisliste.de

Alfa Romeo Brera / Alfa Romeo Spider

	Code	Preis in Euro **inkl. 19 % MwSt.** exkl. MwSt.	**1.8 TBi 16V**	**3.2 JTS V6 24V**	**2.0 JTDM 16V**	**2.4 JTDM 20V**
Ausstattungspakete						
Mittelkonsole und Lenkradeinsatz aus dunklem Aluminium, Sportlenkrad mit schwarzen Nähten und Schaltknauf aus Leder	4MP	**380,00** 319,33	○	○	○	○
für Version Q-Tronic		**130,00** 109,24	–	○	–	○
Mittelkonsole und Lenkradeinsatz aus dunklem Aluminium, Sportlenkrad mit roten Nähten und Schaltknauf aus Leder	329	**380,00** 319,33	○	○	○	○
für Version Q-Tronic		**130,00** 109,24	–	○	–	○
Mittelkonsole und Lenkradeinsatz aus Carbon, Sportlenkrad mit schwarzen Nähten und Schaltknauf aus Leder	5EP	**550,00** 462,18	○	○	○	○
für Version Q-Tronic		**300,00** 252,10	–	○	–	○
Mittelkonsole und Lenkradeinsatz aus Carbon, Sportlenkrad mit roten Nähten und Schaltknauf aus Leder	5EN	**550,00** 462,18	○	○	○	○
für Version Q-Tronic		**300,00** 252,10	–	○	–	○
Sichtpaket: Lichtsensor (automatische Fahrlichtsteuerung), Regensensor, Scheibenbeschlagsensor	4A6	**310,00** 260,50	○	○	○	○
Sportpaket (Umfang siehe Seite 6)	5UH	**400,00** 336,13	○	○	○	○
serienmäßig inkl. Option 4MP oder 329						
oder wahlweise auch mit Option 5EP oder 5EN		**570,00** 478,99	○	○	○	○
Sportpaket „ti“ (Umfang siehe Seite 6, nur für Version Alfa Romeo Brera bestellbar)	4KX	**3.500,00** 2.941,18	○	–	○	○
serienmäßig inkl. Option 4MP oder 329						
oder wahlweise auch mit Option 5EP oder 5EN		**3.670,00** 3.084,03	○	–	○	○
für Motorversion 3.2 JTS V6 24V		**1.600,00** 1.344,54	–	○	–	–
serienmäßig inkl. Option 4MP oder 329						
oder wahlweise auch mit Option 5EP oder 5EN		**1.770,00** 1.487,39	–	○	–	–

(C) auto-preisliste.de: Dateinutzung ist nur zum privaten Gebrauch gestattet –
weitere Veröffentlichung, Übermittlung, Reproduktion oder andere Nutzung dieser Datei ist untersagt bzw. bedarf unserer schriftlichen Zustimmung.

Archiv: www.auto-preisliste.de

Alfa Romeo Brera / Alfa Romeo Spider

	Code	Preis in Euro **inkl. 19 % MwSt.** exkl. MwSt.	**1.8 TBi 16V**	**3.2 JTS V6 24V**	**2.0 JTDM 16V**	**2.4 JTDM 20V**
Radio- / Audioprogramm						
Audioanlage mit CD und MP3	41A	**65,00** 54,62	○	○	○	○
Blue&Me™ Bluetooth®-Funk-Freisprecheinrichtung mit USB-Anschluss im Handschuhfach	4J3 4FV	**360,00** 302,52	○	○	○	○
Blue&Me NAV™ Bluetooth®-Funk-Freisprecheinrichtung mit USB-Anschluss im Handschuhfach plus On-Board-Navigationssystem mit Sprachmitteilung und Piktogrammdarstellung im Multifunktionsdisplay (inkl. Deutschlandkarte)	55Y 4FV 4SG	**650,00** 546,22	○	○	○	○
BOSE®-Soundsystem mit digitalem Verstärker, 8 Hochleistungslautsprechern inkl. Subwoofer	718	**770,00** 647,06	○	○	○	○
CD-Wechsler (10-fach) im Kofferraum	563	**380,00** 319,33	○	○	○	○
Navigationssystem mit TMC-Pro® inklusive Blue&Me™ Hochauflösendes 6,5“-Farbdisplay mit hochwertiger Kartendarstellung, Audioanlage mit Doppeltuner, CD/MP3-CD-Laufwerk, Kartenmaterial für Europa auf SD-Karte, Bluetooth®-Funk-Freisprecheinrichtung mit USB-Anschluss im Handschuhfach (nur in Verbindung mit Mittelkonsole aus Aluminium (Code 4MP/329) oder aus Carbon (Code 5EP/5EW) bestellbar)	5WA 5JW	**1.660,00** 1.394,96	○	○	○	○

● > Serienausstattung ○ > Sonderausstattung – > nicht erhältlich

(C) auto-preisliste.de: Dateinutzung ist nur zum privaten Gebrauch gestattet. weitere Veröffentlichung, Übermittlung, Reproduktion oder andere Nutzung dieser Datei ist untersagt bzw. bedarf unserer schriftlichen Zustimmung.

Archiv: www.auto-preisliste.de

Alfa Romeo Brera / Alfa Romeo Spider

	Code	Preis in Euro **inkl. 19 % MwSt.** exkl. MwSt.	**1.8 TBi 16V**	**3.2 JTS V6 24V**	**2.0 JTDM 16V**	**2.4 JTDM 20V**
Räder						
Leichtmetallräder „Sport I“, 7,5J x 17", mit Bereifung 225/50	432	**0,00** 0,00	○	○	○	○
Leichtmetallräder „Supersport“, 7,5J x 17", mit Bereifung 225/50	5ER		●	●	●	●
Leichtmetallräder „Supersport I“, 8J x 18", mit Bereifung 235/45	439	**800,00** 672,27	○	○	○	○
Leichtmetallräder „8C“, 8J x 18" in Dunkelgrau, mit Bereifung 235/45	5A6	**800,00** 672,27	○	○	○	○
Leichtmetallräder „Sport II“, 8J x 18", mit Bereifung 235/45	4AY	**800,00** 672,27	○	○	○	○
Leichtmetallräder „ti“, 8J x 19", mit Bereifung 235/40	435	**1.500,00** 1.260,54	○	○	○	○
Leichtmetallräder „ti“, 8J x 19" in Dunkelgrau, mit Bereifung 235/40	421	**1.600,00** 1.344,54	○	○	○	○
Leichtmetallräder „Competizione“, 8J x 19" in Dunkelgrau, mit Bereifung 235/40	4WQ	**1.600,00** 1.344,54	○	○	○	○
Notrad inkl. Wagenheber	803	**105,00** 88,24	○	○	○	○

(C) auto-preisliste.de: Dateinutzung ist nur zum privaten Gebrauch gestattet – weitere Veröffentlichung, Übermittlung, Reproduktion oder andere Nutzung dieser Datei ist untersagt bzw. bedarf unserer schriftlichen Zustimmung.

● > Serienausstattung ○ > Sonderausstattung – > nicht erhältlich

Archiv: www.auto-preisliste.de

Alfa Romeo Brera / Alfa Romeo Spider

	1.8 TBi 16V	3.2 JTS V6 24V	3.2 JTS V6 24V Q4 / Q-Tronic	2.0 JTDM 16V	2.4 JTDM 20V	2.4 JTDM 20V Q-Tronic
Motor						
Zylinderanzahl, Anordnung	4 in Reihe	6 in 60°-V-Stellung	6 in 60°-V-Stellung	4 in Reihe	5 in Reihe	5 in Reihe
Bohrung x Hub (mm)	83 x 80,5	85,6 x 89	85,6 x 89	83 x 90,4	82 x 90,4	82 x 90,4
Hubraum (cm^3)	1.742	3.195	3.195	1.956	2.387	2.387
Max. Leistung kW (PS)	147 (200)	191 (260)	191 (260)	125 (170)	154 (210)	147 (200)
Drehzahl bei max. Leistung (U/min)	5.000	6.300	6.300	4.000	4.000	4.000
Max. Drehmoment EG Nm (kgm)	320 (32,7)	322 (32,8)	322 (32,8)	360 (36,7)	400 (41,8)	400 (40,8)
Drehzahl bei max. Drehmoment (U/min)	1.400	4.500	4.500	1.750	1.500	2.000
Ventilsteuerung	2 oben liegende Nockenwellen	4 oben liegende Nockenwellen, 24V, Twin Phaser	4 oben liegende Nockenwellen, 24V, Twin Phaser	2 oben liegende Nockenwellen, 16V	2 oben liegende Nockenwellen, 20V	2 oben liegende Nockenwellen, 20V
Aufladung	Abgasturbolader	–	–	Abgasturbolader mit variabler Turbinengeometrie	Abgasturbolader mit variabler Turbinengeometrie	Abgasturbolader mit variabler Turbinengeometrie
Kraftstoffaufbereitung	Direkteinspritzung	Direkteinspritzung (JTS)	Direkteinspritzung (JTS)	Multijet-Direkteinspritzung (Typ Common-Rail)	Multijet-Direkteinspritzung (Typ Common-Rail)	Multijet-Direkteinspritzung (Typ Common-Rail)
Batterie-Nennleistung (Ah)	90	90	90	90	90	90
Lichtmaschine (A)	120	150	150	150	150	150
Kraftübertragung						
Antrieb	Vorderräder	Vorderräder	Allrad-Antrieb	Vorderräder	Vorderräder	Vorderräder
Kupplung	Einscheiben-Trockenkupplung mit hydraulischer Betätigung	Einscheiben-Trockenkupplung mit hydraulischer Betätigung	Einscheiben-Trockenkupplung mit hydraulischer Betätigung / –	Einscheiben-Trockenkupplung mit hydraulischer Betätigung	Einscheiben-Trockenkupplung mit hydraulischer Betätigung	–
Getriebe	6-Gang-Schaltgetriebe	6-Gang-Schaltgetriebe	6-Gang-Schaltgetriebe / 6-Stufen-Automatikgetriebe	6-Gang-Schaltgetriebe	6-Gang-Schaltgetriebe	6-Stufen-Automatikgetriebe
Übersetzungsverhältnisse: 1. Gang	3,818:1	3,917:1	3,917:1 / 4,148:1	3,917:1	3,917:1	4,148:1
2. Gang	2,158:1	2,040:1	2,040:1 / 2,370:1	2,040:1	2,040:1	2,370:1
3. Gang	1,475:1	1,365:1	1,365:1 / 1,556:1	1,321:1	1,321:1	1,556:1
4. Gang	1,067:1	1,048:1	1,048:1 / 1,155:1	0,954:1	0,954:1	1,155:1
5. Gang	0,875:1	0,846:1	0,846:1 / 0,859:1	0,755:1	0,755:1	0,859:1
6. Gang	0,744:1	0,740:1	0,740:1 / 0,686:1	0,623:1	0,623:1	0,686:1
RG	3,545:1	3,749:1	3,749:1 / 3,394:1	3,750:1	3,750:1	3,394:1

(C) auto-preisliste.de: Dateinutzung ist nur zum privaten Gebrauch gestattet – weitere Veröffentlichung, Übermittlung, Reproduktion oder andere Nutzung dieser Datei ist untersagt bzw. bedarf unserer schriftlichen Zustimmung.

Archiv: www.auto-preisliste.de

Alfa Romeo Brera / Alfa Romeo Spider

	1.8 TBi 16V	3.2 JTS V6 24V	3.2 JTS V6 24V Q4 / Q-Tronic	2.0 JTDM 16V	2.4 JTDM 20V	2.4 JTDM 20V Q-Tronic
Fahrwerk						
Vorderradaufhängung	Vierlenker	Vierlenker	Vierlenker	Vierlenker	Vierlenker	Vierlenker
Hinterradaufhängung	Multilink	Multilink	Multilink	Multilink	Multilink	Multilink
Bereifung	Leichtmetallräder 7,5J x 17" mit Bereifung 225/50	Leichtmetallräder 7,5J x 17" mit Bereifung 225/50	Leichtmetallräder 7,5J x 17" mit Bereifung 225/50	Leichtmetallräder 7,5J x 17" mit Bereifung 225/50	Leichtmetallräder 7,5J x 17" mit Bereifung 225/50	Leichtmetallräder 7,5J x 17" mit Bereifung 225/50
Lenkung	Servolenkung	Servolenkung	Servolenkung	Servolenkung	Servolenkung	Servolenkung
Wendekreisdurchmesser (m)	10,7	10,7	10,7	10,7	10,7	10,7
Bremsanlage						
Scheibenbremsen, vorne Ø (mm)	330 x 28 innenbelüftet	330 x 28 innenbelüftet	330 x 28 innenbelüftet	330 x 28 innenbelüftet	330 x 28 innenbelüftet	330 x 28 innenbelüftet
Scheibenbremsen, hinten Ø (mm)	292 x 22 innenbelüftet	292 x 22 innenbelüftet	292 x 22 innenbelüftet	292 x 22 innenbelüftet	292 x 22 innenbelüftet	292 x 22 innenbelüftet
Handbremse	auf die Hinterräder	auf die Hinterräder	auf die Hinterräder	auf die Hinterräder	auf die Hinterräder	auf die Hinterräder

(C) auto-preisliste.de: Dateinutzung ist nur zum privaten Gebrauch gestattet –
weitere Veröffentlichung, Übermittlung, Reproduktion oder andere Nutzung dieser Datei ist untersagt bzw. bedarf unserer schriftlichen Zustimmung.

Archiv: www.auto-preisliste.de

Alfa Romeo Brera

	1.8 TBi 16V	3.2 JTS V6 24V	3.2 JTS V6 24V Q4 / Q-Tronic	2.0 JTDM 16V	2.4 JTDM 20V	2.4 JTDM 20V Q-Tronic
Gewichte / Abmessungen						
Gewicht (EU) des fahrbereiten Fahrzeugs inkl. Fahrer (kg)[1]	1.505	1.615	1.680 / 1.700	1.555	1.650	1.670
Zulässiges Gesamtgewicht (kg)	1.890	2.000	2.065 / 2.085	1.940	2.035	2.055
Zuladung (kg)[2]	385	385	385	385	385	385
Zulässige Achslast vorne/hinten (kg)	1.100 / 1.050	1.200 / 1.050	1.200 / 1.050	1.200 / 1.050	1.200 / 1.050	1.200 / 1.050
Kofferraumvolumen (dm^3)	300 / 610 (236/546 mit BOSE®-Anlage + 20-Liter-Cargo-Box)	300 / 610 (236/546 mit BOSE®-Anlage + 20-Liter-Cargo-Box)	300 / 610 (236/546 mit BOSE®-Anlage + 20-Liter-Cargo-Box)	300 / 610 (236/546 mit BOSE®-Anlage + 20-Liter-Cargo-Box)	300 / 610 (236/546 mit BOSE®-Anlage + 20-Liter-Cargo-Box)	300 / 610 (236/546 mit BOSE®-Anlage + 20-Liter-Cargo-Box)
Kraftstofftankinhalt mit Reserve (Liter)	70 (10)	70 (10)	70 (10)	70 (10)	70 (10)	70 (10)
Länge/Breite (mm)	4.410 / 1.830	4.410 / 1.830	4.410 / 1.830	4.410 / 1.830	4.410 / 1.830	4.410 / 1.830
Höhe (mm)	1.341	1.341	1.341	1.341	1.341	1.341
Radstand (mm)	2.528	2.528	2.528	2.528	2.528	2.528
Spurweite vorne/hinten unbeladen (mm)	1.579 / 1.559	1.579 / 1.559	1.579 / 1.559	1.579 / 1.559	1.579 / 1.559	1.579 / 1.559
Fahrleistungen						
Höchstgeschwindigkeit (km/h)	235	250	244	218	231	225
Beschleunigung 0–100 km/h (Sek.)	7,7	7,0	6,8 / 7,0	8,8	7,9	8,3
Kraftstoffverbrauch (nach RL 80/1268/EWG)						
Innerorts (l/100 km)	11,8	16,4	16,7 / 18,2	7,1	9,2	11,4
Außerorts (l/100 km)	6,0	7,9	8,3 / 8,5	4,4	5,4	5,8
Kombiniert (l/100 km)	8,1	11,0	11,4 / 12,1	5,4	6,8	7,9
Kraftstoffart	Super Bleifrei / 95 ROZ	Super Bleifrei / 95 ROZ	Super Bleifrei / 95 ROZ	Diesel	Diesel	Diesel
Kraftstoffspezifikation	EN 228	EN 228	EN 228	EN 590	EN 590	EN 590
CO_2-Emission (g/km) kombiniert	189	260	270 / 286	142	179	208
Schadstoffklasse	EURO 5	EURO 4	EURO 4	EURO 5	EURO 4	EURO 4
Wartungsfreier Diesel-Partikelfilter (DPF)	–	–	–	serienmäßig	serienmäßig	serienmäßig

[1] Im angegebenen Wert sind 90 % Tankfüllung sowie 68 kg für den Fahrer und 7 kg für Gepäck berücksichtigt. Das Leergewicht gilt für Fahrzeuge in serienmäßiger Ausstattung. Sonderausstattungen erhöhen diesen Wert.
[2] Bei Sonderausstattungen erhöht sich das Leergewicht, folglich verringert sich die Zuladung im Rahmen der max. zulässigen Lasten.

Durchschnittspreise der Produktpalette – nur zum privaten Gebrauch gestattet –
weitere Veröffentlichung, Übermittlung, Reproduktion oder andere Nutzung dieser Datei ist untersagt bzw. bedarf unserer schriftlichen Zustimmung.

Archiv: www.auto-preisliste.de

Alfa Romeo Spider

	1.8 TBi 16V	3.2 JTS V6 24V	3.2 JTS V6 24V Q4 / Q-Tronic	2.0 JTDM 16V	2.4 JTDM 20V	2.4 JTDM 20V Q-Tronic
Gewichte / Abmessungen						
Gewicht (EU) des fahrbereiten Fahrzeugs inkl. Fahrer (kg)[1]	1.565	1.675	1.740 / 1.760	1.615	1.710	1.730
Zulässiges Gesamtgewicht (kg)	1.840	1.950	2.015 / 2.035	1.890	1.985	2.005
Zuladung (kg)[2]	275	275	275	275	275	275
Zulässige Achslast vorne/hinten (kg)	1.100 / 1.050	1.200 / 1.050	1.200 / 1.050	1.200 / 1.050	1.200 / 1.050	1.200 / 1.050
Kofferraumvolumen (dm^3)[3]	253 / 200	253 / 200	253 / 200	253 / 200	253 / 200	253 / 200
Kraftstofftankinhalt mit Reserve (Liter)	70 (10)	70 (10)	70 (10)	70 (10)	70 (10)	70 (10)
Länge/Breite (mm)	4.393 / 1.830	4.393 / 1.830	4.393 / 1.830	4.393 / 1.830	4.393 / 1.830	4.393 / 1.830
Höhe (mm) (Verdeck geöffnet/geschlossen)	1.318 / 1.371	1.318 / 1.371	1.318 / 1.371	1.318 / 1.371	1.318 / 1.371	1.318 / 1.371
Radstand (mm)	2.528	2.528	2.528	2.528	2.528	2.528
Spurweite vorne/hinten unbeladen (mm)	1.579 / 1.559	1.579 / 1.559	1.579 / 1.559	1.579 / 1.559	1.579 / 1.559	1.579 / 1.559
Fahrleistungen						
Höchstgeschwindigkeit (km/h)	235	250	244	218	231	225
Beschleunigung 0–100 km/h (Sek.)	7,8	7,2	7,0 / 7,2	9,0	8,1	8,5
Kraftstoffverbrauch (nach RL 80/1268/EWG)						
Innerorts (l/100 km)	11,9	16,5	16,9 / 18,4	7,1	9,2	11,4
Außerorts (l/100 km)	6,1	7,9	8,4 / 8,6	4,4	5,4	5,8
Kombiniert (l/100 km)	8,2	11,1	11,5 / 12,2	5,4	6,8	7,9
Kraftstoffart	Super Bleifrei / 95 ROZ	Super Bleifrei / 95 ROZ	Super Bleifrei / 95 ROZ	Diesel	Diesel	Diesel
Kraftstoffspezifikation	EN 228	EN 228	EN 228	EN 590	EN 590	EN 590
CO_2-Emission (g/km) kombiniert	192	262	272 / 288	142	179	208
Schadstoffklasse	EURO 5	EURO 4	EURO 4	EURO 5	EURO 4	EURO 4
Wartungsfreier Diesel-Partikelfilter (DPF)	–	–	–	serienmäßig	serienmäßig	serienmäßig

[1] Im angegebenen Wert sind 90 % Tankfüllung sowie 68 kg für den Fahrer und 7 kg für Gepäck berücksichtigt. Das Leergewicht gilt für Fahrzeuge in serienmäßiger Ausstattung. Sonderausstattungen erhöhen diesen Wert.
[2] Bei Sonderausstattungen erhöht sich das Leergewicht, folglich verringert sich die Zuladung im Rahmen der max. zulässigen Lasten.
[3] Der zweite Wert bezieht sich auf die Integration eines optionalen Notrads im Kofferraum.

(C) www.auto-preisliste.de: Dateinutzung ist nur zum privaten Gebrauch gestattet –
weitere Veröffentlichung, Übermittlung, Reproduktion oder andere Nutzung dieser Datei ist untersagt bzw. bedarf unserer schriftlichen Zustimmung.

Archiv: www.auto-preisliste.de

Alfa Romeo Brera

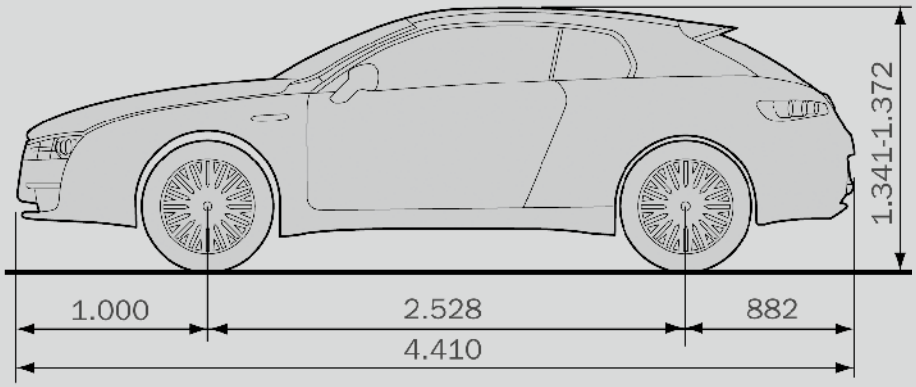

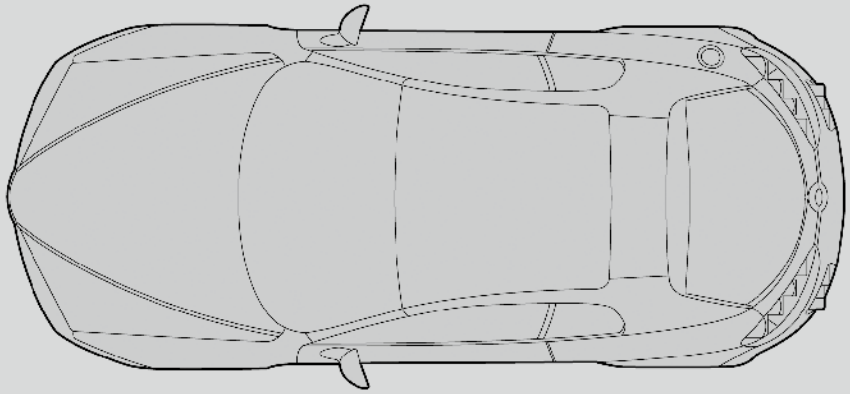

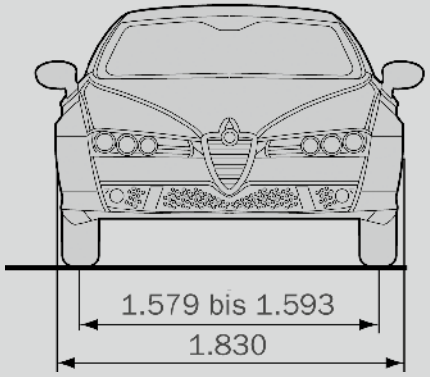

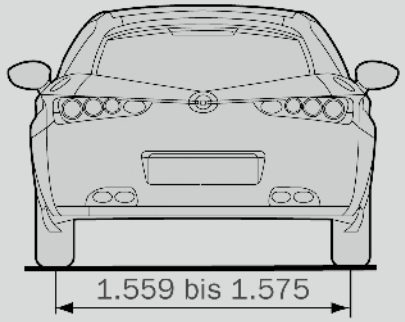

Alfa Romeo Spider

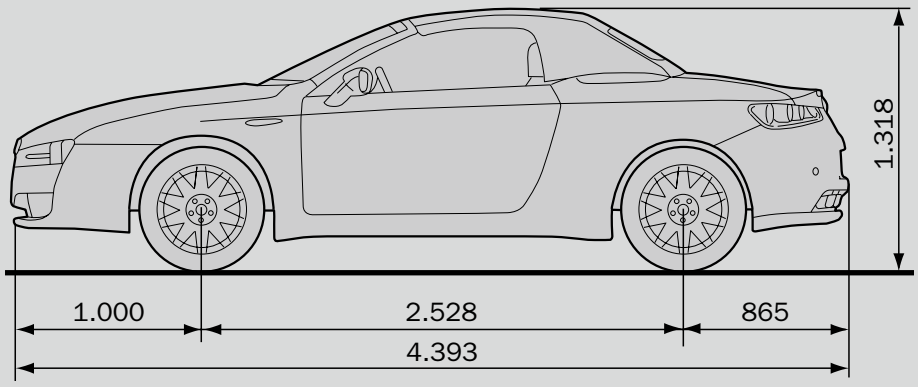

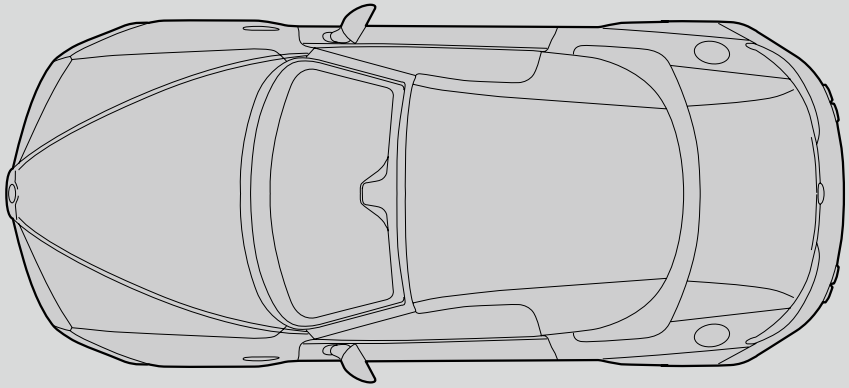

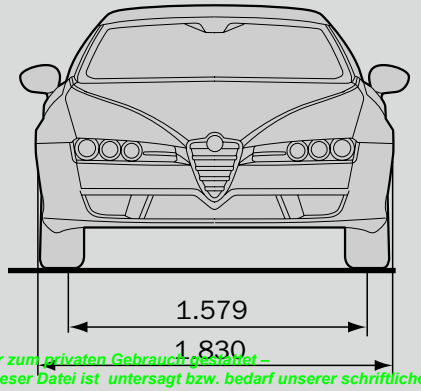

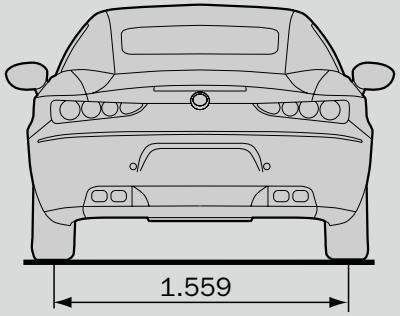

(C) auto-preisliste.de: Dateinutzung ist nur zum privaten Gebrauch gestattet –
weitere Veröffentlichung, Übermittlung, Reproduktion oder andere Nutzung dieser Datei ist untersagt bzw. bedarf unserer schriftlichen Zustimmung.

Archiv: www.auto-preisliste.de

Garantien

Unabhängig von gesetzlichen Sachmangelhaftungsansprüchen bietet Ihnen Alfa Romeo über das Händlernetz folgende Garantien: Zu jedem Alfa Romeo gehören die 2-jährige Alfa Romeo Fahrzeuggarantie ohne km-Begrenzung, die europaweite Mobilitätsgarantie für 2 Jahre, 3 Jahre Lackgarantie und 8 Jahre Garantie gegen Durchrostungsschäden von innen nach außen.

Mit der Alfa Romeo Neuwagen-Mobilitätsgarantie können Sie sich auch im Notfall auf uns verlassen. Falls Sie wider Erwarten aufgrund einer technischen Störung Ihres Fahrzeugs an der Weiterfahrt gehindert werden, sorgt unser Mobilitätspartner dafür, dass Sie unsere umfangreichen Mobilitätsleistungen erhalten und Ihre Reise möglichst schnell fortsetzen können. Und das an 365 Tagen im Jahr – 24 Stunden täglich.

Die ausführlichen Leistungsinhalte entnehmen Sie bitte den geltenden Bedingungen für die Mobilitätsgarantie in Ihrem Garantie- und Serviceheft.

Optionale Service- und Garantieleistungen

Zusätzliche Sicherheit durch Langzeit-Garantie: Mit den EXTENSION Neuwagen-Anschlussgarantien erhalten Sie auf Wunsch ein leistungsstarkes Garantiepaket, das Sie nach Ablauf der Fahrzeuggarantie umfangreich absichert und somit für kalkulierbare Kosten sorgt.

Sie bestimmen die Laufzeit. Die EXTENSION Produkte bieten Ihnen im Anschluss an die Fahrzeuggarantie umfangreichen Garantieschutz für 12, 24 und bei EXTENSION PREMIUM für bis zu 36 Monate. Dies gilt bis zu einer Laufleistung von 200.000 km. Sie können die Neuwagen-Anschlussgarantien direkt beim Fahrzeugkauf abschließen oder bis zum Ende des 24. Monats nach Erstzulassung – bei einer Laufleistung von max. 50.000 km bei Vertragsabschluss.

Extension BASIC

EXTENSION BASIC sichert im Garantiefall die 3 wichtigsten Baugruppen – d. h. Kraftübertragungswellen, Motor, Schalt- und Automatikgetriebe – und die dazugehörigen Bauteile ab.

Extension COMFORT

EXTENSION COMFORT bietet einen umfassenden Garantieschutz gegen Schäden an 15 Baugruppen und den dazugehörigen Bauteilen. Darüber hinaus beinhaltet EXTENSION COMFORT eine europaweite Mobilitätsgarantie, die bei Unfall und im Pannenfall umfassende Hilfe leistet.

Extension PREMIUM

EXTENSION PREMIUM gewährleistet durch die Funktionsgarantie für alle mechanischen und elektrischen Bauteile einen exklusiven Rundum-Schutz. Darüber hinaus beinhaltet EXTENSION PREMIUM eine europaweite Mobilitätsgarantie, die bei Unfall und im Pannenfall umfassende Hilfe leistet.

Inhalt und Umfang der optionalen Garantieleistungen sind im Einzelnen den jeweiligen Garantiebestimmungen EXTENSION BASIC, EXTENSION COMFORT und EXTENSION PREMIUM zu entnehmen.

Ihr Alfa Romeo Händler informiert Sie gerne über die Einzelheiten und unterbreitet Ihnen ein individuelles Angebot.

Optionales Wartungs- und Reparaturprogramm

Extension TOP

Mit diesem Premium-Servicepaket profitieren Sie von einer hohen Planungssicherheit und Wirtschaftlichkeit. Denn EXTENSION TOP übernimmt die Kosten der turnusmäßigen Wartungs- und Inspektionsarbeiten Ihres Fahrzeugs, deckt die Reparaturkosten inkl. der Verschleißteile ab und schließt selbst erforderliches Material wie Ölfilter, Zündkerzen und Luftfilter ein. Das Servicepaket kann innerhalb der ersten 12 Monate nach Erstzulassung bei einer max. Laufleistung von 10.000 km abgeschlossen werden. Die Laufzeit ist zwischen 12 und 60 Monaten bzw. zwischen 30.000 und 180.000 km Laufleistung frei wählbar.

Inhalt und Umfang der optionalen Garantieleistung sind im Einzelnen den Garantiebestimmungen EXTENSION TOP zu entnehmen.

Ihr Alfa Romeo Händler informiert Sie gerne über die Einzelheiten und unterbreitet Ihnen ein individuelles Angebot.

Finanzierung, Leasing, Versicherung

BANK

Die Alfa Romeo Bank, eine Zweigniederlassung der FGA Bank Germany GmbH, bietet Ihnen professionelle Finanzlösungen rund um Ihr Fahrzeug. Eine Finanzierung über die Alfa Romeo Bank wird genau auf Ihre Bedürfnisse abgestimmt. Das heißt individuelle Laufzeit, attraktiver Zinssatz und flexible Anzahlung. Besonders flexibel: die Formula-Finanzierung mit drei Rückgabe-Alternativen. Die Leasingangebote der Alfa Romeo Bank überzeugen durch niedrige Raten und überschaubare Laufzeiten. Sie zahlen nur für die reine Nutzung. Egal wofür Sie sich entscheiden, mit der Alfa Romeo Bank sind Sie immer auf der sicheren Seite. Aktuelle Informationen inkl. Musterangebote finden Sie unter **www.alfaromeobank.de**. Auch unsere Alfa Romeo Händler beraten Sie gern. Der Fiat Versicherungsdienst vermittelt bei Bedarf günstige leistungsstarke Kraftfahrzeugversicherungen – von der Haftpflicht- über die Teilkasko- bis zur Vollkaskoversicherung.

(C) auto-preisliste.de: Dateinutzung ist nur zum privaten Gebrauch gestattet –
weitere Veröffentlichung, Übermittlung, Reproduktion oder andere Nutzung dieser Datei ist untersagt bzw. bedarf unserer schriftlichen Zustimmung.

Archiv: www.auto-preisliste.de

Karosserielackierung Rosso Alfa:
Die Steueroption für die Karosserielackierung in Rosso Alfa ist 5B2.
Blue&Me™: Bluetooth® -Funk-Freisprecheinrichtung mit USB-Anschluss im Handschuhfach (siehe auch Anmerkungen unten zu Kompatibilität mit Handymodellen).
Blue&Me NAV™: Bluetooth®-Funk-Freisprecheinrichtung mit USB-Anschluss im Handschuhfach plus On-Board-Navigationssystem mit Sprachmitteilung und Piktogrammdarstellung im Multifunktionsdisplay inkl. Deutschlandkarte (siehe auch Anmerkungen unten zu Kompatibilität mit Handymodellen).
Anmerkungen: Opt. 58X GSM-Telefon im Navigationssystem: Dualband (900/1800 MHz), Betrieb für D-Netz und E-Netz möglich. Opt. 4J3+4FV Blue&Me™/Opt. 55Y+4FV+4SG Blue&Me NAV™:

Kompatibel mit den Handymodellen:

Marke	Volle Funktionalität	Eingeschränkte Funktionalität
Amoi	3_SkypePhone	
Apple	iPhone 2G, iPhone 3G	
Asus		P505
Audiovox	SMT 5600/Orange (HTC) C500	
Benq Siemens		
BlackBerry	8300, 8310, 8700, 8800	7100, 7290
Hewlett Packard	iPAQ 514, iPAQ 63xx, iPAQ 6515	iPAQ 6815
HTC	vedi QTEK	
i-Mate	SP3, SP5/SP5m, K-Jam, Smartflip	JAM, Jamin, Jasjar, PDA2K, SP3i
LG	U880, U8550, U900	U8210, U8360
Motorola	A830/A835, A1000, E398, E1000, KRZR K1, MPX 220, RIZR Z3, SLVR L6, SLVR L7, V3 RAZR/, RAZR² V8, KRZR K3/ RAZR V3xx/ RAZR MaxxV6/RAZR² V9, V500, V501, V525, V535, V545, V550, V600, V635	A780, E550, E680, PEBL U6, PEBL V6, ROKR E1, V80, V547, V557, V600i, V620, V1075
Nec		
Nokia	3110, 3230, 3600/3620/3650/3660, 5200, 5310, 6110, 6111, 6120, 6131, 6151, 6230/6230i, 6280, 6300, 6310/6310i, 6500 , 6600, 6620, 6630, 6680/6681, 6810/6820/6822, 7600, 7610, 8800, 8910/8910i, 9500, E50, E51, E65, N70, N71, N73, N76, N80, N81, N91, N95, N-Gage	3250, 6021, 6086, 6125, 6260, 6290, 6650, 6670, 7280, 7373, 7710, 9300, N75, N90, N-Gage QD
Palm	Centro	Treo 650, Treo 680, Treo 750
Panasonic		P341i, X11, X70, X88
Philips		
Qtek	8010, 8300/8310, 8500, 9100, S200, HTC P3300, HTC Touch Diamond	8020, 8100, 8200, 9000, 9090, S100
Sagem		MYX-8, MYV-76
Samsung	D600, D820, D830, D840, D880, D900, E250V, E570, E770/E780, i300, i550, i640, i750, i780, X820, U600, U700, Z230, Z240, Z500, Z510, Z630	D500, E340, E390, E620, E720, E860, E880, I520, S500i/S501i, Z130, Z140/140V
Sendo		X, X2
Sharp		GX15/GZ100, GX25, GX30i/GX31/GX32, TM 200
Siemens	SL75	AP75, CX75/M75, S65, S66, SX1, SK65
Sony Ericsson	C702, G900, K530i, K550i, K660i, K700/K750i, K810i, K770i, M600i, P1i, P910i, S500i, T68/T68i, T606/T608/T610/T616/T618/T628/T630/T637, T650i, V800, W300i, W580i, W610i, W660i, W830, W850i, W880i, W890i, W910i, W950i, W960i, Z550i, Z600/Z608, Z1010	K600i/V600i, K608i, K790/K800, P990, S700/S700i/S710, W600i, W800/W800i, Z520i
SPV	C500, C600	
Telit	GU1100	Neo

(C) auto-preisliste.de: Dateinutzung ist nur zum privaten Gebrauch gestattet –
weitere Veröffentlichung, Übermittlung, Reproduktion oder andere Nutzung dieser Datei ist untersagt bzw. bedarf unserer schriftlichen Zustimmung.

Archiv: www.auto-preisliste.de

Fahrzeug-Bestellschlüssel

Benziner-Versionen	Alfa Romeo Brera	Alfa Romeo Spider
1.8 TBi 16V	83.177.ABA.1	83.177.ASA.1
3.2 JTS V6 24V	83.177.AB3.1	83.177.AS3.1
3.2 JTS V6 24V Q4	83.177.AB4.1	83.177.AS4.1
3.2 JTS V6 24V Q4 Q-Tronic	83.177.ABZ.1	83.177.ASZ.1

Diesel-Versionen	Alfa Romeo Brera	Alfa Romeo Spider
2.0 JTDM 16V	83.177.ABC.1	83.177.ASC.1
2.4 JTDM 20V	83.177.AB2.1	83.177.AS2.1
2.4 JTDM 20V Q-Tronic	83.177.ABW.1	83.177.ASW.1

Ausschließende Sonderausstattungen

210	nicht in Verbindung mit	5B2
211	nicht in Verbindung mit	4HO, 52J, 732
329	nicht in Verbindung mit	4MP, 5EN, 5EP
365	nicht in Verbindung mit	432, 5ER
421	nicht in Verbindung mit	432, 435, 439, 4AY, 4WQ, 5A6, 5ER
432	nicht in Verbindung mit	421, 435, 439, 4AY, 4WQ, 5A6, 5ER
435	nicht in Verbindung mit	421, 432, 439, 4AY, 4WQ, 5A6, 5ER
439	nicht in Verbindung mit	421, 432, 435, 4AY, 4WQ, 5A6, 5ER
41A	nicht in Verbindung mit	5WA
4AY	nicht in Verbindung mit	421, 432, 435, 439, 4WQ, 5A6, 5ER
4HO	nicht in Verbindung mit	211, 52J, 732
4J3	nicht in Verbindung mit	55Y, 5WA
4MP	nicht in Verbindung mit	329, 5EN, 5EP
4WQ	nicht in Verbindung mit	421, 432, 435, 439, 4AY, 5A6, 5ER
5EP	nicht in Verbindung mit	329, 4MP, 5EN
5EN	nicht in Verbindung mit	329, 4MP, 5EP
52J	nicht in Verbindung mit	211, 4HO, 732
55Y	nicht in Verbindung mit	4J3, 5WA
5A6	nicht in Verbindung mit	421, 432, 435, 439, 4AY, 4WQ, 5ER
5B2	nicht in Verbindung mit	210
5ER	nicht in Verbindung mit	421, 432, 435, 439, 4AY, 4WQ, 5A6
5WA	nicht in Verbindung mit	41A, 4J3, 55Y
732	nicht in Verbindung mit	211, 4HO, 52J

Gebundene Sonderausstattungen

135	nur in Verbindung mit	211+58J oder 52J+58J oder 4HO+58J oder 732+58J
4J3	nur in Verbindung mit	4FV
55Y	nur in Verbindung mit	4FV+4SG
57J	nur in Verbindung mit	4A6
5WA	nur in Verbindung mit	5JW und 4MP oder 329 oder 5EP oder 5EN

Sportpaket

5UH	nur in Verbindung mit	4MP oder 329 oder 5EN oder 5EP

Sportpaket „ti“

4KX	nur in Verbindung mit	4WQ+329 oder 4WQ+4MP oder 4WQ+5EN oder 4WQ+5EP
		421+329 oder 421+4MP oder 421+5EN oder 421+5EP
		211+135+58J oder 52J+135+58J oder 5ED+135+58J
		4N5+135+58J

(C) auto-preisliste.de: Dateinutzung ist nur zum privaten Gebrauch gestattet –
weitere Veröffentlichung, Übermittlung, Reproduktion oder andere Nutzung dieser Datei ist untersagt bzw. bedarf unserer schriftlichen Zustimmung.

Archiv: www.auto-preisliste.de

Ihr Alfa Romeo Brera

Ihre Sonderausstattungswünsche

Ihr Kaufpreis

€

Finanzierungsangebot

Anzahlung/
Anrechnung Gebrauchtwagen: €

Finanzierungssumme: €

Raten à €

Effektiver Jahreszins: %

Schlussrate: €

Leasingangebot

Monatsrate:

Laufzeit:

Monate:

Fahrleistung: km/Jahr

Leasingsonderzahlung: €

Ihr Alfa Romeo Spider

Ihre Sonderausstattungswünsche

Ihr Kaufpreis

€

Finanzierungsangebot

Anzahlung/
Anrechnung Gebrauchtwagen: €

Finanzierungssumme: €

Raten à €

Effektiver Jahreszins: %

Schlussrate: €

Leasingangebot

Monatsrate:

Laufzeit:

Monate:

Fahrleistung: km/Jahr

Leasingsonderzahlung: €

(C) auto-preisliste.de: Dateinutzung ist nur zum privaten Gebrauch gestattet –
weitere Veröffentlichung, Übermittlung, Reproduktion oder andere Nutzung dieser Datei ist untersagt bzw. bedarf unserer schriftlichen Zustimmung.

Archiv: www.auto-preisliste.de

Ihr Alfa Romeo Händler:

Eine Preisliste der Fiat Group Automobiles Germany AG
Alfa Romeo Marketing · Hanauer Landstraße 176 · 60314 Frankfurt am Main
www.alfaromeo.de

(C) auto-preisliste.de: Dateinutzung ist nur zum privaten Gebrauch gestattet –
weitere Veröffentlichung, Übermittlung, Reproduktion oder andere Nutzung dieser Datei ist untersagt bzw. bedarf unserer schriftlichen Zustimmung.

Alfa InfoMore
00 800 2532 0000

80600102 · 10/2009