Archiv: www.auto-preisliste.de

A5

Preisliste Modelljahr 2021
A5/S5 Sportback
A5 Sportback g-tron
A5/S5 Coupé
A5/S5 Cabriolet

Die in der Abbildung dargestellten Radnabenabdeckungen können hinsichtlich Form und Farbgebung abweichen.

(C) auto-preisliste.de. Datennutzung ist nur zum privaten Gebrauch gestattet

Archiv: www.auto-preisliste.de

2

(C) auto-preisliste.de: Dateinutzung ist nur zum privaten Gebrauch gestattet

Inhaltsverzeichnis

Archiv: www.auto-preisliste.de

Grundmodelle

4 A5 Sportback, A5 Sportback g-tron, A5 Coupé, A5 Cabriolet
14 S5 Sportback, S5 Coupé, S5 Cabriolet

Exterieur

18 Lackierungen
19 Räder und Reifen
25 Scheinwerfer
28 Exterieurdesign
29 Verglasung und Dachsysteme

Interieur

32 Sitzbezüge und Lederausstattungen
44 Sitze für Fahrer und Beifahrer
45 Sitze im Fond
46 Dekorelemente
48 Dachhimmel
49 Lenkräder und Wählhebel
51 Weitere Innenausstattungen
52 Ausstattungs- und Designpakete

Komfort

58 Komfortpakete und Erweiterungen
61 Komfortausstattungen

Klimatisierung

68 Klimatisierung – Paket und Erweiterung
70 Klimatisierung – Ausstattungen

Funktionen

74 Funktionen
77 Funktionen – Ausstattungen

Infotainment

84 Infotainmentpakete
86 Infotainmentpakete und Erweiterungen
88 Infotainment – Ausstattungen

Assistenzsysteme

94 Assistenzsysteme – Pakete
98 Assistenzsysteme – Erweiterungen
99 Assistenzsysteme – Ausstattungen

Zubehör

100 Audi Original Zubehör

Audi connect

104 Rechtliche Informationen und Nutzungshinweise

108 Audi Anschlussgarantie
109 Audi Neuwagenabholung
112 Abmessungen
116 Technische Daten

(C) auto-preisliste.de: Dateinutzung ist nur zum privaten Gebrauch gestattet

Archiv: www.auto-preisliste.de

Audi A5 basis

Exterieur:

Räder:
- Leichtmetallräder, 15-Speichen,
  Größe 7,5 J x 17 mit Reifen 225/50 R 17

Front:
- Kühlerschutzgitter schwarz matt lackiert, Rahmen in Chrom
- seitliche Lufteinlässe schwarz matt genarbt

Seite:
- Glanzpaket

Heck:
- Diffusor schwarz matt genarbt
- Endrohrblenden in Aluminiumsilber matt

Interieur:

- Normalsitze vorn in Stoff Index bzw. in Leder/Kunstleder mono.pur
- Dekoreinlagen Diamantlack silbergrau
- Lederlenkrad im 3-Speichen-Design mit Multifunktion
- Einstiegsleisten mit Aluminiumeinlegern vorne

Erläuterungen zu den Fußnoten finden Sie auf den Seiten 124/125.
Informationen zur Klassifizierung von Reifenparametern finden Sie auf Seite 110.

(C) auto-preisliste.de: Dateinutzung ist nur zum privaten Gebrauch gestattet

Archiv: www.auto-preisliste.de

Audi A5 advanced

Exterieur:

Räder:
- Leichtmetallräder, 5-V-Speichen-Y,
  Größe 8,5 J x 18 mit Reifen 245/40 R 18

Front:
- Kühlerschutzgitter schwarz matt lackiert, Rahmen in Chrom
- seitliche Lufteinlässe schwarz matt genarbt
- weitere differenzierte Exterieurumfänge

Seite:
- Glanzpaket

Heck:
- Diffusor schwarz matt genarbt
- Endrohrblenden in Aluminiumsilber matt
- weitere differenzierte Exterieurumfänge

Interieur:

- Normalsitze vorn in Stoff Index bzw. in Leder/Kunstleder mono.pur
- Dekoreinlagen Diamantlack silbergrau
- Lederlenkrad im 3-Speichen-Design mit Multifunktion
- Einstiegsleisten mit Aluminiumeinlegern vorne

(C) auto-preisliste.de: Dateinutzung ist nur zum privaten Gebrauch gestattet

Archiv: www.auto-preisliste.de

Audi A5 S line

Exterieur:

Räder:
- Leichtmetallräder, 5-Doppelspeichen (S-Design), Größe 8,5 J x 18 mit Reifen 245/40 R 18

Front:
- Kühlerschutzgitter schwarz matt lackiert, Rahmen in Chrom
- seitliche Lufteinlässe schwarz matt genarbt
- weitere differenzierte Exterieurumfänge

Seite:
- Glanzpaket
- S line-Badges auf den vorderen Kotflügeln

Heck:
- Diffusor schwarz matt genarbt
- Endrohrblenden in Aluminiumsilber matt
- weitere differenzierte Exterieurumfänge

- Sportfahrwerk

Interieur:

- Normalsitze vorn in Stoff Index bzw. in Leder/Kunstleder mono.pur
- Dekoreinlagen Diamantlack silbergrau
- Lederlenkrad im 3-Speichen-Design mit Multifunktion
- Einstiegsleisten mit Aluminiumeinlegern vorn, beleuchtet, mit S-Schriftzug

* Nur in Verbindung mit optionalen Ganzjahresreifen (17 Zoll); nicht für alle Räder bestellbar.
Erläuterungen zu den Fußnoten finden Sie auf den Seiten 124/125.
Informationen zur Klassifizierung von Reifenparametern finden Sie auf Seite 110.

(C) auto-preisliste.de: Dateinutzung ist nur zum privaten Gebrauch gestattet

Archiv: www.auto-preisliste.de

Audi A5 Sportback – Benzinfahrzeuge

Antrieb		Zylinder Hubraum in cm³	Leistung maximal in kW (PS)	Drehmoment maximal in Nm	Verbrauch[1] innerorts/außerorts/ kombiniert in l/100 km	CO_2-Emissionen[1] kombiniert in g/km	Effizienzklasse Emissionsklasse	A5 EUR inkl. 19 % MwSt.[2] EUR ohne MwSt.[2] Bestellschlüssel	A5 advanced EUR inkl. 19 % MwSt.[2] EUR ohne MwSt.[2] Bestellschlüssel	A5 S line EUR inkl. 19 % MwSt.[2] EUR ohne MwSt.[2] Bestellschlüssel
35 TFSI	Schaltgetriebe 6-Gang	4 1.984	110 (150)	270	8,0–7,6 / 5,1–4,6 / 6,1–5,7	141–131	B Euro 6d-ISC-FCM	**38.400,–** 32.268,91 F5FA7C	**39.400,–** 33.109,24 F5FB7C	**40.950,–** 34.411,76 F5FC7C
35 TFSI	S tronic 7-Gang	4 1.984	110 (150)	270	7,5–7,2 / 5,1–4,6 / 6,0–5,6	136–127	B–A Euro 6d-ISC-FCM	**40.700,–** 34.201,68 F5FA7G	**41.700,–** 35.042,02 F5FB7G	**43.250,–** 36.344,54 F5FC7G
40 TFSI	S tronic 7-Gang	4 1.984	150 (204)	320	7,4–7,1 / 5,2–4,7 / 6,0–5,6	137–128	B–A Euro 6d-ISC-FCM	**43.400,–** 36.470,59 F5FAZG	**44.400,–** 37.310,92 F5FBZG	**45.950,–** 38.613,45 F5FCZG
40 TFSI quattro	S tronic 7-Gang	4 1.984	150 (204)	320	7,9–7,5 / 5,3–4,7 / 6,3–5,8	143–132	B–A Euro 6d-ISC-FCM	**45.750,–** 38.445,38 F5FAZY	**46.750,–** 39.285,71 F5FBZY	**48.300,–** 40.588,24 F5FCZY
45 TFSI quattro	S tronic 7-Gang	4 1.984	195 (265)	370	9,2–8,9* / 6,0–5,5* / 7,2–6,8*	165–155*	C Euro 6d-ISC-FCM	**51.000,–** 42.857,14 F5FAAY	**52.000,–** 43.697,48 F5FBAY	**53.550,–** 45.000,00 F5FCAY

(C) auto-preisliste.de: Dateinutzung ist nur zum privaten Gebrauch gestattet

Archiv: www.auto-preisliste.de

Grundmodelle

Audi A5 Sportback – Dieselfahrzeuge

Antrieb		Zylinder Hubraum in cm³	Leistung maximal in kW (PS)	Drehmoment maximal in Nm	Verbrauch[1] innerorts/außerorts/ kombiniert in l/100 km	CO_2-Emissionen[1] kombiniert in g/km	Effizienzklasse Emissionsklasse	A5 EUR inkl. 19 % MwSt.[2] EUR ohne MwSt.[2] Bestellschlüssel	A5 advanced EUR inkl. 19 % MwSt.[2] EUR ohne MwSt.[2] Bestellschlüssel	A5 S line EUR inkl. 19 % MwSt.[2] EUR ohne MwSt.[2] Bestellschlüssel
35 TDI	S tronic 7-Gang	4 1.968	120 (163)	370	5,2–4,9 / 3,8–3,4 / 4,3–4,0	114–105	A–A+ Euro 6d-ISC-FCM	**43.900,–** 36.890,76 F5FAJG	**44.900,–** 37.731,09 F5FBJG	**46.450,–** 39.033,61 F5FCJG
40 TDI	S tronic 7-Gang	4 1.968	150 (204)	400	5,5–5,3 / 4,4–4,0 / 4,8–4,5	127–118	A Euro 6d-ISC-FCM	**46.450,–** 39.033,61 F5FAUG	**47.450,–** 39.873,95 F5FBUG	**49.000,–** 41.176,47 F5FCUG
40 TDI quattro	S tronic 7-Gang	4 1.968	150 (204)	400	5,6–5,4 / 4,3–3,9 / 4,8–4,4	127–117	A–A+ Euro 6d-ISC-FCM	**48.800,–** 41.008,40 F5FAUY	**49.800,–** 41.848,74 F5FBUY	**51.350,–** 43.151,26 F5FCUY
50 TDI quattro	tiptronic 8-stufig	6 2.967	210 (286)	620	8,0–7,6*/ 5,2–4,8*/ 6,2–5,8*	163–154	B Euro 6d-ISC-FCM	**56.650,–** 47.605,04 F5FA8A	**57.650,–** 48.445,38 F5FB8A	**59.200,–** 49.747,90 F5FC8A

Audi A5 Sportback g-tron – Erdgasfahrzeug

Antrieb		Zylinder Hubraum in cm³	Leistung maximal in kW (PS)	Drehmoment maximal in Nm	Verbrauch[1] innerorts/außerorts/ kombiniert in kg/100 km	CO_2-Emissionen[1] kombiniert in g/km	Effizienzklasse Emissionsklasse	A5 EUR inkl. 19 % MwSt.[2] EUR ohne MwSt.[2] Bestellschlüssel	A5 advanced EUR inkl. 19 % MwSt.[2] EUR ohne MwSt.[2] Bestellschlüssel	A5 S line EUR inkl. 19 % MwSt.[2] EUR ohne MwSt.[2] Bestellschlüssel
40 g-tron	S tronic 7-Gang	4 1.984	125 (170)	270	5,4–5,2 / 3,3–3,0 / 4,1–3,8	111–104	A+ Euro 6d-ISC-FCM	**45.600,–** 38.319,33 F5FALG	**46.600,–** 39.159,66 F5FBLG	**48.150,–** 40.462,18 F5FCLG

* Nur in Verbindung mit optionalen Ganzjahresreifen (17 Zoll); nicht für alle Räder bestellbar.
Erläuterungen zu den Fußnoten finden Sie auf den Seiten 124/125.

(C) auto-preisliste.de: Dateinutzung ist nur zum privaten Gebrauch gestattet

Archiv: www.auto-preisliste.de

(C) auto-preisliste.de: Dateinutzung ist nur zum privaten Gebrauch gestattet

Archiv: www.auto-preisliste.de

Grundmodelle

Audi A5 Coupé – Benzinfahrzeuge

Antrieb		Zylinder Hubraum in cm³	Leistung maximal in kW (PS)	Drehmoment maximal in Nm	Verbrauch[1] innerorts/außerorts/ kombiniert in l/100 km	CO_2-Emissionen[1] kombiniert in g/km	Effizienzklasse Emissionsklasse	A5 EUR inkl. 19 % MwSt.[2] EUR ohne MwSt.[2] Bestellschlüssel	A5 advanced EUR inkl. 19 % MwSt.[2] EUR ohne MwSt.[2] Bestellschlüssel	A5 S line EUR inkl. 19 % MwSt.[2] EUR ohne MwSt.[2] Bestellschlüssel
35 TFSI	Schaltgetriebe 6-Gang	4 1.984	110 (150)	270	8,0–7,6 / 5,0–4,6 / 6,1–5,7	139–130	B Euro 6d-ISC-FCM	**38.400,–** 32.268,91 F5PA7C	**39.400,–** 33.109,24 F5PB7C	**40.950,–** 34.411,76 F5PC7C
35 TFSI	S tronic 7-Gang	4 1.984	110 (150)	270	7,5–7,2 / 5,0–4,6 / 5,9–5,6	135–127	B Euro 6d-ISC-FCM	**40.700,–** 34.201,68 F5PA7G	**41.700,–** 35.042,02 F5PB7G	**43.250,–** 36.344,54 F5PC7G
40 TFSI	S tronic 7-Gang	4 1.984	150 (204)	320	7,3–7,1 / 5,1–4,7 / 5,9–5,6	136–128	B Euro 6d-ISC-FCM	**43.400,–** 36.470,59 F5PAZG	**44.400,–** 37.310,92 F5PBZG	**45.950,–** 38.613,45 F5PCZG
40 TFSI quattro	S tronic 7-Gang	4 1.984	150 (204)	320	7,9–7,5 / 5,3–4,7 / 6,2–5,7	142–132	B–A Euro 6d-ISC-FCM	**45.750,–** 38.445,38 F5PAZY	**46.750,–** 39.285,71 F5PBZY	**48.300,–** 40.588,24 F5PCZY
45 TFSI quattro	S tronic 7-Gang	4 1.984	195 (265)	370	9,2–8,9* / 6,0–5,5* / 7,2–6,8*	164–155*	C Euro 6d-ISC-FCM	**51.000,–** 42.857,14 F5PAAY	**52.000,–** 43.697,48 F5PBAY	**53.550,–** 45.000,00 F5PCAY

* Nur in Verbindung mit optionalen Ganzjahresreifen (17 Zoll); nicht für alle Räder bestellbar.
Erläuterungen zu den Fußnoten finden Sie auf den Seiten 124/125.

(C) auto-preisliste.de: Dateinutzung ist nur zum privaten Gebrauch gestattet

Archiv: www.auto-preisliste.de

Audi A5 Coupé – Dieselfahrzeuge

Antrieb		Zylinder Hubraum in cm³	Leistung maximal in kW (PS)	Drehmoment maximal in Nm	Verbrauch[1] innerorts/außerorts/ kombiniert in l/100 km	CO_2-Emissionen[1] kombiniert in g/km	Effizienzklasse Emissionsklasse	A5 EUR inkl. 19 % MwSt.[2] EUR ohne MwSt.[2] Bestellschlüssel	A5 advanced EUR inkl. 19 % MwSt.[2] EUR ohne MwSt.[2] Bestellschlüssel	A5 S line EUR inkl. 19 % MwSt.[2] EUR ohne MwSt.[2] Bestellschlüssel
35 TDI	S tronic 7-Gang	4 1.968	120 (163)	370	5,1–4,9 / 3,8–3,4 / 4,3–4,0	113–104	A–A+ Euro 6d-ISC-FCM	**43.900,–** 36.890,76 F5PAJG	**44.900,–** 37.731,09 F5PBJG	**46.450,–** 39.033,61 F5PCJG
40 TDI	S tronic 7-Gang	4 1.968	150 (204)	400	5,5–5,3 / 4,4–4,0 / 4,8–4,5	126–117	A Euro 6d-ISC-FCM	**46.450,–** 39.033,61 F5PAUG	**47.450,–** 39.873,95 F5PBUG	**49.000,–** 41.176,47 F5PCUG
40 TDI quattro	S tronic 7-Gang	4 1.968	150 (204)	400	5,6–5,4 / 4,3–3,9 / 4,8–4,4	126–117	A Euro 6d-ISC-FCM	**48.800,–** 41.008,40 F5PAUY	**49.800,–** 41.848,74 F5PBUY	**51.350,–** 43.151,26 F5PCUY
50 TDI quattro	tiptronic 8-stufig	6 2.967	210 (286)	620	8,0–7,6* / 5,1–4,8* / 6,2–5,8*	162–153	C–B Euro 6d-ISC-FCM	**56.650,–** 47.605,04 F5PA8A	**57.650,–** 48.445,38 F5PB8A	**59.200,–** 49.747,90 F5PC8A

(C) auto-preisliste.de: Dateinutzung ist nur zum privaten Gebrauch gestattet

Archiv: www.auto-preisliste.de

Grundmodelle

Audi A5 Cabriolet – Benzinfahrzeuge

Antrieb		Zylinder Hubraum in cm³	Leistung maximal in kW (PS)	Drehmoment maximal in Nm	Verbrauch[1] innerorts/außerorts/ kombiniert in l/100 km	CO_2-Emissionen[1] kombiniert in g/km	Effizienzklasse Emissionsklasse	A5 EUR inkl. 19 % MwSt.[2] EUR ohne MwSt.[2] Bestellschlüssel	A5 advanced EUR inkl. 19 % MwSt.[2] EUR ohne MwSt.[2] Bestellschlüssel	A5 S line EUR inkl. 19 % MwSt.[2] EUR ohne MwSt.[2] Bestellschlüssel
35 TFSI	S tronic 7-Gang	4 1.984	110 (150)	270	7,9–7,6* / 5,4–4,9* / 6,3–5,9*	144–134*	B–A Euro 6d-ISC-FCM	**46.900,–** 39.411,76 F5EA7G	**47.900,–** 40.252,10 F5EB7G	**49.450,–** 41.554,62 F5EC7G
40 TFSI	S tronic 7-Gang	4 1.984	150 (204)	320	7,7–7,4* / 5,5–5,1* / 6,3–5,9*	145–135*	B–A Euro 6d-ISC-FCM	**49.600,–** 41.680,67 F5EAZG	**50.600,–** 42.521,01 F5EBZG	**52.150,–** 43.823,53 F5ECZG
40 TFSI quattro	S tronic 7-Gang	4 1.984	150 (204)	320	8,2–7,8* / 5,6–5,0* / 6,5–6,0*	150–138*	B–A Euro 6d-ISC-FCM	**51.950,–** 43.655,46 F5EAZY	**52.950,–** 44.495,80 F5EBZY	**54.500,–** 45.798,32 F5ECZY
45 TFSI quattro	S tronic 7-Gang	4 1.984	195 (265)	370	9,5–9,1* / 6,3–5,8* / 7,4–7,0*	170–160*	C–B Euro 6d-ISC-FCM	**57.200,–** 48.067,23 F5EAAY	**58.200,–** 48.907,56 F5EBAY	**59.750,–** 50.210,08 F5ECAY

Audi A5 Cabriolet – Dieselfahrzeuge

35 TDI	S tronic 7-Gang	4 1.968	120 (163)	370	5,4–5,2* / 4,1–3,7* / 4,6–4,2*	120–112*	A+ Euro 6d-ISC-FCM	**50.100,–** 42.100,84 F5EAJG	**51.100,–** 42.941,18 F5EBJG	**52.650,–** 44.243,70 F5ECJG
40 TDI	S tronic 7-Gang	4 1.968	150 (204)	400	5,8–5,6* / 4,7–4,3* / 5,1–4,8*	135–125*	A Euro 6d-ISC-FCM	**52.650,–** 44.243,70 F5EAUG	**53.650,–** 45.084,03 F5EBUG	**55.200,–** 46.386,55 F5ECUG
40 TDI quattro	S tronic 7-Gang	4 1.968	150 (204)	400	5,8–5,6* / 4,6–4,1* / 5,0–4,6*	133–122*	A–A+ Euro 6d-ISC-FCM	**55.000,–** 46.218,49 F5EAUY	**56.000,–** 47.058,82 F5EBUY	**57.550,–** 48.361,34 F5ECUY

* Nur in Verbindung mit optionalen Ganzjahresreifen (17 Zoll); nicht für alle Räder bestellbar.
Erläuterungen zu den Fußnoten finden Sie auf den Seiten 124/125.

(C) auto-preisliste.de: Dateinutzung ist nur zum privaten Gebrauch gestattet

Archiv: www.auto-preisliste.de

(C) auto-preisliste.de: Dateinutzung ist nur zum privaten Gebrauch gestattet

Archiv: www.auto-preisliste.de

S-Modelle

Audi S5

Exterieur:

Räder:
- Leichtmetallräder, 5-Doppelspeichen (S-Design), Größe 8,5 J x 18 mit Reifen 245/40 R 18

Front:
- Matrix LED-Scheinwerfer mit dynamischem Blinklicht

Heck:
- vergrößerter Heckspoiler (nicht für S5 Cabriolet)

- S-Sportfahrwerk (für S5 Sportback/S5 Coupé)
- Sportfahrwerk (für S5 Cabriolet)

Interieur:

- Akzentflächen schwarz glänzend
- Dekoreinlagen Aluminium matt gebürstet
- Ambiente-Lichtpaket
- Sportsitze vorn
- Einstiegsleisten mit Aluminiumeinlegern vorne, beleuchtet, mit S-Schriftzug
- Fahrerinformationssystem mit Farbdisplay
- Lederlenkrad im 3-Speichen-Design mit Multifunktion plus
- Vordersitze elektrisch einstellbar
- Alcantara Frequenz/Leder-Kombination mit S-Prägung

Erläuterungen zu den Fußnoten finden Sie auf den Seiten 124/125.
Informationen zur Klassifizierung von Reifenparametern finden Sie auf Seite 110.

(C) auto-preisliste.de: Dateinutzung ist nur zum privaten Gebrauch gestattet

Archiv: www.auto-preisliste.de

Audi S5 Sportback TDI

Antrieb		Zylinder Hubraum in cm³	Leistung maximal in kW (PS)	Drehmoment maximal in Nm	Verbrauch[1] innerorts/außerorts/ kombiniert in l/100 km	CO_2-Emissionen[1] kombiniert in g/km	Effizienzklasse Emissionsklasse	S5 EUR inkl. 19 % MwSt.[2] EUR ohne MwSt.[2] Bestellschlüssel
S5 TDI quattro	tiptronic 8-stufig	6 2.967	251 (341)	700	8,2 / 5,4–5,3 / 6,4	169–167	C–B Euro 6d-ISC-FCM	**67.000,–** 56.302,52 F5FS5A

Audi S5 Coupé TDI

S5 TDI quattro	tiptronic 8-stufig	6 2.967	251 (341)	700	8,2 / 5,4–5,3 / 6,4–6,3	168–167	C Euro 6d-ISC-FCM	**67.000,–** 56.302,52 F5PS5A

Audi S5 Cabriolet TFSI

S5 TFSI quattro	tiptronic 8-stufig	6 2.995	260 (354)	500	10,8–10,7 / 6,8–6,7 / 8,2	188–187	C Euro 6d-ISC-FCM	**70.300,–** 59.075,63 F5ES4A

(C) auto-preisliste.de: Dateinutzung ist nur zum privaten Gebrauch gestattet

Exterieur

Archiv: www.auto-preisliste.de

(C) auto-preisliste.de: Dateinutzung ist nur zum privaten Gebrauch gestattet

Archiv: www.auto-preisliste.de

(C) auto-preisliste.de. Dateinutzung ist nur zum privaten Gebrauch gestattet

Archiv: www.auto-preisliste.de

Lackierungen

	EUR inkl. 19 % MwSt.[2] EUR ohne MwSt.[2]	A5	A5 advanced	A5 S line	S5
Unilackierung					
T9 ▸ Ibisweiß	ohne Mehrpreis	●	●	●	●
A2 ▸ Brillantschwarz	ohne Mehrpreis	●	●	–	–
5J ▸ Quantumgrau; N6 ▸ Turboblau	**900,–** 756,30	–	–	●	●
Metalliclackierung					
M4 ▸ Distriktgrün Metallic; 0E ▸ Mythosschwarz Metallic; Y1 ▸ Tangorot Metallic	**900,–** 756,30	●	●	●	●
2Y ▸ Gletscherweiß Metallic; 2D ▸ Navarrablau Metallic	**900,–** 756,30	●	●	●	●
H1 ▸ Manhattangrau Metallic; L5 ▸ Florettsilber Metallic	**900,–** 756,30	●	●	–	–
Perleffektlackierung					
6Y ▸ Daytonagrau Perleffekt	**900,–** 756,30	–	–	●	●
Individuallackierung Audi exclusive	**2.400,–** 2.016,81	●	●	●	●

Q0Q0
Ein Angebot der Audi Sport GmbH

(C) auto-preisliste.de: Dateinutzung ist nur zum privaten Gebrauch gestattet

Archiv: www.auto-preisliste.de

Räder und Reifen

Sommerräder

		Bestellschlüssel	EUR inkl. 19 % MwSt.[2] EUR ohne MwSt.[2]	A5	A5 advanced	A5 S line	S5
	Leichtmetallräder, 15-Speichen Größe 7,5 J x 17 mit Reifen 225/50 R 17			○	–	–	–
	Leichtmetallräder, 5-Arm-Aero, graphitgrau, glanzgedreht[3] Größe 7,5 J x 17 mit Reifen 225/50 R 17	F65	**400,–** 336,13	●	–	–	–
	Leichtmetallräder, 5-V-Speichen-Y Größe 8,5 J x 18 mit Reifen 245/40 R 18			–	○	–	–
	Leichtmetallräder, 5-Doppelspeichen (S-Design) Größe 8,5 J x 18 mit Reifen 245/40 R 18			–	–	○	○
	Leichtmetallräder, 5-Doppelspeichen-Stern Größe 8,5 J x 18 mit Reifen 245/40 R 18	V86	**150,–** 126,05	–	●	●	–
			300,– 252,10	–	–	–	●
			950,– 798,32	●	–	–	–

● = als Sonderausstattung lieferbar ○ = Serienausstattung – = kein Angebot. Erläuterungen zu den Fußnoten finden Sie auf den Seiten 124/125. Informationen zur Klassifizierung von Reifenparametern finden Sie auf Seite 110.

(C) auto-preisliste.de. Dateinutzung ist nur zum privaten Gebrauch gestattet

Archiv: www.auto-preisliste.de

Räder und Reifen

Sommerräder

	Bestellschlüssel	EUR inkl. 19 % MwSt.[2] EUR ohne MwSt.[2]	A5	A5 advanced	A5 S line	S5
Leichtmetallräder, 5-Parallelspeichen Größe 8,5 J x 19 mit Reifen 255/35 R 19	V87	**1.000,–** 840,34 **1.800,–** 1.512,61	– ●	● –	● –	– –
Leichtmetallräder, Vielspeichen, graphitgrau, glanzgedreht[3] Größe 8,5 J x 19 mit Reifen 255/35 R 19	V88	**1.150,–** 966,39 **1.950,–** 1.638,66	– ●	● –	● –	– –
Leichtmetallräder, 5-Speichen-Cavo, graphitgrau, glanzgedreht[3] Größe 8,5 J x 19 mit Reifen 255/35 R 19	V89	**1.150,–** 966,39	–	–	●	–
Leichtmetallräder, 5-Doppelarm (S-Design), graphitgrau, glanzgedreht[3] Größe 8,5 J x 19 mit Reifen 255/35 R 19	42D	**1.450,–** 1.218,49	–	–	–	●
Leichtmetallräder, 10-V-Speichen Größe 8,5 J x 19 mit Reifen 255/35 R 19 Ein Angebot der Audi Sport GmbH	44U	**1.400,–** 1.176,47 **1.550,–** 1.302,52 **2.200,–** 1.848,74	– – ●	● – –	● – –	– ● –

● = als Sonderausstattung lieferbar ○ = Serienausstattung – = kein Angebot. Erläuterungen zu den Fußnoten finden Sie auf den Seiten 124/125. Informationen zur Klassifizierung von Reifenparametern finden Sie auf Seite 110.

(C) auto-preisliste.de. Datennutzung ist nur zum privaten Gebrauch gestattet

Archiv: www.auto-preisliste.de

		Bestellschlüssel	EUR inkl. 19 % MwSt.[2] EUR ohne MwSt.[2]	A5	A5 advanced	A5 S line	S5
	Leichtmetallräder, 5-Arm-Pylon, titangrau matt, glanzgedreht[3] Größe 8,5 J x 19 mit Reifen 255/35 R 19 Ein Angebot der Audi Sport GmbH	44T	**1.700,–** 1.428,57 **1.850,–** 1.554,62 **2.500,–** 2.100,84	– – ●	● – –	● – –	– ● –
	Leichtmetallräder, 5-Doppelarm, titangrau matt, glanzgedreht[3] Größe 8,5 J x 19 mit Reifen 255/35 R 19 Ein Angebot der Audi Sport GmbH	42E	**1.800,–** 1.512,61 **1.950,–** 1.638,66 **2.600,–** 2.184,87	– – ●	● – –	● – –	– ● –
	Leichtmetallräder, 10-Speichen-Stern, platingrau, glanzgedreht[3] Größe 8,5 J x 19 mit Reifen 255/35 R 19 Ein Angebot der Audi Sport GmbH	44V	**1.800,–** 1.512,61 **1.950,–** 1.638,66 **2.600,–** 2.184,87	– – ●	● – –	● – –	– ● –
	Leichtmetallräder, 5-Arm-Cutter, anthrazitschwarz, glanzgedreht[3] Größe 8,5 J x 19 mit Reifen 255/35 R 19 Ein Angebot der Audi Sport GmbH	44Y	**1.840,–** 1.546,22 **1.990,–** 1.672,27 **2.640,–** 2.218,49	– – ●	● – –	● – –	– ● –
	Leichtmetallräder, 5-V-Speichen-Stern, titangrau matt, glanzgedreht[3] Größe 9 J x 20 mit Reifen 265/30 R 20 Ein Angebot der Audi Sport GmbH Hinweis: nicht für 35 TDI und 35 TFSI im A5 Cabriolet erhältlich	42H	**2.400,–** 2.016,81 **2.550,–** 2.142,86 **3.200,–** 2.689,08	– – ●/–	●/– – –	●/– – –	– ● –

(C) auto-preisliste.de: Dateinutzung ist nur zum privaten Gebrauch gestattet

Archiv: www.auto-preisliste.de

Räder und Reifen

Sommerräder

	Bestellschlüssel	EUR inkl. 19 % MwSt.[2] EUR ohne MwSt.[2]	A5	A5 advanced	A5 S line	S5
Leichtmetallräder, 5-Arm-Rotor, titangrau matt, glanzgedreht[3] Größe 9,0 J x 20 mit Reifen 265/30 R 20 Ein Angebot der Audi Sport GmbH Hinweis: nicht für 35 TDI und 35 TFSI im A5 Cabriolet erhältlich	F27	**2.400,–** 2.016,81 **2.550,–** 2.142,86 **3.200,–** 2.689,08	– – ●/–	●/– – –	●/– – –	– ● –
Leichtmetallräder, 5-Doppelspeichen-Polygon, anthrazitschwarz, glanzgedreht[3] Größe 9,0 J x 20 mit Reifen 265/30 R 20 Ein Angebot der Audi Sport GmbH Hinweis: nicht für 35 TDI und 35 TFSI im A5 Cabriolet erhältlich	45Y	**2.400,–** 2.016,81 **2.550,–** 2.142,86 **3.200,–** 2.689,08	– – ●/–	●/– – –	●/– – –	– ● –
Leichtmetallräder, 5-Arm-Flag, platingrau matt Größe 9,0 J x 20 mit Reifen 265/30 R 20 Ein Angebot der Audi Sport GmbH Hinweis: nicht für 35 TDI und 35 TFSI im A5 Cabriolet erhältlich	46E	**2.340,–** 1.966,39 **2.490,–** 2.092,44 **3.140,–** 2.638,66	– – ●	● – –	● – –	– ● –

● = als Sonderausstattung lieferbar ○ = Serienausstattung – = kein Angebot. Erläuterungen zu den Fußnoten finden Sie auf den Seiten 124/125. Informationen zur Klassifizierung von Reifenparametern finden Sie auf Seite 110.

(C) auto-preisliste.de. Datennutzung ist nur zum privaten Gebrauch gestattet

Archiv: www.auto-preisliste.de

Räder und Reifen

Winterräder

		Bestellschlüssel	EUR inkl. 19 % MwSt.[2] EUR ohne MwSt.[2]	A5	A5 advanced	A5 S line	S5
	Leichtmetallräder, 15-Speichen Größe 7,5 J x 17 mit Winterreifen 225/50 R 17 schneekettentauglich, zulässige Höchstgeschwindigkeit 210 km/h	7FH	**1.710,–** 1.436,97	●	●	●	–
	Leichtmetallräder, 10-Parallelspeichen Größe 8,0 J x 18 mit Winterreifen 245/40 R 18 schneekettentauglich, zulässige Höchstgeschwindigkeit 240 km/h	7EZ	**2.140,–** 1.798,32	●	●	●	●
	Leichtmetallräder, 5-Parallelspeichen Größe 8,5 J x 19 mit Winterreifen 255/35 R 19 nicht schneekettentauglich, zulässige Höchstgeschwindigkeit 240 km/h	7EJ	**2.640,–** 2.218,49	●	●	●	–
	Leichtmetallräder, 5-Speichen-Cavo Größe 8,5 J x 19 mit Winterreifen 255/35 R 19 nicht schneekettentauglich, zulässige Höchstgeschwindigkeit 240 km/h	7FF	**2.640,–** 2.218,49	–	–	–	●

(C) auto-preisliste.de: Dateinutzung ist nur zum privaten Gebrauch gestattet

Archiv: www.auto-preisliste.de

Räder und Reifen

Sonstiges

		Bestellschlüssel	EUR inkl. 19 % MwSt.[2] EUR ohne MwSt.[2]	A5	A5 advanced	A5 S line	S5
17 Zoll Reifen	A5 Cabriolet			○/–	○/–	○/–	–
18 Zoll Reifen	S5 Sportback/S5 Coupé/S5 Cabriolet			–	–	–	○
Rollwiderstandsoptimierte Reifen, geschwindigkeitsbegrenzt, Größe 225/50 R 17	Die Höchstgeschwindigkeit der ab Werk mit rollwiderstandsoptimierten Reifen ausgerüsteten Fahrzeuge ist auf 210 km/h elektronisch beschränkt. Hinweis: Die Geschwindigkeitsbegrenzung kann nachträglich nicht aufgehoben werden. Insofern Sie keine elektronische Geschwindigkeitsbegrenzung wünschen, müssen die rollwiderstandsoptimierten Reifen abgewählt werden. Hinweis: nicht für A5 Cabriolet erhältlich	H3U		○/–	–	–	–
Rollwiderstandsoptimierte Reifen, geschwindigkeitsbegrenzt, Größe 245/40 R 18	Die Höchstgeschwindigkeit der ab Werk mit rollwiderstandsoptimierten Reifen ausgerüsteten Fahrzeuge ist auf 210 km/h elektronisch beschränkt Hinweis: Die Geschwindigkeitsbegrenzung kann nachträglich nicht aufgehoben werden. Insofern Sie keine elektronische Geschwindigkeitsbegrenzung wünschen, müssen die rollwiderstandsoptimierten Reifen abgewählt werden. Hinweis: nicht für A5 Cabriolet erhältlich	J04	ohne Mehrpreis	●	○/–	○/–	–
Abwahl rollwiderstandsoptimierte Reifen, Aufhebung der Geschwindigkeitsbegrenzung (17 Zoll)	Paketinhalte: ▸ Aufhebung der Begrenzung Höchstgeschwindigkeit auf 210 km/h ▸ Reifen 225/50 R 17 94Y Hinweis: nicht für A5 Cabriolet erhältlich	PR7	**150,–** 126,05	●/–	–	–	–
Abwahl rollwiderstandsoptimierte Reifen, Aufhebung der Geschwindigkeitsbegrenzung (18 Zoll)	Paketinhalte: ▸ Aufhebung der Begrenzung Höchstgeschwindigkeit auf 210 km/h ▸ Reifen 245/40 R 18 93Y Hinweis: nicht für A5 Cabriolet erhältlich	PR8	**150,–** 126,05	●/–	●/–	●/–	–
All-Season-Reifen, Größe 225/50 R 17	Paketinhalte: ▸ All-Season-Reifen, Größe 225/50 R 17; zulässige Höchstgeschwindigkeit 240 km/h ▸ Aufhebung der Begrenzung Höchstgeschwindigkeit auf 210 km/h	PR4	**290,–** 243,70	●	–	–	–
Radschrauben Standard				○	○	○	○
Radschrauben diebstahlhemmend		1PD	**25,–** 21,01	●	●	●	●

Hinweis: Mit der Wahl von 19- oder 20-Zoll-Rädern wird die Geschwindigkeitsbegrenzung ohne Mehrpreis aufgehoben.

● = als Sonderausstattung lieferbar ○ = Serienausstattung – = kein Angebot. Erläuterungen zu den Fußnoten finden Sie auf den Seiten 124/125. Informationen zur Klassifizierung von Reifenparametern finden Sie auf Seite 110.

(C) auto-preisliste.de. Datennutzung ist nur zum privaten Gebrauch gestattet

Scheinwerfer

Archiv: www.auto-preisliste.de

		Bestellschlüssel	EUR inkl. 19 % MwSt.[2] EUR ohne MwSt.[2]	A5	A5 advanced	A5 S line	S5
Scheinwerfer	in LED-Technologie; Abblendlicht, Fernlicht, Tagfahrlicht und Positionslicht in LED; Blinklicht in Glühlampen-Technik, mit Allwetterlicht			○	○	○	–
LED-Heckleuchten	Blink-, Brems-, Schluss-, Rückfahr- und Heckkennzeichenleuchten in LED-Technologie. Bremsleuchten in LED-Technologie ermöglichen durch die schnellere Aktivierung eine frühere Wahrnehmung durch den nachfolgenden Verkehr.			○	○	○	–
Matrix LED-Scheinwerfer und LED-Heckleuchten mit dynamischem Blinklicht	Paket beinhaltet: ▶ **Matrix LED-Scheinwerfer mit dynamischem Blinklicht** Die Audi Matrix LED-Technologie kombiniert LED-Lichtquellen mit präziser Optik für eine hochadaptive Lichtverteilung. Werden Fahrzeuge durch das Kamerasystem erkannt, blendet das System selektiv nur den Bereich des erkannten Fahrzeugs aus, während in den restlichen Segmenten das Fernlicht aktiv bleibt. Das Umschalten zwischen den jeweiligen Lichtverteilungen und die Regelung bei der Vorbeifahrt von Gegenverkehr sind im Scheinwerfer als dynamische Vorgänge sichtbar und auf den Lichtkomfort für den Fahrer abgestimmt. Die Scheinwerfer verfügen über die Matrix LED-Funktion hinaus über folgende Funktionen: optisch aufgewertetes Tagfahrlicht, Abblendlicht, Fernlicht, Positionslicht, dynamisches Blinklicht, Abbiegelicht (Ergänzung der seitlichen Ausleuchtung beim Abbiegen), Allwetterlicht (zur Verringerung der Eigenblendung bei schlechten Sichtverhältnissen), Rangierlicht (Ausleuchtung des Rangierbereichs vorn seitlich beim Rückwärtsfahren), Autobahnlicht (erweiterte Leuchtreichweite bei hohen Geschwindigkeiten) sowie eine automatisch-dynamische Leuchtweitenregulierung. Der Matrix LED-Scheinwerfer übernimmt auch die Funktion des dynamischen Kurvenlichts. Gestützt durch Navigationsdaten (in Verbindung mit der optionalen MMI Navigation plus mit MMI touch) reagiert das Kurvenlicht so bereits kurz vor dem Einlenken in die Kurve. Die Scheinwerfer verfügen über ein dynamisches Blinklicht: Ein Band von LEDs wird segmentweise im Takt von wenigen Millisekunden nacheinander angesteuert und erzeugt damit beim Blinken optisch eine Bewegung des Lichts in Abbiegerichtung. ▶ **LED-Heckleuchten mit dynamischem Blinklicht** Über die Funktionen der LED-Heckleuchte hinaus überzeugt die Heckleuchte durch den markanten dynamischen und gut wahrnehmbaren Verlauf des Blinklichts. Ein Band von LEDs wird segmentweise im Takt von wenigen Millisekunden nacheinander angesteuert und läuft beim Blinken immer zur Außenseite in Abbiegerichtung.	PXC	**1.150,–** 966,39	●	●	●	○

(C) auto-preisliste.de: Dateinutzung ist nur zum privaten Gebrauch gestattet

Scheinwerfer

Archiv: www.auto-preisliste.de

		Bestellschlüssel	EUR inkl. 19 % MwSt.[2] EUR ohne MwSt.[2]	A5	A5 advanced	A5 S line	S5
Matrix LED-Scheinwerfer mit Audi Laserlicht, LED-Heckleuchten und Scheinwerfer-Reinigungsanlage		PXB	**840,–** 705,88	–	–	–	●
	▶ **Matrix LED-Scheinwerfer mit Audi Laserlicht, dynamischer Lichtinszenierung und dynamischem Blinklicht**		**1.990,–** 1.672,27	●	●	●	–

Das Paket beinhaltet:

▶ **Matrix LED-Scheinwerfer mit Audi Laserlicht, dynamischer Lichtinszenierung und dynamischem Blinklicht**
Die Audi Matrix LED-Technologie kombiniert LED-Lichtquellen mit präziser Optik für eine hochadaptive Lichtverteilung. Werden Fahrzeuge durch das Kamerasystem erkannt, blendet das System selektiv nur den Bereich des erkannten Fahrzeugs aus, während in den restlichen Segmenten das Fernlicht aktiv bleibt. Das Umschalten zwischen den jeweiligen Lichtverteilungen und die Regelung bei der Vorbeifahrt von Gegenverkehr sind im Scheinwerfer als dynamische Vorgänge sichtbar und auf den Lichtkomfort für den Fahrer abgestimmt.

Die Scheinwerfer verfügen über die Matrix LED-Funktion hinaus über folgende Funktionen: optisch aufgewertetes Tagfahrlicht, Abblendlicht, Fernlicht, Positionslicht, dynamisches Blinklicht, Abbiegelicht (Ergänzung der seitlichen Ausleuchtung beim Abbiegen), Allwetterlicht (zur Verringerung der Eigenblendung bei schlechten Sichtverhältnissen), Rangierlicht (Ausleuchtung des Rangierbereichs vorn seitlich beim Rückwärtsfahren), Autobahnlicht (erweiterte Leuchtreichweite bei hohen Geschwindigkeiten) sowie eine automatisch-dynamische Leuchtweitenregulierung.

Der Matrix LED-Scheinwerfer übernimmt auch die Funktion des dynamischen Kurvenlichts. Gestützt durch Navigationsdaten (in Verbindung mit der optionalen MMI Navigation plus mit MMI touch) reagiert das Kurvenlicht so bereits kurz vor dem Einlenken in die Kurve. Die Scheinwerfer verfügen über ein dynamisches Blinklicht: Ein Band von LEDs wird segmentweise im Takt von wenigen Millisekunden nacheinander angesteuert und erzeugt damit beim Blinken optisch eine Bewegung des Lichts in Abbiegerichtung. Auch im Stand zeigt sich die Einzigartigkeit dieser Technologie durch die neuartige und futuristisch anmutende dynamische Lichtinszenierung der Coming- Home/Leaving-Home-Funktion.

Das Audi Laserlicht ergänzt das LED-Fernlicht bei höheren Geschwindigkeiten und schafft dem Fahrer aufgrund der nahezu doppelt so großen Reichweite ein spürbares Plus an Sicherheit und Komfort. Die Visualisierung dieser innovativen Technologie durch die blaue LED-Beleuchtung und das X-Element im Scheinwerfer verleiht dem Scheinwerfer einen eigenen Charakter.

▶ **LED-Heckleuchten mit dynamischer Lichtinszenierung und dynamischem Blinklicht**
Über ihre Funktionen hinaus überzeugt die Heckleuchte durch den markanten dynamischen und gut wahrnehmbaren Verlauf des Blinklichts und die eindrucksvolle Inszenierung. Die neuartige und futuristisch anmutende dynamische Lichtinszenierung der Coming-Home-/Leaving-Home-Funktion ist ein echter Hingucker. Ein Band von LEDs wird segmentweise im Takt von wenigen Millisekunden nacheinander angesteuert und läuft beim Blinken immer zur Außenseite in Abbiegerichtung.

▶ **Scheinwerfer-Reinigungsanlage**
Die Scheinwerfer-Reinigungsanlage sorgt für mehr Licht auf der Straße, besonders bei ungünstigen Witterungsverhältnissen. Durch eine Reinigung mit Wasser und Hochdruck werden eine bessere Leuchtkraft und eine gute Sicht durch geringe Streuung erzeugt.

(C) auto-preisliste.de: Dateinutzung ist nur zum privaten Gebrauch gestattet

Archiv: www.auto-preisliste.de

		Bestellschlüssel	**EUR inkl. 19 % MwSt.**[2] EUR ohne MwSt.[2]	**A5**	**A5 advanced**	**A5 S line**	**S5**
Scheinwerfer-Reinigungsanlage	Die Scheinwerfer-Reinigungsanlage sorgt für mehr Licht auf der Straße, besonders bei ungünstigen Witterungsverhältnissen. Durch eine Reinigung mit Wasser und Hochdruck werden eine bessere Leuchtkraft und eine gute Sicht durch geringere Streuung erzeugt.	8X1	**270,–** 226,89	●	●	●	○

● = als Sonderausstattung lieferbar ○ = Serienausstattung – = kein Angebot. Erläuterungen zu den Fußnoten finden Sie auf den Seiten 124/125.

(C) auto-preisliste.de. Dateinutzung ist nur zum privaten Gebrauch gestattet

Archiv: www.auto-preisliste.de

Exterieurdesign

		Bestellschlüssel	EUR inkl. 19 % MwSt.[2] EUR ohne MwSt.[2]	A5	A5 advanced	A5 S line	S5
Modellbezeichnung gemäß neuer Leistungskennzeichnung				○	○	○	○
Entfall Modellbezeichnung und Leistungs-/ Technologie-Schriftzug		2Z0	ohne Mehrpreis	●	●	●	●
Entfall Leistungs-/Technologie-Schriftzug		2Z7	ohne Mehrpreis	●	●	●	–
Türgriffe in Wagenfarbe				○	○	○	○
Türgriffe verchromt (glatt)		6JE	**50,–** 42,02	●	●	●	●
Glanzpaket	Dachrahmen und Fensterschachtleisten in eloxiertem Aluminium			○	○	○	○
Optikpaket schwarz	▸ setzt im Exterieur schwarze Akzente im Bereich des Audi Singleframe, der Zierleisten an den Seitenscheiben und der Stoßfänger vorn und hinten ▸ Ausführung variiert je nach Modell und Ausstattung Hinweis: nicht für A5/S5 Cabriolet erhältlich	4ZD	**550,–** 462,18	–	●/–	●/–	●/–
Außenspiegelgehäuse in Wagenfarbe		6FA	ohne Mehrpreis	○	○	○	●
Außenspiegelgehäuse in Aluminiumoptik				–	–	–	○
Außenspiegelgehäuse in Schwarz	Hinweis: nur in Verbindung mit Optikpaket schwarz erhältlich; nicht für A5/S5 Cabriolet erhältlich	6FJ	**105,–** 88,24	–	●/–	●/–	●/–
Außenspiegelgehäuse in Carbon	Die Außenspiegelgehäuse aus hochwertigem Carbon setzen eine sportliche Note. Hinweis: nicht für A5/S5 Cabriolet erhältlich	YKO	**650,–** 546,22	●/–	●/–	●/–	●/–
Heckklappenspoiler in Carbon	Der Heckklappenspoiler aus hochwertigem Carbon setzt einen optischen Akzent und unterstreicht so den kraftvollen Auftritt. Hinweis: nicht für A5/S5 Cabriolet erhältlich	YKA	**950,–** 798,32	●/–	●/–	●/–	●/–
carbon style Paket	Außenspiegelgehäuse und Heckklappenspoiler aus Carbon sowie Dekorfolie Audi Ringe in Brillantschwarz oder Florettsilber (je nach Außenfarbe) für die hinteren Türen setzen dynamische Akzente. Hinweis: nicht für A5/S5 Cabriolet erhältlich	YKG	**1.490,–** 1.252,10	●/–	●/–	●/–	●/–
Standardabgasanlage	symmetrische Endrohroptik links und rechts in Chrom; für S-Modelle in S-spezifischem 4-Rohr-Design			○	○	○	○

● = als Sonderausstattung lieferbar ○ = Serienausstattung – = kein Angebot. Erläuterungen zu den Fußnoten finden Sie auf den Seiten 124/125.

(C) auto-preisliste.de. Datennutzung ist nur zum privaten Gebrauch gestattet

Archiv: www.auto-preisliste.de

Verglasung und Dachsysteme

		Bestellschlüssel	**EUR inkl. 19 % MwSt.**[2] EUR ohne MwSt.[2]	**A5**	**A5 advanced**	**A5 S line**	**S5**
Frontscheibe in Akustikverglasung	▸ Frontscheibe in Wärmeschutzverglasung, grün getönt ▸ verbesserte Außengeräuschdämmung			○	○	○	○
Wärmeschutzverglasung	▸ grün getönt ▸ für Heckscheibe, Tür- und Seitenscheiben ▸ Heckscheibe beheizbar, mit Zeitschaltung			○	○	○	○
Privacy-Verglasung (Scheiben abgedunkelt)	Heckscheibe, hintere Tür- und Seitenscheiben abgedunkelt Hinweis: nicht für A5/S5 Cabriolet erhältlich	QL5	**420,–** 352,94	●/–	●/–	●/–	●/–
Panorama-Glasdach (nur für A5/S5 Sportback und A5/S5 Coupé)	elektrisches Ausstellen und Öffnen des Glaselements, Automatiklauf beim Öffnen und Schließen, getönter Glaseinsatz mit stufenlos einstellbarem elektrischem Sonnenschutz. Komfortöffnung und -schließung von außen über den Funkschlüssel; bietet durch die extragroße Glasfläche ein angenehmes, lichtdurchflutetes Innenraumambiente. Integrierter Windabweiser reduziert Windgeräusche bei geöffnetem Dach. Hinweis: nicht für A5 Sportback g-tron erhältlich	3FB	**1.350,–** 1.134,45	●/–	●/–	●/–	●/–
Dachkuppel in Brillantschwarz (nur für A5/S5 Coupé)		6H4	**400,–** 336,13	●/–	●/–	●/–	●/–
Akustikverdeck vollautomatisch	▸ vollautomatisches Verdeck ▸ aus isoliertem, dreilagigem Stoffgewebe mit zusätzlicher Dämmung zur Verbesserung des Geräuschniveaus im Innenraum ▸ Verdecköffnung in 15 Sekunden ▸ Öffnen und Schließen während der Fahrt bis 50 km/h ▸ Tipp-Komfortöffnung: Ein kurzer Zug am Verdeckschalter öffnet und schließt das Verdeck vollautomatisch. Ultraschall-sensoren erfassen, ob die Rücksitze besetzt sind. ▸ automatisch auslösendes Überrollschutzsystem ▸ vollautomatische Verdeckwanne: Beim Öffnen des Verdecks fährt die Verdeckwanne automatisch nach unten und beim Schließen des Verdecks wieder nach oben. So steht immer der maximal verfügbare Gepäckraum zur Verfügung. Eine Taste im Kofferraum ermöglicht es, die Verdeckwanne auch bei geschlossenem Verdeck herunterzulassen, um den maximalen Laderaum zu überprüfen, der bei geöffnetem Verdeck zur Verfügung steht.			○/–	○/–	○/–	○
Windschott	zur Reduzierung der Windströmung im Innenraum			○/–	○/–	○/–	○
Sonnenblende auf Fahrer- und Beifahrerseite				○	○	○	○
Sonnenblende auf Fahrer- und Beifahrerseite, ausziehbar		5XF	**50,–** 42,02	●/–	●/–	●/–	●/–

(C) auto-preisliste.de: Dateinutzung ist nur zum privaten Gebrauch gestattet

Interieur

Archiv: www.auto-preisliste.de

(C) auto-preisliste.de: Dateinutzung ist nur zum privaten Gebrauch gestattet

Archiv: www.auto-preisliste.de

(C) auto-preisliste.de: Dateinutzung ist nur zum privaten Gebrauch gestattet

Archiv: www.auto-preisliste.de

Sitzbezüge und Lederausstattungen

A5 Sportback/ A5 Coupé		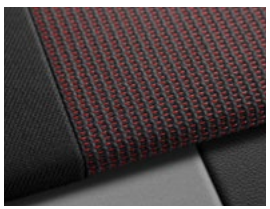			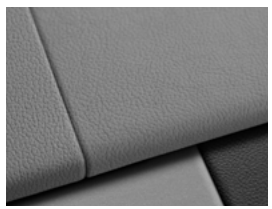	
Farbe (Bestellschlüssel)	Schwarz (YM)	Schwarz (AH)	Okapibraun (BC)	Felsgrau (ZF)	Felsgrau (EA)	Atlasbeige (EL)
Normalsitze vorn	▸ Stoff Index ▸ Leder/Kunstleder mono.pur 550	–	▸ Leder/Kunstleder mono.pur 550	▸ Stoff Index	▸ Stoff Index ▸ Leder/Kunstleder mono.pur 550	▸ Leder/Kunstleder mono.pur 550
Sportsitze vorn	▸ Stoff System ▸ Alcantara/Leder ▸ Leder/Kunstleder mono.pur 550*	▸ Stoff System	▸ Leder/Kunstleder mono.pur 550*	–	▸ Alcantara/Leder ▸ Leder/Kunstleder mono.pur 550*	▸ Leder/Kunstleder mono.pur 550*
Schalttafel oben	**Schwarz**	**Schwarz**	**Schwarz**	**Schwarz**	**Schwarz**	**Schwarz**
Schalttafel unten	**Schwarz**	**Schwarz**	**Schwarz**	**Schwarz**	**Felsgrau**	**Atlasbeige**
Türbrüstung	**Schwarz**	**Schwarz**	**Schwarz**	**Schwarz**	**Schwarz**	**Schwarz**
Türspiegel	**Schwarz**	**Schwarz**	**Schwarz**	**Schwarz**	**Felsgrau**	**Atlasbeige**
Türverkleidung	**Schwarz**	**Schwarz**	**Schwarz**	**Schwarz**	**Schwarz**	**Schwarz**
Mittelkonsole	**Schwarz**	**Schwarz**	**Schwarz**	**Schwarz**	**Felsgrau**	**Atlasbeige**
Tür Armauflage	**Schwarz**	**Schwarz**	**Okapibraun**	**Felsgrau**	**Felsgrau**	**Atlasbeige**
Wählhebel/Lenkrad	**Schwarz**	**Schwarz**	**Schwarz**	**Schwarz**	**Schwarz**	**Schwarz**
Sitzbezug/Mittelarmlehne	**Schwarz**	**Schwarz** mit Akzentfarbe Rot	**Okapibraun**	**Felsgrau**	**Felsgrau**	**Atlasbeige**
Sicherheitsgurte	**Schwarz**	**Schwarz**	**Schwarz**	**Schwarz**	**Schwarz**	**Atlasbeige**
Teppichboden	**Schwarz**	**Schwarz**	**Schwarz**	**Schwarz**	**Schwarz**	**Schwarz**
Dachhimmel	**Titangrau**	**Titangrau**	**Titangrau**	**Titangrau**	**Titangrau**	**Atlasbeige**
Hutablage	**Schwarz**	**Schwarz**	**Schwarz**	**Schwarz**	**Schwarz**	**Schwarz**

* Mit Sitzbelüftung erhältlich.

(C) auto-preisliste.de: Dateinutzung ist nur zum privaten Gebrauch gestattet

Archiv: www.auto-preisliste.de

Audi design selection A5 Sportback/ A5 Coupé						
Farbe (Bestellschlüssel)	Schwarz (YS)	Okapibraun (BG)	Felsgrau (EM)	Atlasbeige (EP)	Zedernbraun (AF, s. Abb)/(AG)	Mangangrau (BD, s. Abb)/(BE)
Normalsitze vorn	▸ Leder/mono.pur 550	▸ Leder/mono.pur 550	▸ Leder/mono.pur 550	▸ Leder/mono.pur 550	–	–
Sportsitze vorn	▸ Leder/mono.pur 550*	▸ Leder/mono.pur 550*	▸ Leder/mono.pur 550*	▸ Leder/mono.pur 550*	▸ Leder Feinnappa	▸ Leder Feinnappa
Schalttafel oben	**Schwarz**	**Schwarz**	**Schwarz**	**Schwarz**	**Schwarz**	**Schwarz**
Schalttafel unten	**Schwarz**	**Schwarz**	**Felsgrau**	**Atlasbeige**	**Schwarz**	**Schwarz**
Türbrüstung	**Schwarz**	**Schwarz**	**Schwarz**	**Schwarz**	**Schwarz**	**Schwarz**
Türspiegel	**Schwarz**	**Schwarz**	**Felsgrau**	**Atlasbeige**	**Schwarz**	**Schwarz**
Türverkleidung	**Schwarz**	**Schwarz**	**Schwarz**	**Schwarz**	**Schwarz**	**Schwarz**
Mittelkonsole	**Schwarz**	**Schwarz**	**Felsgrau**	**Atlasbeige**	**Schwarz**	**Schwarz**
Tür Armauflage (Kontrastnaht)	**Schwarz** (Felsgrau)	**Okapibraun** (Granitgrau)	**Felsgrau** (Granitgrau)	**Atlasbeige** (Granitgrau)	**Zedernbraun** (Granitgrau)	**Mangangrau** (Felsgrau)
Wählhebel/Lenkrad	**Schwarz**	**Schwarz**	**Schwarz**	**Schwarz**	**Schwarz**	**Schwarz**
Sitzbezug/Mittelarmlehne (Kontrastnaht)	**Schwarz** (Felsgrau)	**Okapibraun** (Granitgrau)	**Felsgrau** (Granitgrau)	**Atlasbeige** (Granitgrau)	**Zedernbraun** (Granitgrau)	**Mangangrau** (Felsgrau)
Sicherheitsgurte	**Schwarz**	**Schwarz**	**Schwarz**	**Atlasbeige**	**Schwarz**	**Schwarz**
Teppichboden	**Schwarz**	**Schwarz**	**Schwarz**	**Schwarz**	**Schwarz**	**Schwarz**
Dachhimmel	**Titangrau**	**Titangrau**	**Titangrau**	**Atlasbeige**	**Schwarz** (AF) **Titangrau** (AG)	**Schwarz** (BD) **Titangrau** (BE)
Hutablage	**Schwarz**	**Schwarz**	**Schwarz**	**Schwarz**	**Schwarz**	**Schwarz**

(C) auto-preisliste.de: Dateinutzung ist nur zum privaten Gebrauch gestattet

Archiv: www.auto-preisliste.de

Sitzbezüge und Lederausstattungen

S line A5 Sportback/ A5 Coupé			
Farbe (Bestellschlüssel)	Schwarz (EI)	Rotorgrau (OQ)	Schwarz (QB)*
Sportsitze vorn	▸ Stoff Sequenz/Leder ▸ Alcantara Frequenz/Leder mit S-Prägung ▸ Leder Feinnappa mit S-Prägung	▸ Alcantara Frequenz/Leder mit S-Prägung ▸ Leder Feinnappa mit S-Prägung	▸ Alcantara Frequenz/Leder mit S-Prägung ▸ Leder Feinnappa mit S-Prägung
Sportsitze plus vorn	▸ Alcantara/Leder mit S-Prägung ▸ Leder Feinnappa mit S-Prägung	▸ Alcantara/Leder mit S-Prägung ▸ Leder Feinnappa mit S-Prägung	▸ Alcantara/Leder mit S-Prägung ▸ Leder Feinnappa mit S-Prägung
Schalttafel oben	**Schwarz**	**Schwarz**	**Schwarz**
Schalttafel unten	**Schwarz**	**Schwarz**	**Schwarz**
Türbrüstung	**Schwarz**	**Schwarz**	**Schwarz**
Türspiegel	**Schwarz**	**Schwarz**	**Schwarz**
Türverkleidung	**Schwarz**	**Schwarz**	**Schwarz**
Mittelkonsole	**Schwarz**	**Schwarz**	**Schwarz**
Tür Armauflage (Kontrastnaht)	**Schwarz** (Felsgrau)	**Rotorgrau** (Anthrazit)	**Schwarz** (Crescendorot)
Wählhebel/Lenkrad (Kontrastnaht)	**Schwarz** (Felsgrau)	**Schwarz** (Felsgrau)	**Schwarz** (Crescendorot)
Sitzbezug/Mittelarmlehne (Kontrastnaht)	**Schwarz** (Felsgrau)	**Rotorgrau** (Anthrazit)	**Schwarz** (Crescendorot)
Sicherheitsgurte	**Schwarz**	**Schwarz**	**Schwarz**
Teppichboden	**Schwarz**	**Schwarz**	**Schwarz**
Dachhimmel	**Schwarz**	**Schwarz**	**Schwarz**
Hutablage	**Schwarz**	**Schwarz**	**Schwarz**

(C) auto-preisliste.de: Dateinutzung ist nur zum privaten Gebrauch gestattet

* Nur in Verbindung mit Farbnähte in Rot Audi Sport (YYB) bestellbar.

Archiv: www.auto-preisliste.de

A5 Cabriolet				
Farbe (Bestellschlüssel)	Schwarz (JN, s. Abb.)/(YM)	Okapibraun (BC)/(HL, s. Abb.)	Felsgrau (EA, s. Abb.)/(EQ)	Atlasbeige (EL, s. Abb.)/(ER)
Normalsitze vorn	▸ Leder/Kunstleder mono.pur 550	▸ Leder/Kunstleder mono.pur 550	▸ Leder/Kunstleder mono.pur 550	▸ Leder/Kunstleder mono.pur 550
Sportsitze vorn	▸ Alcantara/Leder (s. Abb.) ▸ Leder/Kunstleder mono.pur 550**	▸ Leder/Kunstleder mono.pur 550**	▸ Alcantara/Leder (s. Abb.) ▸ Leder/Kunstleder mono.pur 550	▸ Leder/Kunstleder mono.pur 550**
Schalttafel oben	**Schwarz**	**Schwarz**	**Schwarz**	**Schwarz**
Schalttafel unten	**Schwarz**	**Schwarz**	**Felsgrau**	**Atlasbeige**
Türbrüstung	**Schwarz**	**Schwarz**	**Schwarz**	**Schwarz**
Türspiegel	**Schwarz**	**Schwarz**	**Felsgrau**	**Atlasbeige**
Türverkleidung	**Schwarz**	**Schwarz**	**Schwarz**	**Schwarz**
Mittelkonsole	**Schwarz**	**Schwarz**	**Felsgrau**	**Atlasbeige**
Tür Armauflage	**Schwarz**	**Okapibraun**	**Felsgrau**	**Atlasbeige**
Wählhebel/Lenkrad	**Schwarz**	**Schwarz**	**Schwarz**	**Schwarz**
Sitzbezug/Mittelarmlehne	**Schwarz**	**Okapibraun**	**Felsgrau**	**Atlasbeige**
Sicherheitsgurte	**Schwarz**	**Schwarz**	**Schwarz**	**Atlasbeige**
Teppichboden	**Schwarz**	**Schwarz**	**Schwarz**	**Schwarz**
Verdeckhimmel	**Schwarz** (JN) **Titangrau** (YM)	**Titangrau** (BC) **Schwarz** (HL)	**Titangrau** (EA) **Schwarz** (EQ)	**Atlasbeige** (EL) **Schwarz** (ER)
Hutablage	**Schwarz**	**Schwarz**	**Schwarz**	**Schwarz**

** Mit Sitzbelüftung erhältlich.

(C) auto-preisliste.de: Dateinutzung ist nur zum privaten Gebrauch gestattet

Archiv: www.auto-preisliste.de

Sitzbezüge und Lederausstattungen

Audi design selection A5 Cabriolet						
Farbe (Bestellschlüssel)	Schwarz (YS)/(MZ, s. Abb.)	Okapibraun (BG)/(HM, s. Abb.)	Felsgrau (EM, s. Abb.)/(DL)	Atlasbeige (EP)/(FB, s. Abb.)	Zedernbraun (AF, s. Abb.)/(AG)	Mangangrau (BD, s. Abb.)/(BE)
Normalsitze vorn	▸ Leder/Kunstleder mono.pur 550	▸ Leder/Kunstleder mono.pur 550	▸ Leder/Kunstleder mono.pur 550	▸ Leder/Kunstleder mono.pur 550	–	–
Sportsitze vorn	▸ Leder/Kunstleder mono.pur 550*	▸ Leder/Kunstleder mono.pur 550*	▸ Leder/Kunstleder mono.pur 550*	▸ Leder/Kunstleder mono.pur 550*	▸ Leder Feinnappa	▸ Leder Feinnappa
Schalttafel oben	**Schwarz**	**Schwarz**	**Schwarz**	**Schwarz**	**Schwarz**	**Schwarz**
Schalttafel unten	**Schwarz**	**Schwarz**	**Felsgrau**	**Atlasbeige**	**Schwarz**	**Schwarz**
Türbrüstung	**Schwarz**	**Schwarz**	**Schwarz**	**Schwarz**	**Schwarz**	**Schwarz**
Türspiegel	**Schwarz**	**Schwarz**	**Felsgrau**	**Atlasbeige**	**Schwarz**	**Schwarz**
Türverkleidung	**Schwarz**	**Schwarz**	**Schwarz**	**Schwarz**	**Schwarz**	**Schwarz**
Mittelkonsole	**Schwarz**	**Schwarz**	**Felsgrau**	**Atlasbeige**	**Schwarz**	**Schwarz**
Tür Armauflage (Kontrastnaht)	**Schwarz** (Felsgrau)	**Okapibraun** (Granitgrau)	**Felsgrau** (Granitgrau)	**Atlasbeige** (Granitgrau)	**Zedernbraun** (Granitgrau)	**Mangangrau** (Felsgrau)
Wählhebel/Lenkrad	**Schwarz**	**Schwarz**	**Schwarz**	**Schwarz**	**Schwarz**	**Schwarz**
Sitzbezug/Mittelarmlehne (Kontrastnaht)	**Schwarz** (Felsgrau)	**Okapibraun** (Granitgrau)	**Felsgrau** (Granitgrau)	**Atlasbeige** (Granitgrau)	**Zedernbraun** (Granitgrau)	**Mangangrau** (Felsgrau)
Sicherheitsgurte	**Schwarz**	**Schwarz**	**Schwarz**	**Atlasbeige**	**Schwarz**	**Schwarz**
Teppichboden	**Schwarz**	**Schwarz**	**Schwarz**	**Schwarz**	**Schwarz**	**Schwarz**
Verdeckhimmel	**Titangrau** (YS) **Schwarz** (MZ)	**Titangrau** (BG) **Schwarz** (HM)	**Titangrau** (EM) **Schwarz** (DL)	**Atlasbeige** (EP) **Schwarz** (FB)	**Schwarz** (AF) **Titangrau** (AG)	**Schwarz** (BD) **Titangrau** (BE)
Hutablage	**Schwarz**	**Schwarz**	**Schwarz**	**Schwarz**	**Schwarz**	**Schwarz**

* Mit Sitzbelüftung erhältlich.

(C) auto-preisliste.de: Dateinutzung ist nur zum privaten Gebrauch gestattet

Archiv: www.auto-preisliste.de

S line A5 Cabriolet		
Farbe (Bestellschlüssel)	Schwarz (EI)	Rotorgrau (OQ)
Sportsitze vorn	▸ Alcantara Frequenz/Leder mit S-Prägung ▸ Leder Feinnappa mit S-Prägung	▸ Alcantara Frequenz/Leder mit S-Prägung ▸ Leder Feinnappa mit S-Prägung
Sportsitze plus vorn	▸ Alcantara/Leder mit S-Prägung ▸ Leder Feinnappa mit S-Prägung	▸ Alcantara/Leder mit S-Prägung ▸ Leder Feinnappa mit S-Prägung
Schalttafel oben	**Schwarz**	**Schwarz**
Schalttafel unten	**Schwarz**	**Schwarz**
Türbrüstung	**Schwarz**	**Schwarz**
Türspiegel	**Schwarz**	**Schwarz**
Türverkleidung	**Schwarz**	**Schwarz**
Mittelkonsole	**Schwarz**	**Schwarz**
Tür Armauflage (Kontrastnaht)	**Schwarz** (Felsgrau)	**Rotorgrau** (Anthrazit)
Wählhebel/Lenkrad (Kontrastnaht)	**Schwarz** (Felsgrau)	**Schwarz** (Felsgrau)
Sitzbezug/Mittelarmlehne (Kontrastnaht)	**Schwarz** (Felsgrau)	**Rotorgrau** (Anthrazit)
Sicherheitsgurte	**Schwarz**	**Schwarz**
Teppichboden	**Schwarz**	**Schwarz**
Verdeckhimmel	**Schwarz**	**Schwarz**
Hutablage	**Schwarz**	**Schwarz**

(C) auto-preisliste.de: Dateinutzung ist nur zum privaten Gebrauch gestattet

Archiv: www.auto-preisliste.de

Sitzbezüge und Lederausstattungen

S-Modelle	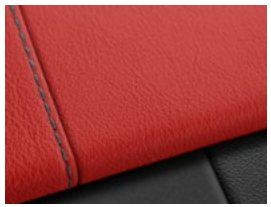		
Farbe (Bestellschlüssel)	Magmarot (AU)	Schwarz (EI)	Rotorgrau (OQ)
Sportsitze vorn	–	▸ Alcantara Frequenz/Leder mit S-Prägung	▸ Alcantara Frequenz/Leder mit S-Prägung
Sportsitze plus vorn	▸ Leder Feinnappa mit S-Prägung	▸ Alcantara/Leder mit S-Prägung ▸ Leder Feinnappa mit S-Prägung	▸ Alcantara/Leder mit S-Prägung ▸ Leder Feinnappa mit S-Prägung
Schalttafel oben	**Schwarz**	**Schwarz**	**Schwarz**
Schalttafel unten	**Schwarz**	**Schwarz**	**Schwarz**
Türbrüstung	**Schwarz**	**Schwarz**	**Schwarz**
Türspiegel	**Schwarz**	**Schwarz**	**Schwarz**
Türverkleidung	**Schwarz**	**Schwarz**	**Schwarz**
Mittelkonsole	**Schwarz**	**Schwarz**	**Schwarz**
Tür Armauflage (Kontrastnaht)	**Schwarz** (Magmarot)	**Schwarz** (Felsgrau)	**Rotorgrau** (Anthrazit)
Wählhebel/Lenkrad (Kontrastnaht)	**Schwarz** (Magmarot)	**Schwarz** (Felsgrau)	**Schwarz** (Felsgrau)
Sitzbezug/Mittelarmlehne (Kontrastnaht)	**Magmarot** (Granitgrau)	**Schwarz** (Felsgrau)	**Rotorgrau** (Anthrazit)
Sicherheitsgurte	**Schwarz**	**Schwarz**	**Schwarz**
Teppichboden	**Schwarz**	**Schwarz**	**Schwarz**
Dachhimmel/Verdeckhimmel	**Schwarz**	**Schwarz**	**Schwarz**
Hutablage	**Schwarz**	**Schwarz**	**Schwarz**

(C) auto-preisliste.de: Dateinutzung ist nur zum privaten Gebrauch gestattet

Archiv: www.auto-preisliste.de

		Bestellschlüssel	**EUR inkl. 19 % MwSt.**[2] EUR ohne MwSt.[2]	**A5**	**A5 advanced**	**A5 S line**	**S5**
Stoff Index (nur für A5 Sportback und A5 Coupé)	für Normalsitze: ▸ Sitzmittelbahnen in Stoff Index felsgrau oder schwarz ▸ Sitzseitenwangen, Kopfstützen und Mittelarmlehne in Stoff uni felsgrau oder schwarz			○/–	○/–	○/–	–
Stoff System (nur für A5 Sportback und A5 Coupé)	für Sportsitze vorn: ▸ Sitzmittelbahnen in Stoff System schwarz oder schwarz-rot ▸ Sitzseitenwangen, Oberschenkelauflage, Kopfstützen und Mittelarmlehne vorn in Stoff uni schwarz	N2E	ohne Mehrpreis	●/–	●/–	●/–	–
Stoff Sequenz/Leder-Kombination (nur für A5 Sportback und A5 Coupé)	für Interieur S line (Sportsitze vorn): ▸ Sitzmittelbahn der Vordersitze und der beiden äußeren Fondsitze in Stoff Sequenz schwarz ▸ Sitzseitenwangen, Kopfstützenmittelbahnen und mittlerer Sitzplatz in Leder schwarz mit Kontrastnähten ▸ mit S-Prägung in den Lehnen der Vordersitze Lederanteil: chromfrei gegerbtes, gedecktes Leder. Die komplette Durchfärbung und der Oberflächenschutz vermitteln Hochwertigkeit und sorgen für Langlebigkeit, Pflegeleichtigkeit und Lichtechtheit. Die Prägung des Leders akzentuiert die exklusive Anmutung des Fahrzeuginnenraums.	N7V	ohne Mehrpreis	●/–	●/–	●/–	–
Alcantara Frequenz/Leder-Kombination mit S-Prägung	in Kombination mit A5 Cabriolet oder S5 in Kombination mit A5 Sportback oder A5 Coupé für Interieur S line (Sportsitze vorn): ▸ Sitzmittelbahnen in Alcantara Frequenz rotorgrau oder schwarz ▸ Sitzseitenwangen und Kopfstützenmittelbahnen in Leder rotorgrau oder schwarz mit Kontrastnähten ▸ mit S-Prägung in den Lehnen der Vordersitze ▸ Alcantara Frequenz ist ein Mikrofaservlies mit sportlicher Prägung Bei A5/S5 Cabriolet mit Aufheizschutz für die Sitzflächen der Vordersitze. Die spezielle Farbpigmentierung des Leders wirkt einer starken Aufheizung entgegen. Die im Sonnenlicht enthaltene Infrarotstrahlung wird reflektiert. Durch den Aufheizschutz kann die Oberflächentemperatur um bis zu 20 °C gesenkt werden. Lederanteil: chromfrei gegerbtes, gedecktes Leder. Die komplette Durchfärbung und der Oberflächenschutz vermitteln Hochwertigkeit und sorgen für Langlebigkeit, Pflegeleichtigkeit und Lichtechtheit. Die Prägung des Leders akzentuiert die exklusive Anmutung des Fahrzeuginnenraums. Hinweis: nur in Verbindung mit Sitzheizung vorn erhältlich	N7K	ohne Mehrpreis **500,–** 420,17	●/– ●/–	●/– ●/–	●/– ●/–	○ –

● = als Sonderausstattung lieferbar ○ = Serienausstattung – = kein Angebot. Erläuterungen zu den Fußnoten finden Sie auf den Seiten 124/125.

(C) auto-preisliste.de. Dateinutzung ist nur zum privaten Gebrauch gestattet

Archiv: www.auto-preisliste.de

Sitzbezüge und Lederausstattungen

		Bestellschlüssel	EUR inkl. 19 % MwSt.[2] EUR ohne MwSt.[2]	A5	A5 advanced	A5 S line	S5
Alcantara/Leder-Kombination	in Kombination mit A5 Cabriolet	N7U	**230,–** 193,28	●/–	●/–	●/–	–
	in Kombination mit A5 Sportback oder A5 Coupé		**1.300,–** 1.092,44	●/–	●/–	●/–	–
	für Sportsitze vorn: ▸ Sitzmittelbahn der Vordersitze und der beiden äußeren Sitzplätze im Fond in Alcantara felsgrau oder schwarz ▸ Sitzseitenwangen, Kopfstützenmittelbahnen und mittlerer Sitzplatz im Fond in Leder felsgrau oder schwarz ▸ Alcantara ist ein Mikrofaservlies Bei A5 Cabriolet mit Aufheizschutz für die Sitzflächen der Vordersitze. Die spezielle Farbpigmentierung des Leders wirkt einer starken Aufheizung entgegen. Die im Sonnenlicht enthaltene Infrarotstrahlung wird reflektiert. Durch den Aufheizschutz kann die Oberflächentemperatur um bis zu 20 °C gesenkt werden. Lederanteil: chromfrei gegerbtes, gedecktes Leder. Die komplette Durchfärbung und der Oberflächenschutz vermitteln Hochwertigkeit und sorgen für Langlebigkeit, Pflegeleichtigkeit und Lichtechtheit. Die Prägung des Leders akzentuiert die exklusive Anmutung des Fahrzeuginnenraums. Hinweis: nur in Verbindung mit Sitzheizung vorn erhältlich						
Alcantara/Leder-Kombination mit S-Prägung	in Kombination mit A5/S5 Cabriolet	N2S	ohne Mehrpreis	●/–	●/–	●/–	●/–
	in Kombination mit A5/S5 Sportback, A5/S5 Coupé Hinweis: nur in Verbindung mit Sportsitzen plus vorn sowie Interieur S line erhältlich		**500,–** 420,17	●/–	●/–	●/–	●/–
Leder/Kunstleder mono.pur 550-Kombination	für Normal- und Sportsitze: ▸ Sitzmittelbahn der Vordersitze und der beiden äußeren Sitzplätze im Fond sowie die Sitzseitenwange auf der Fahrerseite im Einstiegsbereich in Leder ▸ Sitzseitenwangen, Kopfstützen, Türverkleidungsinnenfeld, Mittelarmlehne vorn und hinten sowie mittlerer Fondsitzplatz in Kunstleder mono.pur 550 ▸ Sitze in den Farben: Atlasbeige, Felsgrau, Okapibraun oder Schwarz ▸ bei A5/S5 Cabriolet mit Aufheizschutz für die Sitz- und Lehnenmittelbahn der Vordersitze[4]	N1F	**1.070,–** 899,16	◐	◐	◐	●

● = als Sonderausstattung lieferbar ○ = Serienausstattung – = kein Angebot ◐ = Serien-/Sonderausstattung modellabhängig. Erläuterungen zu den Fußnoten finden Sie auf den Seiten 124/125.

(C) auto-preisliste.de: Dateinutzung ist nur zum privaten Gebrauch gestattet

Archiv: www.auto-preisliste.de

		Bestellschlüssel	EUR inkl. 19 % MwSt.[2] EUR ohne MwSt.[2]	A5	A5 advanced	A5 S line	S5
Leder/Kunstleder mono.pur 550-Kombination (Fortsetzung)	für Sportsitze mit Sitzbelüftung: ▸ Sitzmittelbahn der Vordersitze, nicht belüftete Sitzmittelbahn der beiden äußeren Fondsitze in Leder perforiert sowie die Einstiegswange auf der Fahrerseite in Leder atlasbeige, felsgrau, okapibraun oder schwarz ▸ Sitzseitenwangen, Kopfstützen und Mittelarmlehne vorn und hinten sowie mittlerer Sitzplatz im Fond in Kunstleder mono.pur 550 atlasbeige, felsgrau, okapibraun oder schwarz ▸ in Verbindung mit Interieur design selection und Klimasitzen oder Sportsitzen mit Biese gewebt silber Bei A5/S5 Cabriolet mit Aufheizschutz für die Sitzflächen der Vordersitze. Die spezielle Farbpigmentierung des Leders wirkt einer starken Aufheizung entgegen. Die im Sonnenlicht enthaltene Infrarotstrahlung wird reflektiert. Durch den Aufheizschutz kann die Oberflächentemperatur um bis zu 20 °C gesenkt werden. Lederanteil: chromfrei gegerbtes, gedecktes Leder. Die komplette Durchfärbung und der Oberflächenschutz vermitteln Hochwertigkeit und sorgen für Langlebigkeit, Pflegeleichtigkeit und Lichtechtheit. Die Prägung des Leders akzentuiert die exklusive Anmutung des Fahrzeuginnenraums. Hinweis: Serie für A5 Cabriolet						
Leder Feinnappa mit S-Prägung	in Kombination mit A5 Cabriolet oder S5	N3M	**900,–** 756,30	●/–	●/–	●/–	●
	in Kombination mit A5 Sportback oder A5 Coupé		**1.400,–** 1.176,47	●/–	●/–	●/–	–
	nur für Interieur S line; nur in Verbindung mit Sitzheizung vorn						
	für Sportsitze und Sportsitze plus vorn: ▸ Sitzmittelbahnen, Sitzseitenwangen, Kopfstützenmittelbahnen und Mittelarmlehne in Leder Feinnappa rotorgrau oder schwarz ▸ mit Kontrastnähten ▸ mit S-Prägung in den Lehnen der Vordersitze Bei A5/S5 Cabriolet mit Aufheizschutz für die Sitzflächen der Vordersitze. Die spezielle Farbpigmentierung des Leders wirkt einer starken Aufheizung entgegen. Die im Sonnenlicht enthaltene Infrarotstrahlung wird reflektiert. Durch den Aufheizschutz kann die Oberflächentemperatur um bis zu 20 °C gesenkt werden. Leder Feinnappa: chromfrei gegerbtes, gedecktes Leder ohne künstlich geprägte Oberfläche. Die komplette Durchfärbung und der Oberflächenschutz vermitteln Hochwertigkeit und sorgen für Langlebigkeit und Lichtechtheit. Die gering ausgeprägte Lackschicht und die angenehm warme und atmungsaktive Oberfläche betonen den luxuriösen Charakter des Fahrzeugs. Hinweis: bei S-Modellen nur in Verbindung mit Sportsitzen plus						

(C) auto-preisliste.de: Dateinutzung ist nur zum privaten Gebrauch gestattet

Archiv: www.auto-preisliste.de

Sitzbezüge und Lederausstattungen

		Bestellschlüssel	EUR inkl. 19 % MwSt.[2] EUR ohne MwSt.[2]	A5	A5 advanced	A5 S line	S5
Lederausstattung Feinnappa	in Kombination mit A5 Cabriolet	N3Q	**900,–** 756,30	●/–	●/–	●/–	–
	in Kombination mit A5 Sportback oder A5 Coupé		**1.130,–** 949,58	●/–	●/–	●/–	–
	nur für Interieur design selection und mit Sitzheizung vorn für Sportsitze vorn: ▸ Sitzmittelbahnen, Sitzseitenwangen, Kopfstützen und Mittelarmlehne in Leder Feinnappa mangangrau oder zedernbraun mit Kontrastnähten ▸ Sitzbezug mangangrau – Kontrastnähte felsgrau ▸ Sitzbezug zedernbraun – Kontrastnähte granitgrau Bei A5 Cabriolet mit Aufheizschutz für die Sitzflächen der Vordersitze. Die spezielle Farbpigmentierung des Leders wirkt einer starken Aufheizung entgegen. Die im Sonnenlicht enthaltene Infrarotstrahlung wird reflektiert. Durch den Aufheizschutz kann die Oberflächentemperatur um bis zu 20 °C gesenkt werden. Leder Feinnappa: chromfrei gegerbtes, gedecktes Leder ohne künstlich geprägte Oberfläche. Die komplette Durchfärbung und der Oberflächenschutz vermitteln Hochwertigkeit und sorgen für Langlebigkeit und Lichtechtheit. Die gering ausgeprägte Lackschicht und die angenehm warme und atmungsaktive Oberfläche betonen den luxuriösen Charakter des Fahrzeugs.						
Lederausstattung Feinnappa Audi exclusive	Sitzmittelbahnen, Sitzseitenwangen, Kopfstützenmittelbahnen und Mittelarmlehne in Leder Feinnappa ▸ Türverkleidungseinsätze in Alcantara ▸ Farben des Alcantaras, des Leders und der Nähte wählbar aus dem Angebot der Hauptfarben Audi exclusive: Alabasterweiß, Cognacbraun, Diamantsilber, Havannabraun, Jetgrau, Karmesinrot, Ozeanblau, Schwarz ▸ Farben des Leders zusätzlich wählbar aus dem Angebot der Serienfarben ▸ Farben der Nähte zusätzlich wählbar aus dem Angebot der Akzentfarben Audi exclusive: Alaskablau, Calendulagelb, Iguanagrün Ein Angebot der Audi Sport GmbH	YS1	**3.150,–** 2.647,06	●	●	●	●

● = als Sonderausstattung lieferbar ○ = Serienausstattung – = kein Angebot. Erläuterungen zu den Fußnoten finden Sie auf den Seiten 124/125.

(C) auto-preisliste.de. Datennutzung ist nur zum privaten Gebrauch gestattet

Archiv: www.auto-preisliste.de

		Bestellschlüssel	**EUR inkl. 19 % MwSt.**[2] EUR ohne MwSt.[2]	**A5**	**A5 advanced**	**A5 S line**	**S5**
Erweiterte Lederausstattung Feinnappa Audi exclusive	Belederung der Armauflage in den Türen und an der Mittelkonsole seitlich in Leder Feinnappa ▸ Farben des Leders und der Nähte wählbar aus dem Angebot der Hauptfarben Audi exclusive: Alabasterweiß, Cognacbraun, Diamantsilber, Havannabraun, Jetgrau, Karmesinrot, Ozeanblau, Schwarz ▸ Farben der Nähte zusätzlich wählbar aus dem Angebot der Akzentfarben Audi exclusive: Alaskablau, Calendulagelb, Iguanagrün Ein Angebot der Audi Sport GmbH	YSI	**1.000,–** 840,34	●/–	●/–	●/–	●/–
Farbnähte in Rot Audi Sport	▸ für Interieur S line ▸ für Sportsitze oder Sportsitze plus ▸ Sitzbezüge in Leder Feinnappa schwarz oder Alcantara Frequenz/Leder-Kombination in Schwarz mit Kontrastnähten in Crescendorot ▸ Mittelarmlehne vorn, Türarmauflagen und Mittelkonsole seitlich in Leder schwarz mit Kontrastnähten in Crescendorot ▸ Türverkleidungseinsätze in Alcantara schwarz ▸ Sportkontur-Lederlenkrad im 3-Speichen-Design, unten abgeflacht, mit Multifunktion plus in Schwarz mit Kontrast-nähten in Crescendorot ▸ Schalt-/Wählhebelknauf in Schwarz ▸ Schalt-/Wählhebelmanschette in Leder Feinnappa schwarz mit Kontrastnähten in Crescendorot ▸ Fußmatten und Keder in Schwarz mit Kontrastnähten und Biesen in Crescendorot ▸ Dekoreinlagen analog Interieur S line ▸ Einstiegsleiste mit Aluminiumeinleger vorn, beleuchtet, mit S-Schriftzug Ein Angebot der Audi Sport GmbH. Hinweis: nicht für alle Motorisierungen erhältlich; nicht in Verbindung mit Assistenzpaket Fahren (PYK) erhältlich	YYB	**480,–** 403,36	●	●	●	–
Interieurelemente in Kunstleder	Mittelkonsole unten und Armauflage in den Türen in Kunstleder; in Verbindung mit Interieur design selection, Interieur S line oder im S-Modell mit Kontrastnaht, farbabgestimmt auf die jeweilige Innenausstattungsfarbe	7HB	**290,–** 243,70	●	●	●	●

(C) auto-preisliste.de: Dateinutzung ist nur zum privaten Gebrauch gestattet

Archiv: www.auto-preisliste.de

Sitze für Fahrer und Beifahrer

		Bestellschlüssel	EUR inkl. 19 % MwSt.[2] EUR ohne MwSt.[2]	A5	A5 advanced	A5 S line	S5
Normalsitze vorn	mit manueller Einstellung von Sitzhöhe, Sitzlängsposition, Lehnenneigung, Kopfstützen- und Gurthöhe bei A5 Coupé und A5 Cabriolet mit Komforteinstieg: erweiterte Vorklappfunktion der Vordersitze zum bequemen Einsteigen nach hinten			○	○	○	–
Sportsitze vorn	mit manueller Einstellung von Sitzhöhe, Sitzlängsposition, Sitz- und Lehnenneigung, Kopfstützen- und Gurthöhe; mit ausgeprägten Sitzseitenwangen für besseren Seitenhalt in Kurven und ausziehbarer Oberschenkelauflage bei A5/S5 Coupé und A5/S5 Cabriolet mit Komforteinstieg: erweiterte Vorklappfunktion der Vordersitze zum bequemen Einsteigen nach hinten	Q1D	**375,–** 315,13	●	●	●	○
Sportsitze plus vorn	▸ elektrische Einstellung von Sitzhöhe, Sitzlängsposition, Sitz- und Lehnenneigung; manuelle Einstellung der Gurthöhe ▸ ausgeprägte Sitzseitenwangen für besseren Seitenhalt in Kurven ▸ ausziehbare Oberschenkelauflage ▸ pneumatische Lehnenwangeneinstellung ▸ pneumatische Lendenwirbelstütze mit Massagefunktion ▸ integrierte Kopfstützen vorn ▸ L-Shape-Kopfstützen für drei Sitzplätze im Fond ▸ S-Prägung in den Lehnen der Vordersitze ▸ mit Rautensteppung bei A5/S5 Coupé und A5/S5 Cabriolet mit Komforteinstieg: erweiterte Vorklappfunktion der Vordersitze zum bequemen Einsteigen nach hinten Hinweis: nur bestellbar in Verbindung mit Vordersitzen, elektrisch einstellbar (mit Memory Funktion für den Fahrersitz); bei A5/S5 Coupé zusätzlich mit Rücksitzbank mit Ablageschale im Sitz; bei A5/S5 Cabriolet zusätzlich mit Rücksitzbank mit zwei Cupholdern zwischen den Sitzen; bei A5/S5 Sportback zusätzlich mit Rücksitzanlage, dreisitzig	Q4Q	**925,–** 777,31	●	●	●	●

(C) auto-preisliste.de: Dateinutzung ist nur zum privaten Gebrauch gestattet

Archiv: www.auto-preisliste.de

Sitze im Fond

		Bestellschlüssel	**EUR inkl. 19 % MwSt.**[2] EUR ohne MwSt.[2]	**A5**	**A5 advanced**	**A5 S line**	**S5**
Rücksitzlehne umklappbar	Rücksitzbank zweisitzig und teilbar im Verhältnis 40 : 20 : 40 oder vollständig umklappbar, mit Mittelarmlehne (bei A5/S5 Coupé und A5/S5 Sportback); teilbar im Verhältnis 50 : 50 oder vollständig umklappbar (bei A5/S5 Cabriolet)			○	○	○	○
Rücksitzanlage, 3-sitzig	ausgeprägte äußere Fondsitze, optisch an die Vordersitze angepasst, und eine zusätzliche mittige Sitzmöglichkeit; drei Kopfstützen hinten in L-Form, manuell in der Höhe einstellbar für bessere Durchsicht nach hinten; Rücksitzlehne teilbar im Verhältnis 40 : 20 : 40 oder vollständig umklappbar Hinweis: nur für A5/S5 Sportback erhältlich	3NT	**380,–** 319,33	●/–	●/–	●/–	●/–
Rücksitzbank mit Ablageschale im Sitz	für A5/S5 Coupé bei A5/S5 Cabriolet Rücksitzbank mit zwei Cupholdern zwischen den Sitzen, teilbar im Verhältnis 50 : 50 oder vollständig umklappbar	3KA	**30,–** 25,21	●/–	●/–	●/–	●/–

● = als Sonderausstattung lieferbar ○ = Serienausstattung – = kein Angebot. Erläuterungen zu den Fußnoten finden Sie auf den Seiten 124/125.

(C) auto-preisliste.de. Dateinutzung ist nur zum privaten Gebrauch gestattet

Archiv: www.auto-preisliste.de

Dekorelemente

		Bestellschlüssel	EUR inkl. 19 % MwSt.[2] EUR ohne MwSt.[2]	A5	A5 advanced	A5 S line	S5
Dekoreinlagen Diamantlack silbergrau	für Armaturentafel, Türverkleidungen und Mittelkonsole			○	○/–	○/–	–
Dekoreinlagen Aluminium Ellipse silber	für Armaturentafel, Türverkleidungen und Mittelkonsole	5TT	**265,–** 222,69	●	◐	◐	–
Dekoreinlagen Aluminium Ellipse grau	für Armaturentafel, Türverkleidungen und Mittelkonsole Hinweis: nur in Verbindung mit Interieur design selection erhältlich	5TD	ohne Mehrpreis	●	●	●	–
Dekoreinlagen Aluminium matt gebürstet	für Armaturentafel, Türverkleidungen und Mittelkonsole	5TG	**265,–** 222,69	●	●	●	○
Dekoreinlagen Holz Nussbaum braun	für Armaturentafel, Türverkleidungen und Mittelkonsole	5MP	**460,–** 386,55	●	●	●	–
Dekoreinlagen Klavierlack schwarz Audi exclusive	für Armaturentafel, Türverkleidungen und Mittelkonsole Ein Angebot der Audi Sport GmbH	5TL	**210,–** 176,47 **460,–** 386,55	– ●	● –	● –	● –
Dekoreinlagen Holz Eiche grau naturell	für Armaturentafel, Türverkleidungen und Mittelkonsole	7TL	**460,–** 386,55	●	●	●	–
Dekoreinlagen Carbon Köper	für Armaturentafel, Türverkleidungen und Mittelkonsole; eine Audi exclusive-Ausstattung in RS-Optik Ein Angebot der Audi Sport GmbH	5MB	**1.000,–** 840,34 **1.250,–** 1.050,42	– ●/–	●/– –	●/– –	● –
Dekoreinlagen Carbon Atlas	für Armaturentafel, Türverkleidungen und Mittelkonsole	5MK	**460,–** 386,55	–	–	–	●
Dekoreinlagen Holz Audi exclusive	für Armaturentafel, Türverkleidungen und Mittelkonsole; erhältlich in Holz Eiche sepia und Holz Myrtenmaser muskatbraun Ein Angebot der Audi Sport GmbH	YTA	**1.050,–** 882,35	●	●	●	●
Dekoreinlagen farbig lackiert Audi exclusive	für Armaturentafel, Türverkleidungen und Mittelkonsole Ein Angebot der Audi Sport GmbH	YTF	**1.250,–** 1.050,42	●	●	●	●
Akzentflächen schwarz matt	für Armaturentafel, Blenden in Türbrüstung und Einsatz Mittelkonsole			○	○	○	–
Akzentflächen schwarz glänzend	für Armaturentafel, Blenden in Türbrüstung und Einsatz Mittelkonsole; in Verbindung mit Automatikgetriebe inklusive Abdeckung Ablagefach in der Mittelkonsole	GT6	**180,–** 151,26	●	●	●	○

(C) auto-preisliste.de: Dateinutzung ist nur zum privaten Gebrauch gestattet

Archiv: www.auto-preisliste.de

Dekorelemente

Innenraumbeleuchtung

		Bestellschlüssel	EUR inkl. 19 % MwSt.[2] EUR ohne MwSt.[2]	A5	A5 advanced	A5 S line	S5
Innenbeleuchtung	Dachmodul vorn und hinten inklusive Leseleuchten – vorn kapazitiv bedienbar, Make-up-Spiegel beleuchtet, Auflicht auf Mittelkonsole, Handschuhfachleuchte			○	○	○	–
Ambiente-Lichtpaket	zusätzlich zur Innenbeleuchtung: ▸ Vorfeldbeleuchtung in den Türgriffen außen ▸ Einstiegsleuchten auf der Unterseite der Türen vorn ▸ Cupholder vorn beleuchtet ▸ Fußraumbeleuchtung vorn ▸ Türinnengriffe beleuchtet ▸ Ambiente-Türbeleuchtung ▸ Ambiente-Beleuchtung Mittelkonsole vorn	QQ1	**250,–** 210,08	●	●	●	○
Ambiente-Lichtpaket plus	zusätzlich zum Ambiente-Lichtpaket: interaktives und individuelles Farbprofil. Das interaktive Farbprofil wird durch die Audi drive select-Modi gesteuert. Beim individuellen Farbprofil stehen 30 Farben zur Auswahl. Die farblichen Anpassungen erfolgen für Kontur- bzw. Ambiente-Beleuchtungen: ▸ Fußraumbeleuchtung hinten ▸ Cupholder vorn (mehrfarbig) ▸ Ambiente-Türbeleuchtung vorn/hinten (mehrfarbig) ▸ Konturbeleuchtung Türen vorn/hinten (mehrfarbig) Hinweis: In Verbindung mit Audi sound system oder Bang & Olufsen Premium Sound System mit 3D-Klang entfällt beim A5/S5 Cabriolet die Türtaschenbeleuchtung im Fond.	QQ2	**100,–** 84,03 **350,–** 294,12	– ●	– ●	– ●	● –

● = als Sonderausstattung lieferbar ○ = Serienausstattung – = kein Angebot ◐ = Serien-/Sonderausstattung modellabhängig. Erläuterungen zu den Fußnoten finden Sie auf den Seiten 124/125.

(C) auto-preisliste.de. Datennutzung ist nur zum privaten Gebrauch gestattet

Dachhimmel

Archiv: www.auto-preisliste.de

		Bestellschlüssel	**EUR inkl. 19 % MwSt.**[2] EUR ohne MwSt.[2]	**A5**	**A5 advanced**	**A5 S line**	**S5**
Dachhimmel in Stoff (nur für A5 Sportback und A5 Coupé)	atlasbeige oder titangrau, farbabgestimmt auf die jeweilige Innenausstattungsfarbe			○/–	○/–	○/–	–
Dachhimmel in Stoff schwarz (nur für A5/S5 Sportback und A5/S5 Coupé)	Hinweis: nicht für A5/S5 Cabriolet erhältlich	6NQ	**255,–** 214,29	●/–	●/–	●/–	○/–
Verdeckhimmel in Stoff (nur für A5/S5 Cabriolet)	abhängig von der gewählten Innenausstattungsfarbe in Titangrau, Atlasbeige oder Schwarz			○/–	○/–	○/–	○/–

● = als Sonderausstattung lieferbar ○ = Serienausstattung – = kein Angebot. Erläuterungen zu den Fußnoten finden Sie auf den Seiten 124/125.

(C) auto-preisliste.de. Datennutzung ist nur zum privaten Gebrauch gestattet

Archiv: www.auto-preisliste.de

Lenkräder und Wählhebel

		Bestellschlüssel	EUR inkl. 19 % MwSt.[2] EUR ohne MwSt.[2]	A5	A5 advanced	A5 S line	S5
Lederlenkrad im 3-Speichen-Design mit Multifunktion	mit sechs Multifunktionstasten zur Bedienung der Grundfunktionen der vorhandenen Infotainment-Umfänge; in Höhe und Abstand einstellbar, mit Fullsize-Airbag; Lenkradkranz in Leder Hinweis: nicht in Verbindung mit Audi active lane assist[5,6] bestellbar			○	○	○	–
Lederlenkrad im 3-Speichen-Design mit Multifunktion plus	mit 14 Multifunktionstasten zur komfortablen Bedienung der vorhandenen Infotainment-Umfänge, wie z. B. Audio-Skip, Telefonie, NAV-Taste oder der frei programmierbaren Taste; in Höhe und Abstand einstellbar, mit Fullsize-Airbag und Schaltwippen zum manuellen Wechseln der Fahrstufen bei Automatikgetriebe. In Verbindung mit Audi active lane assist[5,6] in spezifischem Lenkraddesign mit Grifferkennung	1XW	**150,–** 126,05	●	●	●	○
Sportkontur-Lederlenkrad im 3-Speichen-Design, unten abgeflacht, mit Multifunktion plus	mit stärker konturiertem Lenkradkranz; mit Fullsize-Airbag; in Höhe und Abstand einstellbar; mit 14 Multifunktionstasten zur komfortablen Bedienung der vorhandenen Infotainment-Umfänge, wie z. B. Audio-Skip, Telefonie, NAV- oder der frei programmierbaren Taste Hinweis: nicht in Verbindung mit Audi active lane assist[5,6] bestellbar	2PF	**265,–** 222,69	●	●	●	●

(C) auto-preisliste.de: Dateinutzung ist nur zum privaten Gebrauch gestattet

Archiv: www.auto-preisliste.de

Lenkräder und Wählhebel

		Bestellschlüssel	EUR inkl. 19 % MwSt.[2] EUR ohne MwSt.[2]	A5	A5 advanced	A5 S line	S5
Bedienelemente in Leder schwarz Audi exclusive	▸ Lenkradkranz und Wählhebelknauf in Leder schwarz Audi exclusive ▸ Die Farben der Nähte sind wählbar aus dem Angebot der Haupt-, Akzent- und Zusatzfarben Audi exclusive: Alabasterweiß, Cognacbraun, Diamantsilber, Havannabraun, Jetgrau, Karmesinrot, Ozeanblau, Schwarz, Alaskablau, Calendulagelb, Iguanagrün, Granitgrau, Baikalblau und Habanobraun. Ein Angebot der Audi Sport GmbH Hinweis: nur in Verbindung mit Assistenzpaket Fahren und Lederlenkrad im 3-Speichen-Design mit Multifunktion plus oder Lederlenkrad im 3-Speichen-Design mit Multifunktion plus und Lenkradheizung verfügbar	YVU	**800,–** 672,27	●	●	●	●
Bedienelemente in Alcantara schwarz Audi exclusive	▸ Belederung von Lenkradkranz und Wählhebelknauf in Alcantara schwarz, Wählhebelmanschette in Leder schwarz ▸ Nähte wählbar aus dem Angebot der Hauptfarben Audi exclusive und den Akzentfarben Audi exclusive, zusätzlich ist ein Querverbau der Serienfarben möglich. ▸ Alcantara ist ein Mikrofaservlies. Ein Angebot der Audi Sport GmbH Hinweis: nur in Verbindung mit Assistenzpaket Fahren und Lederlenkrad im 3-Speichen-Design mit Multifunktion plus und Lenkradheizung verfügbar	YVQ	**950,–** 798,32	●	●	●	●

● = als Sonderausstattung lieferbar ○ = Serienausstattung – = kein Angebot. Erläuterungen zu den Fußnoten finden Sie auf den Seiten 124/125.

(C) auto-preisliste.de. Datennutzung ist nur zum privaten Gebrauch gestattet

Archiv: www.auto-preisliste.de

Weitere Innenausstattungen

		Bestellschlüssel	EUR inkl. 19 % MwSt.[2] EUR ohne MwSt.[2]	A5	A5 advanced	A5 S line	S5
Einstiegsleisten mit Aluminiumeinlegern vorne				○	○	–	–
Einstiegsleisten mit Aluminiumeinlegern vorne, beleuchtet	bei A5 Coupé/A5 Sportback/A5 Cabriolet: Bestandteil von Interieur design selection	VT4	**150,–** 126,05	●	●	–	–
Einstiegsleisten mit Aluminiumeinlegern vorne, beleuchtet, mit S-Schriftzug	bei A5 Coupé/A5 Sportback/A5 Cabriolet: Bestandteil von S line und Interieur S line			–	–	○	○
Fußmatten vorn und hinten	aus Velours in Schwarz; für A5 Coupé/A5 Sportback/A5 Cabriolet in Verbindung mit Interieur design selection, Interieur S line oder im S-Modell mit Kontrastnaht farbabgestimmt auf die jeweilige Innenausstattungsfarbe			○	○	○	○
Fußmatten Audi exclusive	aus Velours, abgestimmt auf die jeweilige Innenausstattungsfarbe ▸ Farben des Keders, der Biese und der Nähte wählbar aus dem Angebot der Haupt- und Akzentfarben Audi exclusive ▸ Hauptfarben Audi exclusive: Alabasterweiß, Cognacbraun, Diamantsilber, Havannabraun, Jetgrau, Karmesinrot, Ozeanblau, Schwarz ▸ Akzentfarben Audi exclusive: Alaskablau, Calendulagelb, Iguanagrün Ein Angebot der Audi Sport GmbH	YSR	**400,–** 336,13	●	●	●	●
Pedalerie und Fußstütze in Edelstahl	Hinweis: Bestandteil von Interieur S line	VF1	ohne Mehrpreis	●	●	●	○

(C) auto-preisliste.de: Dateinutzung ist nur zum privaten Gebrauch gestattet

Archiv: www.auto-preisliste.de

Ausstattungs- und Designpakete

		Bestellschlüssel	EUR inkl. 19 % MwSt.[2] EUR ohne MwSt.[2]	A5	A5 advanced	A5 S line	S5
Interieur design selection	in Kombination mit A5 Cabriolet	WK8	**1.270,–** 1.067,23	●/–	●/–	●/–	–
	in Kombination mit A5 Sportback oder A5 Coupé		**2.150,–** 1.806,72	●/–	●/–	●/–	–
	▸ Normalsitze vorn inklusive Sitzbezug in Leder/Kunstleder mono.pur 550-Kombination mit Biese gewebt silberfarben und Kontrastnaht ▸ Lederlenkrad im 3-Speichen-Design mit Multifunktion plus ▸ Ambiente-Lichtpaket plus ▸ Dekoreinlagen Aluminium Ellipse grau ▸ Einstiegsleisten mit Aluminiumeinlegern vorne, beleuchtet ▸ Mittelkonsole unten und Armauflage in den Türen in Kunstleder mit Kontrastnaht, farbabgestimmt auf die jeweilige Innenausstattungsfarbe ▸ Fußmatten vorn und hinten aus Velours in Schwarz mit Kontrastnaht, farbabgestimmt auf die jeweilige Innenausstattungsfarbe						

● = als Sonderausstattung lieferbar ○ = Serienausstattung – = kein Angebot. Erläuterungen zu den Fußnoten finden Sie auf den Seiten 124/125.

(C) auto-preisliste.de. Datennutzung ist nur zum privaten Gebrauch gestattet

Archiv: www.auto-preisliste.de

		Bestellschlüssel	EUR inkl. 19 % MwSt.[2] EUR ohne MwSt.[2]	A5	A5 advanced	A5 S line	S5
Interieur S line	▸ Sportsitze vorn ▸ S-line-Sitzbezüge in Stoff Sequenz/Leder-Kombination schwarz mit S-Prägung in den Lehnen der Vordersitze ▸ für A5 Cabriolet: S-line-Sitzbezüge nur in Verbindung mit Alcantara Frequenz/Leder-Kombination mit S-Prägung in den Lehnen der Vordersitze ▸ Lederlenkrad im 3-Speichen-Design mit Multifunktion plus inklusive Lenkradgriffen in perforiertem Leder und S-Emblem; Lenkrad und Schalt-/Wählhebelmanschette mit Kontrastnaht, farbabgestimmt auf die jeweilige Innenausstattungsfarbe ▸ Dekoreinlagen Aluminium matt gebürstet mit Akzentflächen in Glasoptik schwarz ▸ Pedalerie und Fußstütze in Edelstahl ▸ Fußmatten vorn und hinten mit Kontrastnaht, farbabgestimmt auf die jeweilige Innenausstattungsfarbe	WQS	**2.150,–** 1.806,72	●	●	●	–

(C) auto-preisliste.de: Dateinutzung ist nur zum privaten Gebrauch gestattet

Archiv: www.auto-preisliste.de

Ausstattungs- und Designpakete

		Bestellschlüssel	EUR inkl. 19 % MwSt.[2] EUR ohne MwSt.[2]	A5	A5 advanced	A5 S line	S5
Businesspaket (nur für A5/S5 Sportback)	Paket beinhaltet: ▶ **Sitzheizung vorn** ▶ beheizt Sitz- und Lehnenmittelbahnen, bei Lederausstattung, Sportsitzen und Sportsitzen plus auch Sitzseitenwangen ▶ für Fahrer- und Beifahrerseite individuell dreistufig über Direktwahltaste am Klimabedienteil einstellbar ▶ **Komfortpaket Spiegel** ▶ Innenspiegel automatisch abblendend, rahmenlos ▶ Außenspiegel elektrisch einstell-, beheiz- und anklappbar, beidseitig automatisch abblendend ▶ **Infotainmentpaket Smartphone** ▶ Audi phone box light[7] ▶ Audi smartphone interface[8,9,10] ▶ **Navigationspaket** ▶ Fahrerinformationssystem mit Farbdisplay ▶ MMI Navigation plus mit MMI touch ▶ **Lederlenkrad im 3-Speichen-Design mit Multifunktion plus**	W1E	**3.390,–** 2.848,74	●/–	●/–	●/–	●/–

● = als Sonderausstattung lieferbar ○ = Serienausstattung – = kein Angebot. Erläuterungen zu den Fußnoten finden Sie auf den Seiten 124/125.

(C) auto-preisliste.de. Datennutzung ist nur zum privaten Gebrauch gestattet

Archiv: www.auto-preisliste.de

(C) auto-preisliste.de: Dateinutzung ist nur zum privaten Gebrauch gestattet

Komfort

Archiv: www.auto-preisliste.de

(C) auto-preisliste.de: Dateinutzung ist nur zum privaten Gebrauch gestattet

Archiv: www.auto-preisliste.de

(C) auto-preisliste.de: Dateinutzung ist nur zum privaten Gebrauch gestattet

Archiv: www.auto-preisliste.de

Komfortpakete und Erweiterungen

		Bestellschlüssel	EUR inkl. 19 % MwSt.[2] EUR ohne MwSt.[2]	A5	A5 advanced	A5 S line	S5
Komfortpaket Sitze	Paket beinhaltet: ▶ **variable Kopfstützen für die Vordersitze** ▶ **4-Wege-Lendenwirbelstütze für die Vordersitze** elektrisch; horizontal und vertikal einstellbar ▶ **Komfortmittelarmlehne vorn** in Längsrichtung verschiebbar und in der Neigung verstellbar; zusätzliche Ablagemöglichkeit im integrierten Staufach Hinweis: S-Modell beinhaltet serienmäßig bereits die Komfortmittelarmlehne und die 4-Wege-Lendenwirbelstütze für die Vordersitze	PYA	**125,–** 105,04 **595,–** 500,00	– ● ●	– ● ●	– ● ●	● – –
Komfortpaket Spiegel	Paket beinhaltet: ▶ **Innenspiegel automatisch abblendend, rahmenlos** ▸ kann zu einer besseren Sicht bei Nacht beitragen ▸ kann die Sicherheit durch verminderte Reaktionszeiten und daraus resultierende kürzere Bremswege erhöhen ▸ kann die Ermüdungsgefahr verringern ▶ **Außenspiegel elektrisch einstell-, beheiz- und anklappbar, beidseitig automatisch abblendend** mit integriertem LED-Blinklicht und Bordsteinautomatik für den Beifahreraußenspiegel; Spiegelglas asphärisch, inklusive beheizbarer Scheibenwaschdüsen. Der Beifahreraußenspiegel klappt bei eingelegtem Rückwärtsgang nach unten und ermöglicht dem Fahrer eine bessere Sicht auf die Bordsteinkante.	PYB	**430,–** 361,34	●	●	●	●

nur in Verbindung mit Komfortpaket Sitze (PYA) bestellbar:							
Vordersitze elektrisch einstellbar	mit elektrischer Einstellung von Sitzhöhe, Sitzlängsposition, Sitz- und Lehnenneigung	3L5	**765,–** 642,86	●	●	●	○

nur in Verbindung mit Komfortpaket Sitze (PYA) und Komfortpaket Spiegel (PYB) bestellbar:							
Vordersitze elektrisch einstellbar mit Memory-Funktion für den Fahrersitz	mit elektrischer Einstellung von Sitzhöhe, Sitzlängsposition, Sitz- und Lehnenneigung; mit Memory-Funktion für die Fahrerseite: zwei Speicherplätze für die elektrisch einstellbaren Vordersitze und die Außenspiegel, speicherbar und abrufbar über die Speichertasten in der Türverkleidung	3L4	**205,–** 172,27 **970,–** 815,13	– ● ●	– ● ●	– ● ●	● – –

● = als Sonderausstattung lieferbar ○ = Serienausstattung – = kein Angebot. Erläuterungen zu den Fußnoten finden Sie auf den Seiten 124/125.

(C) auto-preisliste.de. Datennutzung ist nur zum privaten Gebrauch gestattet

Archiv: www.auto-preisliste.de

		Bestellschlüssel	**EUR inkl. 19 % MwSt.**[2] EUR ohne MwSt.[2]	**A5**	**A5 advanced**	**A5 S line**	**S5**
nur in Verbindung mit Komfortpaket Sitze (PYA) und Komfortpaket Spiegel (PYB) bestellbar:							
Lendenwirbelstütze pneumatisch einstellbar mit Massagefunktion für die Vordersitze	sorgt durch gezieltes Be- und Entlüften von drei Lordose-Blasen für optimalen Halt im Lendenwirbelbereich, mit Massagefunktion; drei verschiedene Programme (Welle, Stretch, Kneten) in 3 Intensitäten; über Multifunktionsschalter am Sitz und über MMI einstellbar; Massagedauer circa zehn Minuten	8I6	**490,–** 411,76	●	●	●	●
Außenspiegel elektrisch einstell-, beheiz- und anklappbar, beidseitig automatisch abblendend, mit Memory-Funktion	mit integriertem LED-Blinklicht und Bordsteinautomatik für den Beifahreraußenspiegel; Spiegelglas asphärisch, inklusive beheizbarer Scheibenwaschdüsen. Der Beifahreraußenspiegel klappt bei eingelegtem Rückwärtsgang nach unten und ermöglicht dem Fahrer eine bessere Sicht auf die Bordsteinkante.	6XL	**350,–** 294,12	●	●	●	●

nur in Verbindung mit Komfortpaket Spiegel (PYB) bestellbar:							
Komfortschlüssel mit sensorgesteuerter Gepäckraumentriegelung	inklusive optischer Differenzierung auf der Schlüsselober- und -unterseite. Mit dem elektronischen Zugangs- und Wegfahrberechtigungssystem können Sie Ihr Fahrzeug schlüssellos an allen Türen und der Gepäckraumklappe öffnen und über die Sensoren an den Türgriffen auch wieder verschließen. Hierfür muss der Komfortschlüssel lediglich mitgeführt werden. Das Starten und Abstellen des Motors erfolgt über die Motor-Start-Stop-Taste. Ein komfortables Entriegeln der Gepäckraumklappe ist zudem mit einer Fußgeste (Kick-Bewegung) am Heck möglich, wenn man gerade keine Hand frei hat. In Verbindung mit der elektrischen Gepäckraumklappe ist auch das Verschließen der Heckklappe durch die Fußgeste möglich.	PGE	**590,–** 495,80	●	●	●	●

(C) auto-preisliste.de: Dateinutzung ist nur zum privaten Gebrauch gestattet

Archiv: www.auto-preisliste.de

Komfortpakete und Erweiterungen

		Bestellschlüssel	EUR inkl. 19 % MwSt.[2] EUR ohne MwSt.[2]	A5	A5 advanced	A5 S line	S5
nur in Verbindung mit Komfortpaket Spiegel (PYB) bestellbar:							
Komfortschlüssel mit sensorgesteuerter Gepäckraumentriegelung inklusive Diebstahlwarnanlage	**Komfortschlüssel inklusive sensorgesteuerter Gepäckraumentriegelung, mit Safelock[11]** inklusive optischer Differenzierung auf der Schlüsselober- und -unterseite. Mit dem elektronischen Zugangs- und Wegfahrberechtigungssystem können Sie Ihr Fahrzeug schlüssellos an allen Türen und der Gepäckraumklappe öffnen und über die Sensoren an den Türgriffen auch wieder verschließen. Hierfür muss der Komfortschlüssel lediglich mitgeführt werden. Das Starten und Abstellen des Motors erfolgt über die Motor-Start-Stop-Taste. Ein komfortables Entriegeln der Gepäckraumklappe ist zudem mit einer Fußgeste (Kick-Bewegung) am Heck möglich, wenn man gerade keine Hand frei hat. In Verbindung mit der elektrischen Gepäckraumklappe ist auch das Verschließen der Heckklappe durch die Fußgeste möglich. Safelock verhindert ein Öffnen der Türen von innen, sobald das Fahrzeug über den Fahrzeugschlüssel verschlossen worden ist. **Diebstahlwarnanlage** Die Diebstahlwarnanlage dient zur Überwachung von Türen, Front- und Gepäckraumklappe. Das mit den Türschlössern gekoppelte Safelock[11] verhindert ein Öffnen über den Türinnengriff, sobald das Fahrzeug über den Fahrzeugschlüssel verschlossen worden ist (länderspezifische Verfügbarkeit). Die Diebstahlwarnanlage bietet außerdem: ▸ abschaltbare Innenraumüberwachung auf Ultraschallbasis ▸ Abschleppschutz durch Neigungswinkelsensor ▸ akkugestütztes Signalhorn gegen Leitungsmanipulation	PGD	**1.070,–** 899,16	●	●	●	●

● = als Sonderausstattung lieferbar ○ = Serienausstattung – = kein Angebot. Erläuterungen zu den Fußnoten finden Sie auf den Seiten 124/125.

(C) auto-preisliste.de. Datennutzung ist nur zum privaten Gebrauch gestattet

Archiv: www.auto-preisliste.de

Komfortausstattungen

Sitzkomfort

		Bestellschlüssel	EUR inkl. 19 % MwSt.[2] EUR ohne MwSt.[2]	A5	A5 advanced	A5 S line	S5
Kopfstützen vorn				○	○	○	○
Vordersitze manuell einstellbar	mit manueller Einstellung von Sitzhöhe, Sitzlängsposition, Lehnenneigung, Kopfstützen- und Gurthöhe			○	○	○	–
4-Wege-Lendenwirbelstütze für die Vordersitze	elektrisch; horizontal und vertikal einstellbar Hinweis: für A5 nur in Verbindung mit Komfortpaket Sitze erhältlich, Serie bei S5	7P1		●	●	●	○
Mittelarmlehne vorn				○	○	○	–
Komfortmittelarmlehne vorn	in Längsrichtung verschiebbar und in der Neigung verstellbar; zusätzliche Ablagemöglichkeit im integrierten Staufach Hinweis: für A5 nur in Verbindung mit Komfortpaket Sitze erhältlich, Serie bei S5	6E3		●	●	●	○
Nichtraucherausführung	▸ jeweils eine 12-Volt-Steckdose in der Mittelkonsole vorn vor dem Schalt-/Wählhebel und hinten für die zweite Sitzreihe ▸ kein Zigarettenanzünder			○	○	○	○
Zigarettenanzünder und Aschenbecher	▸ jeweils eine 12-Volt-Steckdose in der Mittelkonsole vorn vor den Getränkehaltern und hinten für die zweite Sitzreihe ▸ zusätzlich eine 12-V-Steckdose inklusive Zigarettenanzünder unter der Mittelarmlehne ▸ entnehmbarer Aschenbecher mit Deckel mit Audi Ringen	9JD	**50,–** 42,02	●	●	●	●

(C) auto-preisliste.de: Dateinutzung ist nur zum privaten Gebrauch gestattet

Archiv: www.auto-preisliste.de

Komfortausstattungen

Spiegel

		Bestellschlüssel	EUR inkl. 19 % MwSt.[2] EUR ohne MwSt.[2]	A5	A5 advanced	A5 S line	S5
Außenspiegel links, asphärisch				○	○	○	○
Außenspiegel rechts, asphärisch				○	○	○	○
Außenspiegel elektrisch einstell- und beheizbar	mit integriertem LED-Blinklicht, Spiegelglas asphärisch, inklusive beheizbarer Scheibenwaschdüsen			○	○	○	○
Innenspiegel abblendbar				○	○	○	○

● = als Sonderausstattung lieferbar ○ = Serienausstattung – = kein Angebot. Erläuterungen zu den Fußnoten finden Sie auf den Seiten 124/125.

(C) auto-preisliste.de. Datennutzung ist nur zum privaten Gebrauch gestattet

Archiv: www.auto-preisliste.de

Komfortausstattungen

Schließsysteme

		Bestellschlüssel	EUR inkl. 19 % MwSt.[2] EUR ohne MwSt.[2]	A5	A5 advanced	A5 S line	S5
Wegfahrsperre elektronisch				○	○	○	○
Gepäckraumklappe automatisch öffnend (nur für A5/S5 Coupé und A5/S5 Cabriolet)	Beim Entriegeln der Gepäckraumklappe durch den Schlüssel oder über die Softtouch-Taste in der Griffmulde der Gepäckraumklappe schwenkt diese automatisch auf, um den Zugang zu vereinfachen. Manuelles Schließen der Gepäckraumklappe.			○/–	○/–	○/–	○/–
Gepäckraumklappe elektrisch öffnend und schließend (nur für A5/S5 Sportback)	Über einen Druck auf die Taste auf dem Fahrzeugschlüssel, in der Fahrertür oder auf die Softtouch-Taste des Gepäckraumklappengriffs kann die Gepäckraumklappe elektrisch geöffnet werden. Ebenso einfach und bequem wie das Öffnen ist auch das Schließen der Gepäckraumklappe: Dafür genügt ein Druck auf die Taste an der Innenseite der Gepäckraumklappe, auf die Taste in der Fahrertür oder die Taste auf dem Fahrzeugschlüssel (in Verbindung mit dem optionalen Komfortschlüssel). Eine Zuziehhilfe erleichtert das manuelle Schließen, wenn es erforderlich ist. In Verbindung mit dem optionalen Komfortschlüssel ist eine Fußgeste (Kick-Bewegung) am Heck ausreichend, um die Gepäckraumklappe zu entriegeln, zu öffnen und zu schließen.			○/–	○/–	○/–	○/–
Funkschlüssel, ohne Safelock[11]	▸ ent- und verriegelt Türen, Gepäckraum- und Tankklappe ▸ inklusive Keyless-Go ▸ inklusive Komfortschließung/-öffnung der Fenster			○	○	○	○
Audi connect Schlüssel[12]	Jetzt wird Ihr Android-Smartphone[13] zum digitalen Fahrzeugschlüssel. Ihr Mobiltelefon übernimmt Funktionen, die Sie auch von Ihrem herkömmlichen Schlüssel kennen: Öffnen und Schließen des Fahrzeugs sowie das Starten des Motors. Der Audi connect Schlüssel funktioniert mit der Near-Field-Communication(NFC)-Technologie, einem kontaktlosen Übertragungsstandard. Um das Fahrzeug zu öffnen oder zu schließen, halten Sie Ihr kompatibles Android-Smartphone[13] unmittelbar an den Griff der Fahrertür. Legen Sie dann das Gerät in die universelle Handyablage, um den Motor zu starten. Die Funktion des Audi connect Schlüssels ist – abhängig vom Smartphone[13] – auch bei schwachem oder leerem Akku des Geräts sichergestellt. Sie können bis zu fünf digitale Fahrzeugschlüssel an Kollegen, Freunde oder Familie einfach und bequem über die myAudi App[10,14] auf Ihrem Smartphone weitergeben. Somit gehört eine persönliche Übergabe des Fahrzeugschlüssels der Vergangenheit an. Ferner wird Ihnen für den Fall, dass Sie Ihren Audi schnell an Dritte weitergeben müssen (z. B. bei einem Parkservice), zusätzlich eine NFC-fähige Karte ausgeliefert, die nach der Aktivierung dieselben Funktionen bietet wie der Audi connect Schlüssel auf Ihrem kompatiblen Android-Smartphone[13]. Neben einem kompatiblen Gerät[13] benötigen Sie einen aktivierten und verifizierten[15] myAudi Account, um den Dienst nutzen zu können. Zudem wird vorausgesetzt, dass Sie Hauptnutzer für das Fahrzeug sind, für das Sie einen Audi connect Schlüssel vergeben möchten. Die myAudi Smartphone-App[10,14] zur Vergabe und Verwaltung der digitalen Fahrzeugschlüssel ist kostenlos erhältlich.	2F1	**120,–** 100,84	●	●	●	●

(C) auto-preisliste.de: Dateinutzung ist nur zum privaten Gebrauch gestattet

Archiv: www.auto-preisliste.de

Komfortausstattungen

Schließsysteme

		Bestellschlüssel	**EUR inkl. 19 % MwSt.**[2] EUR ohne MwSt.[2]	**A5**	**A5 advanced**	**A5 S line**	**S5**
Audi connect Schlüssel[12] (Fortsetzung)	Der Audi connect Schlüssel ist ab Fahrzeugauslieferung zunächst 24 Monate lang kostenfrei nutzbar; die Laufzeit verlängert sich danach einmalig kostenfrei um 12 Monate. Anschließend kann der Audi connect Schlüssel kostenpflichtig verlängert werden. Hinweis: nur bestellbar in Verbindung mit Komfortschlüssel mit sensorgesteuerter Gepäckraumentriegelung und Komfortpaket Spiegel						

● = als Sonderausstattung lieferbar ○ = Serienausstattung – = kein Angebot. Erläuterungen zu den Fußnoten finden Sie auf den Seiten 124/125.

(C) auto-preisliste.de. Datennutzung ist nur zum privaten Gebrauch gestattet

Archiv: www.auto-preisliste.de

(C) auto-preisliste.de: Dateinutzung ist nur zum privaten Gebrauch gestattet

Klimatisierung

Archiv: www.auto-preisliste.de

(C) auto-preisliste.de: Dateinutzung ist nur zum privaten Gebrauch gestattet

Archiv: www.auto-preisliste.de

(C) auto-preisliste.de: Dateinutzung ist nur zum privaten Gebrauch gestattet

Archiv: www.auto-preisliste.de

Klimatisierung – Paket und Erweiterung

		Bestellschlüssel	EUR inkl. 19 % MwSt.[2] EUR ohne MwSt.[2]	A5	A5 advanced	A5 S line	S5
Winterpaket	für S5 Cabriolet	PYE	**620,–** 521,01	–	–	–	●/–
	für A5 Cabriolet		**930,–** 781,51	●/–	●/–	●/–	–
	für S5 Sportback oder S5 Coupé		**970,–** 815,13	–	–	–	●/–
	für A5 Sportback oder A5 Coupé		**1.290,–** 1.084,03	●/–	●/–	●/–	–

Paket beinhaltet:

- **Frontscheibe in Klimakomfort- und Akustikverglasung, drahtlos beheizbar** (nicht für A5/S5 Cabriolet erhätlich)
  - ohne sichtbeeinträchtigende Drähte
  - sorgt für Beschlagfreiheit
  - unterstützt beim Abtauen der Scheibe
  - mit beheizter Wischblattablage
  - anwählbar über Defrost-Taste im Klimabedienteil
  - zusätzlicher Vorteil: Infrarotreflektierende Eigenschaft der Frontscheibe vermindert ein Aufheizen des Innenraums bei Sonneneinstrahlung. Der Energieverbrauch der Klimaanlage wird somit deutlich reduziert.

  für A5/S5 Sportback: Die Frontscheibe hat kein Sichtfenster für Telepassgeräte.

- **Lederlenkrad im 3-Speichen-Design mit Multifunktion plus und Lenkradheizung**
  mit 14 Multifunktionstasten zur komfortablen Bedienung der vorhandenen Infotainment-Umfänge wie z. B. Audio-Skip, Telefonie, NAV-Taste oder Lenkradheizung; in Höhe und Abstand einstellbar, mit Fullsize-Airbag und Schaltwippen zum manuellen Wechseln der Fahrstufen bei Automatikgetriebe.
  In Verbindung mit Audi active lane assist[5,6] in spezifischem Lenkraddesign mit Grifferkennung

- **Sitzheizung vorn und hinten**
  - beheizt Sitz- und Lehnenmittelbahnen, bei Lederausstattung, Sportsitzen und Sportsitzen plus vorn auch Sitzseitenwangen
  - für Fahrer- und Beifahrerseite individuell dreistufig über Direktwahltaste am Klimabedienteil einstellbar
  - zusätzlich für die äußeren Fondsitze getrennt dreistufig regelbar

Hinweis: Nur bestellbar in Verbindung mit Sportsitzen vorn oder Interieur S line, 3-Zonen-Komfortklimaautomatik und Audi phone box; die Funktionalität Lenkradheizung entfällt in Kombination mit optionalem Sportkontur-Lederlenkrad im 3-Speichen-Design, unten abgeflacht, mit Multifunktion plus.

● = als Sonderausstattung lieferbar ○ = Serienausstattung – = kein Angebot. Erläuterungen zu den Fußnoten finden Sie auf den Seiten 124/125.

(C) auto-preisliste.de. Datennutzung ist nur zum privaten Gebrauch gestattet

Archiv: www.auto-preisliste.de

		Bestellschlüssel	**EUR inkl. 19 % MwSt.**[2] EUR ohne MwSt.[2]	**A5**	**A5 advanced**	**A5 S line**	**S5**
nur in Verbindung mit Komfortpaket Sitze (PYA) bestellbar:							
Sitzbelüftung vorn	Die aktive Sitzbelüftung der Sitz- und Lehnenmittelbahn von Fahrer- und Beifahrersitz sorgt durch eingesaugte Luft für ein angenehmes Sitzklima auch bei hohen Außentemperaturen; in drei Stufen direkt am Klimabedienteil einstellbar; Unterkühlschutz durch automatisches Zuheizen der Sitzheizung. Bei Sitzbelüftung ist das Leder der belüfteten Vordersitze und der nicht belüfteten äußeren Fondsitze perforiert. Hinweis: nur in Verbindung mit Sitzheizung vorn, Vordersitzen elektrisch einstellbar (mit Memory-Funktion für den Fahrersitz), Sportsitzen vorn, 3-Zonen-Komfortklimaautomatik und Leder/Kunstleder mono.pur 550 Kombination sowie Rücksitzanlage, dreisitzig (bei A5 Sportback), Leder/Kunstleder mono.pur 550 Kombination sowie Rücksitzbank mit Ablageschale im Sitz (bei A5 Coupé), Rücksitzbank mit zwei Cupholdern zwischen den Sitzen sowie Kopfraumheizung vorn (bei A5/S5 Cabriolet) erhältlich	4D3	**550,–** 462,18	●	●	●	●

(C) auto-preisliste.de: Dateinutzung ist nur zum privaten Gebrauch gestattet

Archiv: www.auto-preisliste.de

Klimatisierung – Ausstattungen

		Bestellschlüssel	EUR inkl. 19 % MwSt.[2] EUR ohne MwSt.[2]	A5	A5 advanced	A5 S line	S5
Klimaautomatik	▸ Einzonen-Klimaautomatik ▸ regelt elektronisch die Lufttemperatur, -menge und -verteilung, sonnenstandsabhängige Regelung ▸ Die Luftverteilung kann anhand von fünf Hauptstellungen vorgenommen werden ▸ die drei in den Sitzheizungs- bzw. Sitzlüftungstasten integrierten LEDs geben Rückmeldung über die gewählte Einstellung (optional) ▸ Tasten für die Enteisung der Front- und Heckscheibe ▸ manuelle Umluftregelung sowie Partikelfilter ▸ staub- und geruchsabscheidender Innenraumfilter, der für eine geringere Belastung des Fahrzeuginnenraums mit Staubpartikeln, Gerüchen und Allergenen sorgt ▸ mit Schlüsselkennung und Feuchtesensor			○	○	○	○
3-Zonen-Komfortklimaautomatik	zusätzlich zur Klimaautomatik: ▸ Klimabedienteil mit großem TFT-Display und kapazitiven Kipptasten ▸ regelt elektronisch die Lufttemperatur und -verteilung individuell für Fahrer und Beifahrer ▸ zusätzliches Klimabedienteil zur Einstellung der Fondraumtemperatur in der Mittelkonsole hinten ▸ automatische Umluftregelung ▸ staub- und geruchsabscheidender Innenraumfilter, der für eine geringere Belastung des Fahrzeuginnenraums mit Staubpartikeln, Gerüchen und Allergenen sorgt ▸ Restwärmenutzung	9AQ	**695,–** 584,03	●	●	●	●
Sitzheizung vorn	▸ beheizt Sitz- und Lehnenmittelbahnen, bei Lederausstattung, Sportsitzen und Sportsitzen plus auch Sitzseitenwangen ▸ für Fahrer- und Beifahrerseite individuell dreistufig über Direktwahltaste am Klimabedienteil einstellbar	4A3	**380,–** 319,33	●	●	●	○
Kopfraumheizung vorn (nur für A5/S5 Cabriolet)	in drei Stufen einstellbar, Ausströmer an den Vordersitzlehnen	9K1	**460,–** 386,55	●/–	●/–	●/–	●

● = als Sonderausstattung lieferbar ○ = Serienausstattung – = kein Angebot. Erläuterungen zu den Fußnoten finden Sie auf den Seiten 124/125.

(C) auto-preisliste.de. Datennutzung ist nur zum privaten Gebrauch gestattet

Archiv: www.auto-preisliste.de

		Bestellschlüssel	**EUR inkl. 19 % MwSt.**[2] EUR ohne MwSt.[2]	**A5**	**A5 advanced**	**A5 S line**	**S5**
Standheizung und -lüftung (nur für A5 Sportback und A5 Coupé)	Die Standheizung erwärmt den Innenraum und befreit die Scheiben von Eis ohne Inbetriebnahme des Motors. Die Standlüftung führt Frischluft zu und senkt die Innenraumtemperatur. Beide Funktionen sind mittels Timer und separater Funkfernbedienung aktivierbar. Eine intelligente Steuerung mit Timer und Abfahrtzeitprogrammierung berechnet zeit- und energieeffizient die Heizdauer. zwei Heizmodi wählbar: ▸ „abtauen“ (Abtaumodus nur für die Scheiben) ▸ „warm“ (Aufwärmmodus für zusätzliches Vorwärmen des Innenraums) In Verbindung mit der optionalen Ausstattung Audi connect Notruf & Service mit Audi connect Remote & Control* lässt sich die Standheizung komfortabel über die Smartphone-App programmieren. Hinweis: nicht für A5 Sportback g-tron erhältlich	9M9	**1.450,–** 1.218,49	●/–	●/–	●/–	–

*Rechtliche Informationen und Nutzungshinweise finden Sie ab Seite 104.

(C) auto-preisliste.de: Dateinutzung ist nur zum privaten Gebrauch gestattet

Funktionen

Archiv: www.auto-preisliste.de

(C) auto-preisliste.de: Dateinutzung ist nur zum privaten Gebrauch gestattet

Archiv: www.auto-preisliste.de

(C) auto-preisliste.de: Dateinutzung ist nur zum privaten Gebrauch gestattet

Funktionen

Archiv: www.auto-preisliste.de

		Bestellschlüssel	EUR inkl. 19 % MwSt.[2] EUR ohne MwSt.[2]	A5	A5 advanced	A5 S line	S5
Funktionspaket Reifen (nur für A5 Sportback, A5 Coupé und S5 Cabriolet)	Paket beinhaltet: ▶ **Bordwerkzeug und Wagenheber** ▶ **Reserverad platzsparend** Hinweis: nicht für A5 Sportback g-tron erhältlich	PYF	**150,–** 126,05	●/–	●/–	●/–	●/–
Audi drive select	ermöglicht die Einstellung der gewünschten Fahrzeugcharakteristik in den verfügbaren Modi: ▶ „auto“ ▶ „comfort“ ▶ „dynamic“ ▶ „individual“ Dabei erfolgt die Anpassung von: ▶ Lenkunterstützung ▶ Motorcharakteristik bzw. Schaltkennlinie (bei S tronic/tiptronic) ▶ Dynamiklenkung (optional) ▶ Fahrwerk mit Dämpferregelung (optional für A5 Coupé/A5 Sportback/A5 Cabriolet) bzw. S-Sportfahrwerk mit Dämpferregelung (optional für S-Modelle) ▶ quattro mit Sportdifferenzial (optional) ▶ quattro mit ultra-Technologie (optional für A5 Coupé/A5 Sportback/A5 Cabriolet) ▶ Audi adaptive cruise control (optional) ▶ Matrix LED-Scheinwerfern (optional) sowie von weiteren serienmäßigen und optionalen Systemen. Der Modus „individual“ ermöglicht die Kombination unterschiedlicher Einstellungen der jeweiligen Systeme.			○	○	○	○
Serienfahrwerk	Das serienmäßige Fahrwerk vereint sehr guten Fahrkomfort mit guter Fahrdynamik. Stoßdämpfer und Schraubenfedern an der Vorder- und Hinterachse ▶ mit 5-Lenker-Leichtbau-Vorderachse, Stabilisator; Vorderachsträger mit der Karosserie fest verschraubt ▶ mit 5-Lenker-Leichtbau-Hinterachse mit Einzelradaufhängung, Stabilisator; Hinterachsträger elastisch gelagert Hinweis: nicht für A5 Sportback g-tron erhältlich			○	○	–	–
Serienfahrwerk A5 Sportback g-tron				○/–	○/–	○/–	–

● = als Sonderausstattung lieferbar ○ = Serienausstattung – = kein Angebot. Erläuterungen zu den Fußnoten finden Sie auf den Seiten 124/125.

(C) auto-preisliste.de. Datennutzung ist nur zum privaten Gebrauch gestattet

Archiv: www.auto-preisliste.de

		Bestellschlüssel	**EUR inkl. 19 % MwSt.**[2] EUR ohne MwSt.[2]	**A5**	**A5 advanced**	**A5 S line**	**S5**
Sportfahrwerk	Sportfahrwerk mit straffer abgestimmter Federung und Dämpfung für direkteren Fahrbahnkontakt und sportlicheres Handling; Stoßdämpfer und Schraubenfedern an Vorder- und Hinterachse ▸ mit 5-Lenker-Leichtbau-Vorderachse, Stabilisator; Vorderachsträger mit der Karosserie fest verschraubt ▸ mit 5-Lenker-Leichtbau-Hinterachse mit Einzelradaufhängung, Stabilisator; Hinterachsträger elastisch gelagert Hinweis: nicht für A5 Sportback g-tron, S5 Sportback und S5 Coupé erhältlich	1BE	**340,–** 285,71	●	●	○	○/–
Fahrwerk mit Dämpferregelung	sehr hohe Fahrdynamik bei gleichzeitig gutem Fahrkomfort; elektronisch geregelte Anpassung der Stoßdämpfer an unterschiedliche Fahrsituationen; dynamische oder komfortorientierte Ausprägung der Dämpfergrundabstimmung, einstellbar über Audi drive select; adaptive Stoßdämpfer und Schraubenfedern an Vorder- und Hinterachse ▸ mit 5-Lenker-Leichtbau-Vorderachse, Stabilisator; Vorderachsträger mit der Karosserie fest verschraubt ▸ mit 5-Lenker-Leichtbau-Hinterachse mit Einzelradaufhängung, Stabilisator; Hinterachsträger elastisch gelagert Hinweis: nicht für A5 Sportback g-tron erhältlich	1BL	**690,–** 579,83 **1.030,–** 865,55	– ● ●	– ● ●	● – –	– – –
S-Sportfahrwerk	S-spezifisches Sportfahrwerk mit straffer abgestimmter Federung und Dämpfung für direkteren Fahrbahnkontakt und sportliches Handling; Stoßdämpfer und Schraubenfedern an Vorder- und Hinterachse ▸ mit 5-Lenker-Leichtbau-Vorderachse, Stabilisator; Vorderachsträger mit der Karosserie fest verschraubt ▸ mit 5-Lenker-Leichtbau-Hinterachse mit Einzelradaufhängung, Stabilisator; Hinterachsträger elastisch gelagert Hinweis: nicht für S5 Cabriolet erhältlich			–	–	–	○/–
S-Sportfahrwerk mit Dämpferregelung	Fahrwerk mit Dämpferregelung auf Basis des S-Sportfahrwerks für ein S-spezifisches Fahrerlebnis; sehr hohe Fahrdynamik bei gleichzeitig gutem Fahrkomfort; elektronisch geregelte Anpassung der Stoßdämpfer an unterschiedliche Fahrbahnsituationen; dynamische oder komfortorientierte Ausprägung der Dämpfergrundabstimmung, einstellbar über Audi drive select; adaptive Stoßdämpfer und Schraubenfedern an Vorder- und Hinterachse ▸ mit 5-Lenker-Leichtbau-Vorderachse, Stabilisator; Vorderachsträger mit der Karosserie fest verschraubt ▸ mit 5-Lenker-Leichtbau-Hinterachse mit Einzelradaufhängung, Stabilisator; Hinterachsträger elastisch gelagert	2MV	**980,–** 823,53	–	–	–	●
Frontantrieb	Frontantrieb an der Vorderachse			○/–	○/–	○/–	–
quattro mit selbstsperrendem Mittendifferenzial	Beim quattro mit selbstsperrendem Mittendifferenzial beträgt die Kraftverteilung zwischen Vorder- und Hinterachse im normalen Fahrbetrieb 40 : 60. Diese asymmetrisch-dynamische Momentenverteilung führt zu einem sportlichen, heckbetonten Handling. Die Antriebskraft wird dabei proaktiv auf die Achsen verteilt, ohne dass durch Sensoren ein Radschlupf erkannt werden muss. Hinweis: nur für 50 TDI quattro und S-Modelle erhältlich			○/–	○/–	○/–	○

(C) auto-preisliste.de: Dateinutzung ist nur zum privaten Gebrauch gestattet

Archiv: www.auto-preisliste.de

Funktionen

		Bestellschlüssel	EUR inkl. 19 % MwSt.[2] EUR ohne MwSt.[2]	A5	A5 advanced	A5 S line	S5
quattro mit ultra-Technologie	quattro mit ultra-Technologie sorgt für eine prädiktive Zuschaltung des quattro Antriebs durch eine intelligente Betriebsstrategie/Regelungssoftware und macht diesen somit permanent verfügbar. Das System beinhaltet eine elektronisch geregelte Allradkupplung, eine in das Hinterachsdifferenzial integrierte Kraftschlusskupplung und eine elektronische Differenzialsperre (EDS) für alle angetriebenen Räder. Hinweis: nicht für 50 TDI quattro erhältlich			○/–	○/–	○/–	–
quattro mit Sportdifferenzial	permanenter Allradantrieb mit selbstsperrendem Mittendifferenzial und Sportdifferenzial an der Hinterachse. Hierbei wurde das klassische Hinterachsdifferenzial um zwei Überlagerungseinheiten mit elektronisch geregelten Lamellenkupplungen erweitert. Die intelligente quattro Strategie ermittelt kontinuierlich eine auf hervorragende Fahrdynamik ausgelegte Aufteilung der Antriebsmomente und verteilt diese aktiv und variabel zwischen den Hinterrädern. Beim Anlenken oder Beschleunigen in der Kurve werden die Momente überwiegend zum kurvenäußeren Rad gelenkt: sie drücken das Auto in die Kurve hinein. So kann das System der Tendenz zum Untersteuern schon frühzeitig entgegenwirken. Hinweis: nur für 50 TDI quattro und S-Modelle erhältlich	GH2	**1.350,–** 1.134,45	●/–	●/–	●/–	●
Elektromechanische Servolenkung	wartungsfreie Zahnstangenlenkung mit geschwindigkeitsabhängiger Lenkunterstützung; präzises Lenkgefühl bei hohem Tempo, hervorragende Unterstützung beim Einparken			○	○	○	○
Dynamiklenkung	steigert die Fahrdynamik und den Fahrkomfort durch eine fahrsituationsabhängige dynamische Regelung der Lenkung z. B. bei Kurvenfahrt, Spurwechsel oder beim Einparken. Neben einer Anpassung des Lenkaufwands (wie bei der elektromechanischen Servolenkung) erfolgt zusätzlich eine Anpassung des Lenkwinkels (Lenkübersetzung). Weiterhin wird die Fahrzeugstabilisierung über die ESC durch das System unterstützt.	1N8	**1.000,–** 840,34	●	●	●	●
Elektromechanische Parkbremse	umfasst Parkbremsfunktion im Stand, Anfahrhilfe durch automatisches Lösen beim Anfahren und Notbremsfunktion während der Fahrt über alle vier Räder			○	○	○	○
Bremssättel schwarz lackiert	vorn mit S-Schriftzug			–	–	–	○
Bremssättel rot lackiert	rote Lackierung der vorderen und hinteren Bremssättel (für S-Modellle mit S-Schriftzug vorn); für eine betont sportliche Optik der Bremsanlage ▸ für Dieselfahrzeuge ab 40 TDI ▸ für Benzinfahrzeuge ab 40 TFSI	PC2	**330,–** 277,31	●/–	●/–	●/–	●

● = als Sonderausstattung lieferbar ○ = Serienausstattung – = kein Angebot. Erläuterungen zu den Fußnoten finden Sie auf den Seiten 124/125.

(C) auto-preisliste.de. Datennutzung ist nur zum privaten Gebrauch gestattet

Archiv: www.auto-preisliste.de

Funktionen – Ausstattungen

		Bestellschlüssel	**EUR inkl. 19 % MwSt.**[2] EUR ohne MwSt.[2]	**A5**	**A5 advanced**	**A5 S line**	**S5**
Reifenreparaturset				○	○	○	○
Wegfahrsperre elektronisch				○	○	○	○
Start-Stop-System	Das Start-Stop-System hilft, den Kraftstoffverbrauch und den CO_2-Ausstoß durch Abschalten des Motors in Standphasen zu senken. Für einen Wiederstart wird der Startvorgang bereits beim Treten der Kupplung bzw. Lösen der Fußbremse eingeleitet. Jederzeit über eine Taste deaktivierbar			○	○	○	○
Mild-Hybrid	Mild-Hybrid-Technologie ermöglicht die Übernahme von Hybridfunktionen in die konventionellen TFSI- und TDI-Motoren. Ein Riemen-Starter-Generator (RSG) und eine zusätzliche Lithium-Ionen-Batterie ermöglichen eine Verbrauchsreduktion/ CO_2-Einsparung durch erhöhte Rekuperation sowie durch das Abschalten des Verbrennungsmotors während der Fahrt unterhalb von 160 km/h (Segeln, nur in Verbindung mit Automatikgetrieben). Durch eine permanente Verbindung des RSGs mit dem Verbrennungsmotor wird ein komfortabler, vibrationsarmer Motorstart erreicht. Der Start-Stop-Betrieb kann bis zu einer Geschwindigkeit von 22 km/h für TFSI-Motoren mit Automatikgetriebe und 15 km/h für alle anderen Motor-Getriebe-Varianten genutzt werden. Die Motorelektronik verknüpft bei Automatikgetrieben ausstattungsabhängig verschiedene elektronische Systeme – zum Beispiel Sensoren für vorausfahrenden Verkehr oder Navigationsdaten – zu einem zur Fahrsituation passenden Segelbetrieb. Abhängig von Motor/Fahrzeug: Bei Motoren mit 6 oder mehr Zylindern kommt ein 48-Volt-Bordnetz zum Einsatz, das eine Basis für die weitere Elektrifizierung des Fahrzeugs darstellt. Hinweis: nicht für A5 Sportback g-tron und S5 Cabriolet erhältlich			○/–	○/–	○/–	○/–
Partikelfilter	Ottopartikelfilter (TFSI)/Dieselpartikelfilter (TDI) Hinweis: nicht für A5 Sportback g-tron erhältlich			○/–	○/–	○/–	○
Reifendruck-Kontrollanzeige	optische und akustische Warnung bei Druckverlust an einem oder mehreren Rädern; Anzeige im Fahrerinformationssystem			○	○	○	○
Fullsize-Airbags mit Beifahrer-Airbag-Deaktivierung				○	○	○	○
Seitenairbags vorn (nur für A5/S5 Cabriolet)				○/–	○/–	○/–	○/–
Seitenairbags vorn und Kopfairbagsystem (nur für A5/S5 Sportback und A5/S5 Coupé)	Seitenairbags vorn in die Sitzlehnen integriert; mit zusätzlichem Kopfairbagsystem: entfaltet sich vor der seitlichen Fensterfläche und schützt so Front- und außen sitzende Fondpassagiere bei einem Seitenaufprall			○/–	○/–	○/–	○/–
Seitenairbags hinten (nur für A5/S5 Sportback)	Seitliche Airbags im Fond bieten zusätzlichen Schutz für die hinten sitzenden Fahrgäste.	4X4	**360,–** 302,52	●/–	●/–	●/–	●/–

(C) auto-preisliste.de: Dateinutzung ist nur zum privaten Gebrauch gestattet

Archiv: www.auto-preisliste.de

Funktionen – Ausstattungen

		Bestellschlüssel	EUR inkl. 19 % MwSt.[2] EUR ohne MwSt.[2]	A5	A5 advanced	A5 S line	S5
Gurtanlegekontrolle				○	○	○	○
Kindersicherung, manuell				○	○	○	○
Kindersitzbefestigung ISOFIX und Top Tether für die Fondsitze	Normhalterung zur praktischen Befestigung von ISOFIX-Kindersitzen; mit zusätzlichem Befestigungspunkt (Top Tether). Die empfohlenen Kindersitze von Audi Original Zubehör erhalten Sie bei Ihrem Audi Partner.			○	○	○	○
Kindersicherheits-Paket	Kindersitzbefestigung ISOFIX für den Beifahrersitz mit Deaktivierungsschalter für den Beifahrerairbag. Die empfohlenen Kindersitze von Audi Original Zubehör erhalten Sie bei Ihrem Audi Partner.	PIH	**55,–** 46,22	●	●	●	●
Kofferraumbodenmatte				○	○	○	○
Ablage- und Gepäckraumpaket	für flexiblen Transport von Gegenständen und Komfort auf Reisen; bestehend aus: ▸ Ablagenetz an der Rückseite der Vordersitzlehnen ▸ Cupholder in der Mittelarmlehne hinten ▸ Ablagefach Fahrerseite ▸ abschließbarem Handschuhfach im Gepäckraum: ▸ Gepäckraumnetz ▸ Netz in Mulde links ▸ Taschenhaken (nur für A5/S5 Coupé) ▸ Spannband links und rechts (nur für A5/S5 Sportback)	QE1	**190,–** 319,33	●	●	●	●
Vorrüstung für Anhängevorrichtung	Die Vorrüstung beinhaltet die Vorbereitung der Steuergeräte sowie eine verstärkte Motorkühlung. Die Anhängevorrichtung zur Nachrüstung ist über Audi Original Zubehör erhältlich.	1D8	**190,–** 159,66	●	●	●	●
Anhängevorrichtung	Die mechanisch schwenkbare Anhängevorrichtung lässt sich komfortabel über eine Auslösevorrichtung ent- bzw. verriegeln. Weitere Vorteile: ▸ Kugelkopf mechanisch schwenkbar mit elektrischer Entriegelung ▸ Kugelstange und -kopf aus geschmiedetem Stahl, Bedienung über Taste im Gepäckraum ▸ Gespannstabilisierung über die elektronische Stabilisierungskontrolle (ESC) Die integrierte schwenkbare Systemsteckdose ermöglicht während der Fahrt den Dauerbetrieb von elektrischen Geräten im Anhänger oder Wohnwagen und ist bei Nichtgebrauch unsichtbar hinter die Stoßfängerschürze schwenkbar.	1D4	**990,–** 831,93	●	●	●	●

● = als Sonderausstattung lieferbar ○ = Serienausstattung – = kein Angebot. Erläuterungen zu den Fußnoten finden Sie auf den Seiten 124/125.

(C) auto-preisliste.de. Datennutzung ist nur zum privaten Gebrauch gestattet

Archiv: www.auto-preisliste.de

		Bestellschlüssel	**EUR inkl. 19 % MwSt.**[2] EUR ohne MwSt.[2]	**A5**	**A5 advanced**	**A5 S line**	**S5**
Diebstahlwarnanlage	Paketinhalte: ▶ **Diebstahlwarnanlage** Die Diebstahlwarnanlage dient zur Überwachung von Türen, Front- und Gepäckraumklappe. Das mit den Türschlössern gekoppelte Safelock[11] verhindert ein Öffnen über den Türinnengriff, sobald das Fahrzeug über den Fahrzeugschlüssel verschlossen worden ist (länderspezifische Verfügbarkeit). Die Diebstahlwarnanlage bietet außerdem: ▸ abschaltbare Innenraumüberwachung auf Ultraschallbasis ▸ Abschleppschutz durch Neigungswinkelsensor ▸ akkugestütztes Signalhorn gegen Leitungsmanipulation ▶ **Funkschlüssel, mit Safelock[11]** ▸ ent- und verriegelt Türen, Gepäckraum- und Tankklappe ▸ inklusive Keyless-Go ▸ inklusive Komfortschließung/-öffnung der Fenster Safelock verhindert ein Öffnen der Türen von innen, sobald das Fahrzeug über den Fahrzeugschlüssel verschlossen worden ist.	PG2	**480,–** 403,36	●	●	●	●
Garagentoröffner	Zum Öffnen von Garagen- und Außentoren per Fernbedienung sowie für per Funk bedienbare Sicherheitssysteme und Beleuchtungsanlagen wird eine in das neue MMI-Bedienkonzept integrierte Steuerungs-/Sendeeinheit verwendet. Diese Funkfernbedienung ist frei programmierbar. Die entsprechenden Touchscreen-Felder im MMI können individuell benannt und mit bis zu acht verschiedenen Garagen- und Außentoren oder per Funk bedienbaren Sicherheitssystemen und Beleuchtungsanlagen zur Speicherung belegt werden. In Verbindung mit der optionalen MMI Navigation plus mit MMI touch erscheint bei Annäherung an den gespeicherten Standort eine entsprechende Benachrichtigung zur Aktivierung der per Funk bedienbaren Anlage. Zur Einrichtung des Systems steht eine benutzerfreundlich geführte Programmierunterstützung über das MMI mit passenden Bordbuchinformationen zur Verfügung. Informationen zur Kompatibilität mit bestehenden Garagen- oder Außentoren sowie per Funk bedienbaren Sicherheitssystemen und Beleuchtungsanlagen erhalten Sie bei Ihrem Audi Partner oder über www.eurohomelink.com. Nicht kompatible Systeme können durch Installation eines Universalempfängers empfangsbereit gemacht werden. Für weitere Informationen zur Kompatibilität mit älteren „Euro-HomeLink“-Garagentoren (27-MHz-, 30-MHz- und 40-MHz-Band) wenden Sie sich bitte an Ihren Audi Partner.	VC2	**235,–** 197,48	●	●	●	●
Variabel faltbare Gepäckraummatte	in mehreren Segmenten falt- und klappbar; benutzbar in voller Länge zur Abdeckung des Gepäckraumbodens auch bei umgeklappter Rücksitzlehne; Verwendung zur variablen Unterteilung des Laderaums; Schutzlänge ausreichend auch für die Ladekante und den Stoßfänger	6SJ	**125,–** 105,04	●/–	●/–	●/–	–

(C) auto-preisliste.de: Dateinutzung ist nur zum privaten Gebrauch gestattet

Archiv: www.auto-preisliste.de

Funktionen – Ausstattungen

		Bestellschlüssel	EUR inkl. 19 % MwSt.[2] EUR ohne MwSt.[2]	A5	A5 advanced	A5 S line	S5
Verbandmaterial mit Warndreieck und Warnwesten	▸ Warndreieck ▸ Verbandmaterial ▸ zwei Warnwesten			○	○	○	○
Kraftstoffbehälter	Kraftstofftank mit 40 Liter Füllvolumen Hinweis: Serie für Frontantrieb			○/–	○/–	○/–	–
Kraftstoffbehälter mit erhöhtem Füllvolumen (quattro)	Kraftstofftank mit 58 Liter Füllvolumen Hinweis: Serie für quattro			○/–	○/–	○/–	○
Kraftstoffbehälter mit erhöhtem Füllvolumen	Kraftstofftank mit 54 Liter Füllvolumen	0M1	ohne Mehrpreis	●/–	●/–	●/–	–
AdBlue®[16]-Tank	▸ Tank für AdBlue-Lösung zur Reduzierung der Stickoxide im Abgas mittels SCR-System ▸ für Dieselfahrzeuge ▸ 12 Liter Füllvolumen			○/–	○/–	○/–	○/–
AdBlue®[16]-Tank mit erhöhtem Füllvolumen	▸ größerer Tank für AdBlue-Lösung zur Reduzierung der Stickoxide im Abgas mittels SCR-System ▸ für Dieselfahrzeuge ▸ 24 Liter Füllvolumen	FK2	**55,–** 46,22	●/–	●/–	●/–	●/–

● = als Sonderausstattung lieferbar ○ = Serienausstattung – = kein Angebot. Erläuterungen zu den Fußnoten finden Sie auf den Seiten 124/125.

(C) auto-preisliste.de. Datennutzung ist nur zum privaten Gebrauch gestattet

Archiv: www.auto-preisliste.de

(C) auto-preisliste.de: Dateinutzung ist nur zum privaten Gebrauch gestattet

Infotainment

Archiv: www.auto-preisliste.de

(C) auto-preisliste.de: Dateinutzung ist nur zum privaten Gebrauch gestattet

Archiv: www.auto-preisliste.de

(C) auto-preisliste.de: Dateinutzung ist nur zum privaten Gebrauch gestattet

Infotainmentpakete

Archiv: www.auto-preisliste.de

		Bestellschlüssel	EUR inkl. 19 % MwSt.[2] EUR ohne MwSt.[2]	A5	A5 advanced	A5 S line	S5
Navigationspaket	Paket beinhaltet:	PYH	**2.245,–**	●*	●*	●*	●
	▶ **Fahrerinformationssystem mit Farbdisplay**		1.886,55				
	mit hochauflösendem 7-Zoll-Farbdisplay; Anzeigeinhalte:		**2.495,–**	●	●	●	–
	▶ Geschwindigkeit (Digitaltacho)		2.096,64				
	▶ Uhrzeit, Kilometerstand, Außentemperatur, Tankwarnung mit Restreichweite						
	▶ Schaltempfehlung im manuellen Modus						
	▶ aktueller Radiosender oder Musiktitel, Radio- und Medienlisten						
	▶ Telefonmenü						
	▶ Informationen von Navigation und Hinweise von Fahrerassistenzsystemen (falls vorhanden)						
	Der Bordcomputer mit Kurz- und Langzeitspeicher liefert unter anderem Informationen zu durchschnittlichem und momentanem Kraftstoffverbrauch, Restreichweite, durchschnittlicher Geschwindigkeit sowie Fahrzeit und Fahrstrecke. Das integrierte Effizienzprogramm unterstützt den Fahrer mit Verbrauchsdatenübersichten und Sparhinweisen für ökonomisches Fahren; inkl. Pausenempfehlung.						
	Bei A5 Sportback g-tron: Tankanzeige und Tankwarnung mit Restreichweite für Erdgas- und Benzintank						
	▶ **MMI Navigation plus mit MMI touch**						
	zusätzlich zu MMI Radio plus mit folgenden Inhalten:						
	▶ Navigationssystem[17] auf dem hochauflösenden 10,1-Zoll-Farbdisplay (1.540 × 720)						
	▶ 7-Zoll-Fahrerinformationssystem mit wahlweiser Routendarstellung in der Navigationskarte oder mit Richtungspfeilen						
	▶ Kartenupdate[18]: Download aktueller Navigationsdaten						
	▶ 3D-Städtedarstellung mit Anzeige vieler Sehenswürdigkeiten und Stadtmodelle						
	▶ persönliche Routenassistenz: überwacht bei aktivierter Funktion die Verkehrssituation auf regelmäßig gefahrenen Strecken – z. B. zwischen Wohn- und Arbeitsstätte – und bietet ab einer Verzögerung von mindestens fünf Minuten Routenberechnung zur Stauumfahrung an						
	▶ Online Verkehrsinformationen plus[19]						
	▶ MMI-Suche: Freitextsuche mit intelligenten Zielvorschlägen bereits während der Eingabe						
	▶ MMI touch zur schnellen, intuitiven Bedienung – z. B. Zieleingabe per Handschrifterkennung sowie freies Bewegen und Zoomen in der Karte						
	▶ einfache Bedienung des Infotainments über natürlichsprachliche Interaktion[10,20]						
	▶ detaillierte Routeninformationen: Kartenvorschau, Wahl aus Alternativrouten, POIs, Spurempfehlungen, Autobahnausfahrten, Kreuzungsdetailkarten u. v. m.						
	▶ Nutzung von Navigationsdaten für vorausschauendes und effizientes Fahren, z. B. Tempolimits und Steigungen						
	▶ Eingabe von bis zu zehn Zwischenzielen						

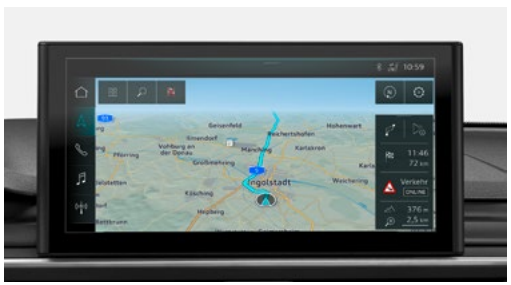

* In Kombination mit A5 Sportback g-tron.

● = als Sonderausstattung lieferbar ○ = Serienausstattung – = kein Angebot. Erläuterungen zu den Fußnoten finden Sie auf den Seiten 124/125.

(C) auto-preisliste.de. Datennutzung ist nur zum privaten Gebrauch gestattet

Archiv: www.auto-preisliste.de

		Bestellschlüssel	EUR inkl. 19 % MwSt.[2] EUR ohne MwSt.[2]	A5	A5 advanced	A5 S line	S5
Navigationspaket (Fortsetzung)	▶ **MMI Navigation plus mit MMI touch** (Fortsetzung) ▶ beinhaltet das gesamte Portfolio Audi connect Navigation & Infotainment[21] ▶ hochdetaillierte 3D-Citymodelle mit realistischer Gebäudetextur und Fahrspurdarstellung für ausgewählte Städte ▶ Landesinformationen: Anzeige von länderspezifischen Informationen z. B. zu geltenden Tempolimits, Vignettenpflicht etc. beim Grenzübertritt						
	▶ **Audi connect Navigation & Infotainment[22,23]** Die ultimative Verbindung. Direkt aus dem Internet: Der Begriff Audi connect bündelt alle Anwendungen und Entwicklungen, die heutige und künftige Audi Modelle mit dem Internet, dem Besitzer und der Infrastruktur verbinden. Mit Audi connect profitieren Sie zum Beispiel dank aktuellster Verkehrsinformationen aus dem Internet von einer deutlich verbesserten Routenplanung. Audi connect schafft Infotainment- und Entertainment-Funktionen und hebt den Komfort sowie den Spaß am Automobil auf ein neues Niveau. Mit Audi connect bequem Informationen zu freien Parkplätzen, die aktuelle Verkehrslage und die Wettervorhersage für das geplante Navigationsziel abrufen. Über den WLAN-Hotspot können Fondpassagiere mit Laptop, Tablet oder anderen mobilen Endgeräten wichtige Informationen, Daten und E-Mails ebenso komfortabel und sicher abrufen wie im heimischen Büro. Die Erbringung der Dienste erfolgt über eine fest im Fahrzeug verbaute SIM-Karte. Die Kosten für Datenverbindungen sind im Preis für die Dienste enthalten. Ausgenommen hiervon sind die Datenverbindung für den WLAN-Hotspot, die Nutzung der Dienste Online Radio[24], Hybrid Radio[24] und weitere, über eine Audi Smartphone-App angebotene Dienste. Die Datenverbindung für den WLAN-Hotspot, die Nutzung der Dienste Online Radio[24], Hybrid Radio[24] und weitere, über eine Audi Smartphone-App angebotene Dienste erfolgt über die fest im Fahrzeug verbaute SIM-Karte und einen kostenpflichtigen Datentarif des Audi Providers. Informationen zu Tarifen und zur Buchung finden Sie unter www.my.audi.com oder www.audi.de/connect. Audi connect Navigation & Infotainment beinhaltet innovative Dienste von Audi connect. Diese machen nicht nur das MMI zu einem optischen Highlight, sondern ermöglichen darüber hinaus eine intelligente Navigation, bessere Unterhaltung während der Fahrt und nützliche Informationen zur Umgebung oder zum Ziel. Im Audi connect Navigation & Infotainment-Paket sind folgende Funktionen enthalten: ▶ Online Points of Interest ▶ Online Verkehrsinformationen plus[10] ▶ Gefahreninformationen[10] ▶ Wetterinformationen ▶ WLAN-Hotspot[24] ▶ Online News ▶ Navigation mit Google Earth™[25] ▶ Onlinesuche nach Navigationszielen[10] ▶ Online Spracheingabe[26,27] ▶ hochdetaillierte 3D Städte-Darstellung ▶ On-Street Parking[28] ▶ Amazon Alexa-Integration[24,29,30,31] ▶ Online Radio[24] ▶ Hybrid Radio[24] ▶ Nutzer-Profile[27]						

(C) auto-preisliste.de: Dateinutzung ist nur zum privaten Gebrauch gestattet

Archiv: www.auto-preisliste.de

Infotainmentpakete und Erweiterungen

		Bestellschlüssel	EUR inkl. 19 % MwSt.[2] EUR ohne MwSt.[2]	A5	A5 advanced	A5 S line	S5
Infotainmentpaket Smartphone	Paket beinhaltet:	PYG	**645,–** 542,02	●*	●*	●*	●*
	▶ **Audi phone box light**[7] Bis zu 2 Smartphones können gleichzeitig mittels Bluetooth mit dem Fahrzeug gekoppelt werden, um wahlweise über eines der beiden Smartphones entweder Musik über das Fahrzeug abzuspielen oder Telefonate zu führen. Je nach Smartphone-Modell können auch E-Mails und SMS mittels Bluetooth im MMI angezeigt werden.[32] Das Smartphone kann in die universelle Smartphone-Ablage (170 mm × 87 mm) im Vorderbereich des Fahrzeugs eingelegt und per Qi-Standard oder USB-Anschluss aufgeladen werden.		**980,–** 823,53	●	●	●	●
	▶ **Audi smartphone interface**[8,9,10] Audi smartphone interface verbindet Ihr Smartphone mit Ihrem Audi und bringt Ihre Smartphone-Inhalte nahtlos per USB-Kabel direkt aufs MMI-Display. Navigation, Telefonie, Musik und ausgewählte Third-Party Apps lassen sich komfortabel über das MMI Touchdisplay sowie per Sprachbedienung Ihres Smartphones steuern. Die Verbindung mit einem aktuellen Apple iPhone (mindestens iOS 9) kann auch kabellos erfolgen.[33]						
	▶ **USB-Ladeschnittstellen für die Fondpassagiere** zusätzlich zwei USB-A-Ladeschnittstellen für Fondpassagiere in der Mittelkonsole hinten						
	*Hinweis: Preis in Verbindung mit Navigationspaket (PYH)						

● = als Sonderausstattung lieferbar ○ = Serienausstattung – = kein Angebot. Erläuterungen zu den Fußnoten finden Sie auf den Seiten 124/125.

(C) auto-preisliste.de. Datennutzung ist nur zum privaten Gebrauch gestattet

Archiv: www.auto-preisliste.de

		Bestellschlüssel	EUR inkl. 19 % MwSt.[2] EUR ohne MwSt.[2]	A5	A5 advanced	A5 S line	S5
nur in Verbindung mit Infotainmentpaket Smartphone (PYG) bestellbar:							
Audi virtual cockpit plus	innovatives, volldigitales 12,3-Zoll-Kombiinstrument in Full-HD-Auflösung mit den zusätzlichen grafischen Darstellungsoptionen „Dynamik“ und „Sport“ neben der regulären Instrumentendarstellung im „Klassik“-Design. Das Audi virtual cockpit plus dient zur flexiblen und bedarfsgerechten Anzeige der jeweiligen Informationen entsprechend den Fahrerbedürfnissen: Geschwindigkeit/Drehzahl, Kartendarstellung, Audi connect-Dienste[21], Radio-/Media-Information etc. Die VIEW-Taste im Multifunktionslenkrad ermöglicht den Wechsel zwischen zwei unterschiedlich großen Darstellungen der Instrumentenanzeige. Die Anzeige mit kleinen Instrumenten ermöglicht große, anschauliche Grafiken des Bordcomputers und der MMI-Inhalte. Konfiguration von Bordcomputerwerten im Drehzahlmesser möglich. Bedienung des Audi virtual cockpit plus erfolgt über das Multifunktionslenkrad. Darstellung der Navigationskarte als 3D-Geländemodell auf dem hochauflösenden 12,3-Zoll-Full-HD-Farbdisplay; durchgehende Anzeige von Navigationsinformationen im Bereich des Tachos bei aktiver Routenführung; inkl. Pausenempfehlung Hinweis: nicht für A5 Sportback g-tron erhältlich	9S9	**600,–** 504,20	●	●	●	●
Audi phone box[7]	Bis zu 2 Smartphones können gleichzeitig mittels Bluetooth mit dem Fahrzeug gekoppelt werden, um wahlweise über eines der beiden Smartphones entweder Musik über das Fahrzeug abzuspielen oder Telefonate zu führen. Je nach Smartphone-Modell können auch E-Mails und SMS mittels Bluetooth im MMI angezeigt und versendet werden.[32] Das Smartphone kann in die universelle Smartphone-Ablage (170 mm × 87 mm) im Vorderbereich des Fahrzeugs eingelegt werden. Diese verfügt über eine Kopplung mit der Fahrzeugantenne, was sowohl die Empfangs- und Gesprächsqualität verbessert als auch die Strahlung im Fahrzeuginnenraum etwas verringert. Darüber hinaus kann das Smartphone mittels Wireless Charging mit Qi-Standard oder per USB-Anschluss geladen werden. Sollte das Smartphone noch in der Ablage liegen, wenn Sie das Fahrzeug verlassen, erinnert Sie Ihr Audi daran, das Smartphone mitzunehmen.	9ZE	**450,–** 378,15	●	●	●	●
nur in Verbindung mit Navigationspaket (PYH) und Infotainmentpaket Smartphone (PYG) bestellbar:							
Head-up Display[34]	projiziert auf Wunsch die Geschwindigkeit und weitere fahrerrelevante Informationen aus optional erhältlichen Ausstattungen wie Assistenzsystemen und Navigation sowie Warnhinweise in den direkten Sichtbereich des Fahrers; in der Höhe einstellbar; ermöglicht kontraststarke, mehrfarbige Anzeige mit reduzierter Blickabwendung von der Fahrbahn	KS1	**980,–** 823,53	●	●	●	●

(C) auto-preisliste.de: Dateinutzung ist nur zum privaten Gebrauch gestattet

Archiv: www.auto-preisliste.de

Infotainment – Ausstattungen

		Bestellschlüssel	**EUR inkl. 19 % MwSt.**[2] EUR ohne MwSt.[2]	**A5**	**A5 advanced**	**A5 S line**	**S5**
MMI Radio plus	▸ 10,1-Zoll-Farbdisplay (1.540 × 720) inkl. MMI touch-Bedienung ▸ Fahrerinformationssystem mit 5-Zoll-Monochrom-Display ▸ Audi music interface mit 1 USB-A- sowie 1 USB-C-Anschluss, jeweils mit Daten- und Ladefunktion ▸ Bluetooth-Schnittstelle (Freisprechen und Audiostreaming) ▸ 8 Passivlautsprecher ▸ AM-/FM-Phasendiversity ▸ geschwindigkeitsabhängige Lautstärkeanpassung ▸ Sprachdialogsystem mit Natürlichsprachlichkeit zur Steuerung von Infotainment- und Fahrzeugfunktionen ▸ Wifi-Hardware			○	○	○	○
8 Lautsprecher				○	○	○	○
Datenmodul Europa				○	○	○	○

● = als Sonderausstattung lieferbar ○ = Serienausstattung – = kein Angebot ◐ = Serien-/Sonderausstattung modellabhängig. Erläuterungen zu den Fußnoten finden Sie auf den Seiten 124/125.

(C) auto-preisliste.de. Datennutzung ist nur zum privaten Gebrauch gestattet

Archiv: www.auto-preisliste.de

		Bestellschlüssel	**EUR inkl. 19 % MwSt.**[2] EUR ohne MwSt.[2]	**A5**	**A5 advanced**	**A5 S line**	**S5**
Fahrerinformationssystem	mit hochauflösendem 5-Zoll-Monochromdisplay; Anzeigeinhalte: ▸ Geschwindigkeit (Digitaltacho) ▸ Uhrzeit, Kilometerstand, Außentemperatur, Tankwarnung mit Restreichweite ▸ Schaltempfehlung (für Schaltgetriebe und Automatikgetriebe im manuellen Modus) ▸ aktueller Radiosender oder Musiktitel ▸ Radio- und Medienlisten ▸ Telefonmenü ▸ falls vorhanden – Informationen von Navigation Der Bordcomputer mit Kurz- und Langzeitspeicher liefert unter anderem Informationen zu durchschnittlichem und momentanem Kraftstoffverbrauch, Restreichweite, durchschnittlicher Geschwindigkeit sowie Fahrzeit und Fahrstrecke. Das integrierte Effizienzprogramm unterstützt den Fahrer mit Verbrauchsdatenübersichten und Sparhinweisen für ökonomisches Fahren; inkl. Pausenempfehlung.			○	○	○	–
Fahrerinformationssystem mit Farbdisplay	mit hochauflösendem 7-Zoll Farbdisplay; Anzeigeinhalte: ▸ Geschwindigkeit (Digitaltacho) ▸ Uhrzeit, Kilometerstand, Außentemperatur, Tankwarnung mit Restreichweite ▸ Schaltempfehlung im manuellen Modus ▸ aktueller Radiosender oder Musiktitel, Radio- und Medienlisten ▸ Telefonmenü ▸ Informationen von Navigation und Hinweise von Fahrerassistenzsystemen (falls vorhanden) ▸ bei A5 Sportback g-tron: Tankanzeige und Tankwarnung mit Restreichweite für Erdgas- und Benzintank Der Bordcomputer mit Kurz- und Langzeitspeicher liefert unter anderem Informationen zu durchschnittlichem und momentanem Kraftstoffverbrauch, Restreichweite, durchschnittlicher Geschwindigkeit sowie Fahrzeit und Fahrstrecke. Das integrierte Effizienzprogramm unterstützt den Fahrer mit Verbrauchsdatenübersichten und Sparhinweisen für ökonomisches Fahren; inkl. Pausenempfehlung. Hinweis: Serie für A5 Sportback g-tron und S-Modelle; für A5 nur in Verbindung mit Navigationspaket (PYH) oder Assistenzpaket Fahren (PYK) erhältlich			◐/–	◐/–	◐/–	○

(C) auto-preisliste.de: Dateinutzung ist nur zum privaten Gebrauch gestattet

Archiv: www.auto-preisliste.de

Infotainment – Ausstattungen

		Bestellschlüssel	EUR inkl. 19 % MwSt.[2] EUR ohne MwSt.[2]	A5	A5 advanced	A5 S line	S5
Audi connect Notruf & Service mit Audi connect Remote & Control[10,23,35]	Die Audi connect Notruf & Service-Dienste sorgen für ein sicheres Gefühl auf jeder Fahrt – egal, was passiert und wohin der Weg führt. So wird zum Beispiel im Falle eines schweren Unfalls ein automatischer Notruf an die Audi Notrufzentrale ausgelöst. Mithilfe der automatisch übermittelten Fahrzeuginformationen kann schnellstmöglich Hilfe organisiert werden. Auch bei einer Panne oder einem leichten Unfall steht mit dem Online Pannenruf und dem Audi Schadenservice unmittelbar Hilfe bereit. Das Paket beinhaltet folgende Dienste: ▸ Audi connect Notruf[36] ▸ Online Pannenruf ▸ Audi Schadenservice ▸ Servicetermin online[37] **Audi connect Remote & Control** Die Dienste von Audi connect Remote & Control vernetzen das Fahrzeug mit dem Smartphone. Mit der myAudi App[10,14] kann aus der Ferne auf das Fahrzeug zugegriffen, die letzte Parkposition und der aktuelle Fahrzeugstatus eingesehen werden. Dazu gehören unter anderem der aktuelle Tank- und Ölfüllstand, der aktuelle Kilometerstand, die nächste fällige Inspektion sowie die Informationen darüber, ob Türen und Fenster verschlossen sind. Bei Bedarf kann das Fahrzeug aus der Ferne ver- und entriegelt werden. Bestimmte optionale Sonderausstattungen können zusätzlich von der Online-Anbindung profitieren. So kann sowohl die Standheizung über die myAudi App[10,14] gestartet oder programmiert als auch eine Push-Benachrichtigung beim Auslösen der Diebstahlwarnanlage an das Smartphone gesendet werden. Das Paket beinhaltet folgende Dienste: ▸ Parkposition ▸ Fahrzeugstatus ▸ Fernsteuerung Ver- und Entriegeln[38] ▸ Fernsteuerung Standheizung[39] ▸ Benachrichtigung Diebstahlwarnanlage[40]			○	○	○	○
Audi sound system	zehn Lautsprecher inklusive Centerspeaker und Subwoofer, 6-Kanal-Verstärker mit einer Gesamtleistung von 180 Watt	9VD	**320,–** 268,91	●	●	●	●

● = als Sonderausstattung lieferbar ○ = Serienausstattung – = kein Angebot. Erläuterungen zu den Fußnoten finden Sie auf den Seiten 124/125.

(C) auto-preisliste.de. Datennutzung ist nur zum privaten Gebrauch gestattet

Archiv: www.auto-preisliste.de

		Bestellschlüssel	**EUR inkl. 19 % MwSt.**[2] EUR ohne MwSt.[2]	**A5**	**A5 advanced**	**A5 S line**	**S5**
Bang & Olufsen Premium Sound System mit 3D-Klang	▸ 19 Lautsprecher (inkl. Centerspeaker/Subwoofer und zusätzl. 3D-Klang-Hoch- und -Mitteltöner) ▸ 16-Kanal-Verstärker (755 Watt) ▸ Beleuchtung der Lautsprecherblenden vorn ▸ geschwindigkeitsabhängige Lautstärkeanpassung ▸ räumliche Klangwiedergabe durch das Soundfeature 3D-Klang. Dieser wird durch zusätzliche Lautsprecher in der A-Säule, durch die Mitteltöner und durch die Fraunhofer-Technologie Symphoria erzeugt. Der 3D-Klang kann mit sämtlichen Quellen erzeugt werden. Ein nahezu beispiellos authentisches Stereo- und 3D-Surround-Erlebnis wird so im Fahrzeug geschaffen. Symphoria ergänzt diejenigen Dimensionen, die für ein natürliches Klangbild unverzichtbar sind: Weite, Tiefe und Höhe. Dies bewirkt ein bisher unbekanntes Gefühl von Räumlichkeit im Auto. Gleichzeitig scheinen sich die physikalischen Grenzen der Fahrgastzelle aufzulösen: Der Fahrzeuginnenraum wirkt akustisch größer, Musik kann sich in ihrer ursprünglichsten Form entfalten.	9VS	**1.140,–** 957,98	●	●	●	●
Digitaler Radioempfang	zusätzlich zum analogen Senderangebot Empfang von digital ausgestrahlten Radiosendern[41] nach DAB-Standard. Anzeige von programmbegleitenden Informationen (z. B. Interpret, Titel) sowie Zusatzinformationen in Form einer Slideshow (z. B. Cover, Wetter). Ein zweiter DAB-Tuner mit zweiter DAB-Antenne sucht durchgehend nach alternativen Empfangsfrequenzen des eingestellten Senders. Gleichzeitig wird die Senderliste aktualisiert.			○	○	○	○
Bluetooth-Schnittstelle[7]	Das Smartphone kann mittels Bluetooth mit dem Fahrzeug verbunden werden, um Musik über das Fahrzeug abzuspielen oder Telefonate zu führen. Je nach Smartphone-Modell können auch E-Mails und SMS mittels Bluetooth im MMI angezeigt werden.			○	○	○	○

(C) auto-preisliste.de: Dateinutzung ist nur zum privaten Gebrauch gestattet

Archiv: www.auto-preisliste.de

Assistenzsysteme

(C) auto-preisliste.de: Dateinutzung ist nur zum privaten Gebrauch gestattet

Archiv: www.auto-preisliste.de

(C) auto-preisliste.de: Dateinutzung ist nur zum privaten Gebrauch gestattet

Archiv: www.auto-preisliste.de

Assistenzsysteme – Pakete

		Bestellschlüssel	EUR inkl. 19 % MwSt.[2] EUR ohne MwSt.[2]	A5	A5 advanced	A5 S line	S5
Assistenzpaket Fahren[6]	Paket beinhaltet:	PYK	**2.480,–** 2.084,03	●*	●*	●*	●
	▶ **Audi active lane assist[5,6,42]** Spurhalteassistent, unterstützt den Fahrer innerhalb von Systemgrenzen komfortabel bei der Spurhaltung (Funktionsbereich ab ca. 65 bis maximal 250 km/h). Ist das System aktiviert und bereit und hat der Fahrer keinen Blinker gesetzt, hilft der Audi active lane assist durch sanfte korrigierende Lenkeingriffe, das Fahrzeug innerhalb erkannter Fahrbegrenzungslinien zu führen. Dabei kann der Fahrer wählen, ob er kontinuierlich oder erst kurz vor Überfahren der Spurmarkierung unterstützt werden möchte (Lenkzeitpunkte früh/spät wählbar). Zusätzliche Lenkradvibration auf Fahrerwunsch einstellbar. Ferner wird das System durch ein Lenkrad mit Grifferkennung in spezifischem Lenkraddesign unterstützt.		**2.690,–** 2.260,50	●/–	●/–	●/–	–
	▶ **Audi adaptive cruise control[6,42]** Die Audi adaptive cruise control (ACC) bzw. der adaptive Geschwindigkeitsassistent bietet im Regelbereich von 0 bis 250 km/h eine automatische Distanzregelung. Das System hält innerhalb der Systemgrenzen durch automatisches Bremsen und Beschleunigen den voreingestellten Abstand weitestgehend konstant. Dazu stehen fünf wählbare Abstandsstufen zur Verfügung. Zusätzlich kann das Beschleunigungs- und Regelverhalten über Audi drive select konfiguriert werden. Bei S tronic oder tiptronic ermöglicht die Stop&Go-Funktion eigenständiges Bremsen bis zum Stillstand und automatisiertes Wiederanfahren auf Fahrerwunsch. Abhängig von der gewählten Motorisierung kann das Fahrzeug auch mit manuellem Getriebe im Stop&Go-Modus selbstständig bis zum Stillstand bremsen, wenn der Fahrer die Kupplung betätigt. Die ACC bleibt im Stillstand aktiv. Ein Anfahren ist aber nur manuell durch den Fahrer möglich. Nach dem Anfahren ist die ACC-Funktion wieder verfügbar. Bedienung Audi adaptive cruise control über separaten Lenkstockhebel. Audi pre sense front ist über das MMI-Car-Menü konfigurierbar und deaktivierbar. Setzgeschwindigkeitsbereich ACC: 20 bis 250 km/h						
	▶ **Audi pre sense rear und basic[6]** Audi pre sense rear und basic erkennt durch die zusätzlich verbauten Radarsensoren im Rahmen von Systemgrenzen mögliche Heckkollisionen. Es werden präventiv die vorderen Gurte elektrisch gestrafft. Ebenso schließen sich die Fenster und – falls vorhanden – das Glas-Schiebe-/Ausstelldach. Die Warnblinker werden mit erhöhter Blinkfrequenz angesteuert, um den umgebenden Verkehr zu warnen.						
	▶ **Stauassistent[6]** In Fahrzeugen mit S tronic oder tiptronic unterstützt der Stauassistent den Fahrer im Regelbereich von 0 bis 65 km/h bei der Lenkarbeit. Bei manuellem Getriebe muss entsprechend gekuppelt und geschaltet werden. Das System erkennt im Rahmen von Systemgrenzen Fahrspurmarkierungen, Randbebauungen, Fahrzeuge auf Nebenspuren sowie mehrere vorausfahrende Fahrzeuge. Aus diesen Informationen leitet das System einen virtuellen Fahrschlauch ab und führt das Fahrzeug in diesem. Durch die Vielzahl der einbezogenen Parameter bietet der Stauassistent ein möglichst komfortables und natürliches Fahren in Stausituationen. Oberhalb von 65 km/h unterstützt der Audi active lane assist[5,42] den Fahrer bei der Spurhaltung.						

* In Kombination mit A5 Sportback g-tron.

● = als Sonderausstattung lieferbar ○ = Serienausstattung – = kein Angebot. Erläuterungen zu den Fußnoten finden Sie auf den Seiten 124/125.

(C) auto-preisliste.de. Datennutzung ist nur zum privaten Gebrauch gestattet

Archiv: www.auto-preisliste.de

		Bestellschlüssel	EUR inkl. 19 % MwSt.[2] EUR ohne MwSt.[2]	A5	A5 advanced	A5 S line	S5
Assistenzpaket Fahren[6] (Fortsetzung)	▶ **Prädiktiver Effizienzassistent**[6] In Verbindung mit MMI Navigation oder MMI Navigation plus mit MMI touch nutzt die adaptive cruise control zudem die Daten des prädiktiven Effizienzassistenten für eine vorausschauende und adaptive Regelung der Geschwindigkeit auch ohne vorausfahrendes Fahrzeug. Dazu nutzt das System die in den Navigationsdaten hinterlegten Informationen zu Kurvenradien (Kurvenassistent), Ortseingängen und Geschwindigkeitsbegrenzungen (Tempolimitassistent). Unterstützt wird das System durch die Informationen der ebenfalls enthaltenen kamerabasierten Verkehrszeichenerkennung. Der prädiktive Effizienzassistent steuert zudem gezielt Motorschub- und Segelphasen und fördert so eine kraftstoffsparende Fahrweise, auch im ACC-Betrieb. ▶ **Ausweichassistent**[6] Der Ausweichassistent unterstützt den Fahrer zusätzlich während eines kritischen Ausweichvorgangs durch ein unterstützendes Lenkmoment. Dazu wird im Rahmen von Systemgrenzen anhand des Abstands, der Breite sowie des Querversatzes des vorausfahrenden Fahrzeugs eine Ausweichspur ermittelt. Der Ausweichassistent wird aktiviert, sobald das System eine drohende Kollision erkennt und der Fahrer das Ausweichmanöver initiiert. ▶ **Abbiegeassistent links**[6] Der Abbiegeassistent erkennt innerhalb der Systemgrenzen beim Linksabbiegen entgegenkommende Fahrzeuge auf der Gegenfahrbahn. Erkennt das System beim Abbiegevorgang eine kritische Situation, erfolgt ein automatischer Bremseingriff. Das System ist bis maximal 10 km/h aktiv, sobald der Fahrer den Blinker setzt und das eigene Fahrzeug anfährt. ▶ **Fernlichtassistent**[6] Der Fernlichtassistent erkennt im Rahmen der Systemgrenzen selbstständig Scheinwerfer des Gegenverkehrs, Rückleuchten von anderen Verkehrsteilnehmern und Lichtquellen von Ortschaften. Je nach Verkehrssituation wird das Fernlicht automatisch ein- oder ausgeschaltet. Das System verbessert damit die Sicht des Fahrers und sorgt für einen Zugewinn an Komfort. ▶ **Fahrerinformationssystem mit Farbdisplay** mit hochauflösendem 7-Zoll-Farbdisplay; Anzeigeinhalte: ▸ Geschwindigkeit (Digitaltacho) ▸ Uhrzeit, Kilometerstand, Außentemperatur, Tankwarnung mit Restreichweite ▸ Schaltempfehlung im manuellen Modus ▸ aktueller Radiosender oder Musiktitel, Radio- und Medienlisten ▸ Telefonmenü ▸ Informationen von Navigation und Hinweise von Fahrerassistenzsystemen (falls vorhanden) ▸ Bei A5 Sportback g-tron: Tankanzeige und Tankwarnung mit Restreichweite für Erdgas- und Benzintank						

(C) auto-preisliste.de: Dateinutzung ist nur zum privaten Gebrauch gestattet

Archiv: www.auto-preisliste.de

Assistenzsysteme – Pakete

		Bestellschlüssel	EUR inkl. 19 % MwSt.[2] EUR ohne MwSt.[2]	A5	A5 advanced	A5 S line	S5
Assistenzpaket Fahren[6] (Fortsetzung)	Der Bordcomputer mit Kurz- und Langzeitspeicher liefert unter anderem Informationen zu durchschnittlichem und momentanem Kraftstoffverbrauch, Restreichweite, durchschnittlicher Geschwindigkeit sowie Fahrzeit und Fahrstrecke. Das integrierte Effizienzprogramm unterstützt den Fahrer mit Verbrauchsdatenübersichten und Sparhinweisen für ökonomisches Fahren; inkl. Pausenempfehlung. ▶ **Kamerabasierte Verkehrszeichenerkennung**[6,42] kamerabasierte Erkennung und Anzeige von Überholverboten und Geschwindigkeitsbegrenzungen, inklusive temporärer Geschwindigkeitsgebote (z. B. auf Autobahnen). Zudem erkennt das System im Rahmen der Systemgrenzen Beginn und Ende von Autobahnen, Kraftfahrstraßen, Ortschaften sowie von verkehrsberuhigten Bereichen und zeigt das dazugehörige Geschwindigkeitslimit an. Zusätzlich erfolgt innerhalb der Systemgrenzen eine situationsabhängige Anzeige und Bewertung bei Nässe, tageszeitabhängigen Geschwindigkeitsbegrenzungen und im Anhängerbetrieb[43]. Sollte sich ein Verkehrszeichen außerhalb des Sichtbereichs der Kamera befinden, wird es aus den hinterlegten Navigationsdaten der MMI Navigation bereitgestellt. Die Anzeige der Verkehrszeichenerkennung erfolgt automatisch im Display des Kombiinstruments bzw. des Audi virtual cockpit und ist über das Multifunktionslenkrad konfigurierbar. Es können bis zu drei Verkehrszeichen exklusiv oder das zum aktuellen Zeitpunkt relevante Gebot als Zusatzanzeige zu einem weiteren System (z. B. digitaler Geschwindigkeitsanzeige) dargestellt werden. Das System hat einen rein informativen Charakter. Im MMI gibt es zusätzlich die Möglichkeit, eine verkehrszeichenbasierte Warnung bei Überschreiten des erkannten Geschwindigkeitgebots auszuwählen. ▶ **Spurwechselwarnung**[6,42] Spurwechselassistent, unterstützt den Fahrer innerhalb von Systemgrenzen beim Wechseln der Fahrspur (Funktionsbereich ab ca. 15 bis maximal 250 km/h). Die Spurwechselwarnung misst mit zwei Radarsensoren den Abstand und die Geschwindigkeitsdifferenz der erfassten sich von hinten nähernden Fahrzeuge zum eigenen Fahrzeug. Wenn die Geschwindigkeitsdifferenz und der Abstand von der Spurwechselwarnung als kritisch für einen Spurwechsel eingestuft werden, erfolgt eine Anzeige im jeweiligen Außenspiegel. Einmalige Aktivierung über MMI-Car-Menü In Kombination mit der optionalen Einparkhilfe plus oder dem Parkassistenten sind zusätzlich die Ausstiegswarnung und der Querverkehrassistent hinten enthalten. Die Ausstiegswarnung kann auch bei stehendem Fahrzeug von hinten herannahende Fahrzeuge und Fahrradfahrer erkennen und bei Bedarf die Insassen vor dem Öffnen der Tür warnen. Die Warnung erfolgt durch ein helles Blinken der Warn-LED in der jeweiligen Tür. Der Querverkehrassistent hinten unterstützt den Fahrer beim Rückwärtsausparken aus Querparklücken. Das System informiert den Fahrer über erkannte herannahende Fahrzeuge durch eine Anzeige im MMI-Display und kann in als besonders kritisch erkannten Situationen zusätzlich durch einen Warnton und ggfs. Bremsruck warnen. Hinweis: nur in Verbindung mit Lederlenkrad im 3-Speichen-Design mit Multifunktion plus (1XW) oder Winterpaket (PYE) und Navigationspaket (PYH) erhältlich; nicht für 35 TFSI 110 kW (150 PS) Schaltgetriebe erhältlich						

● = als Sonderausstattung lieferbar ○ = Serienausstattung – = kein Angebot. Erläuterungen zu den Fußnoten finden Sie auf den Seiten 124/125.

(C) auto-preisliste.de. Datennutzung ist nur zum privaten Gebrauch gestattet

Archiv: www.auto-preisliste.de

		Bestellschlüssel	**EUR inkl. 19 % MwSt.**[2] EUR ohne MwSt.[2]	**A5**	**A5 advanced**	**A5 S line**	**S5**
Assistenzpaket Parken[10,6]	Paket beinhaltet: ▶ **Einparkhilfe plus**[6] akustische und optische Einparkhilfe vorn und hinten zur Unterstützung beim Einparken und Rangieren. Mit selektiver, optischer Anzeige des Abstands zu erkannten Objekten im MMI-Display, abhängig vom momentanen Lenkeinschlag und von der Fahrtrichtung. Ein weißes Segment zeigt ein erkanntes Hindernis außerhalb des Fahrwegs an. Rote Segmente stellen erkannte Hindernisse im Fahrweg dar. Die virtuelle Fahrspuranzeige bietet zudem seitliche Führungslinien, die anhand des aktuell gewählten Lenkeinschlags vorausberechnet werden, und unterstützt so das komfortable Ein- und Ausparken. Messung durch Ultraschallsensoren, unauffällig in die Stoßfänger integriert. Die Aktivierung erfolgt durch Einlegen des Rückwärtsgangs, über eine Taste in der Mittelkonsole sowie automatisch, sobald der Abstand zu einem erkannten Objekt weniger als ca. 90 cm beträgt. ▶ **Halteassistent**[6] Der Halteassistent hält das Fahrzeug nach dem Anhalten an im Straßenverkehr üblichen Steigungen und Gefällen zeitlich unbegrenzt. ▶ **Rückfahrkamera**[6] erleichtert das Rangieren durch Darstellung des Bereichs hinter dem Fahrzeug im MMI-Display mit dynamischen und statischen Hilfselementen. Es können zwei Modi (Querparken und Anhängermodus in Verbindung mit werksseitig verbauter Anhängevorrichtung) ausgewählt werden. Abhängig vom gewählten Modus werden die berechnete Fahrspur sowie Hilfs- und Führungslinien angezeigt. Die Rückfahrkamera ist unauffällig in die Griffleiste der Gepäckraumklappe integriert. Aktivierung durch Einlegen des Rückwärtsgangs oder über eine Taste in der Mittelkonsole	PYI	**770,–** 647,06	●	●	●	●

(C) auto-preisliste.de: Dateinutzung ist nur zum privaten Gebrauch gestattet

Archiv: www.auto-preisliste.de

Assistenzsysteme – Erweiterungen

		Bestellschlüssel	**EUR inkl. 19 % MwSt.**[2] EUR ohne MwSt.[2]	**A5**	**A5 advanced**	**A5 S line**	**S5**
nur in Verbindung mit Assistenzpaket Parken (PYI) bestellbar:							
Parkassistent mit Einparkhilfe plus[6]	automatischer Lenkvorgang beim Parken. Mittels Ultraschallsensoren wird nach geeigneten Quer- bzw. Längsparklücken gesucht. Für Querparklücken wird der Einparkweg, für Längsparklücken werden der Ein- und Ausparkweg berechnet. Der Fahrer muss Gas geben, schalten und bremsen sowie den Einparkvorgang überwachen. Der reine Lenkvorgang wird vom System übernommen. Die Umgebungsanzeige warnt innerhalb der Systemgrenzen vor Hindernissen vor und hinter dem Fahrzeug sowie, abhängig vom Lenkwinkel, auch vor seitlichen Hindernissen. Parkvorgänge in mehreren Zügen werden unterstützt. Aktivierung über eine Taste in der Mittelkonsole	7X5	**270,–** 226,89	●	●	●	●
Umgebungskameras[6]	Die vier weitwinkligen Umgebungskameras decken den gesamten Bereich unmittelbar rund um das Fahrzeug ab und ermöglichen eine Vielzahl verschiedener Ansichten für noch komfortableres Rangieren: ▸ Rückfahrkameraansicht: mit Hilfselementen zum Querparken sowie Ankuppeln von Anhängern[43] ▸ Panoramaansicht vorn und hinten: Die Ansicht von nahezu 180° ermöglicht eine komfortablere Ausfahrt aus engen Parklücken, Hofeinfahrten oder unübersichtlichen Kreuzungen. ▸ virtuelle Sicht von oben: Die Bilder der vier Kameras werden zu einer virtuellen Draufsicht (Vogelperspektive) zusammengeführt. Ermöglicht ein exakteres Rangieren und Positionieren des Fahrzeugs	KA6	**1.150,–** 966,39	●	●	●	●

● = als Sonderausstattung lieferbar ○ = Serienausstattung – = kein Angebot. Erläuterungen zu den Fußnoten finden Sie auf den Seiten 124/125.

(C) auto-preisliste.de. Datennutzung ist nur zum privaten Gebrauch gestattet

Archiv: www.auto-preisliste.de

Assistenzsysteme – Ausstattungen

		Bestellschlüssel	EUR inkl. 19 % MwSt.[2] EUR ohne MwSt.[2]	A5	A5 advanced	A5 S line	S5
Geschwindigkeitsregelanlage mit Geschwindigkeitsbegrenzer[6]	hält die gewünschte Geschwindigkeit ab etwa 20 km/h konstant, sofern es die Motorleistung bzw. die Motorbremswirkung zulässt; Bedienung über separaten Lenkstockhebel, Anzeige der gesetzten Geschwindigkeit im Fahrerinformationssystem; inklusive einstellbarem Geschwindigkeitsbegrenzer			○	○	○	○
Audi pre sense city[6]	Eine drohende Kollision mit Fahrzeugen und Fußgängern kann im Rahmen von Systemgrenzen im Geschwindigkeitsbereich bis ca. 85 km/h erkannt werden. Das System warnt in diesem Fall den Fahrer optisch, akustisch und gegebenenfalls mit einem Bremsruck. Es kann bei Bedarf eine Vollverzögerung einleiten, um die Kollisionsgeschwindigkeit zu reduzieren bzw. die Kollision unter Umständen zu vermeiden.			○	○	○	○
Audi pre sense basic[6]	Audi pre sense basic leitet, wenn erforderlich, im Rahmen der Systemgrenzen durch die Vernetzung und den Abgleich unterschiedlicher Fahrzeugsysteme (z. B. die elektronische Stabilisierungskontrolle [ESC]) präventive Schutzmaßnahmen für die Insassen ein. Wenn das System einen instabilen Fahrzustand erkennt, sorgt es dafür, dass die vorderen Gurte elektrisch gestrafft werden, um eine Vor- oder Seitenverlagerung der Insassen zu minimieren. Situationsbedingt schließen sich zusätzlich die Fenster und – falls vorhanden – das Glas-Schiebe-/Ausstelldach. Außerdem wird die Warnblinkanlage zur Warnung des nachfolgenden Verkehrs aktiviert.	7W1	**250,–** 210,08	●	●	●	●
Spurverlassenswarnung[6,42]	hilft innerhalb der Systemgrenzen, ein unbeabsichtigtes Verlassen der Fahrspur zu vermeiden. Ist das System aktiviert und bereit und hat der Fahrer keinen Blinker gesetzt, hilft die Spurverlassenswarnung durch korrigierende Lenkeingriffe, ein Überfahren von erkannten Fahrbahnbegrenzungslinien zu vermeiden. Eine zusätzliche Lenkradvibration ist auf Fahrerwunsch einstellbar. Funktionsbereich ab ca. 60 bis maximal 250 km/h	6I3	**150,–** 126,05	●	●	●	●
Einparkhilfe hinten[6]	unterstützt das rückwärtige Einparken und Rangieren innerhalb der Systemgrenzen durch akustisches Anzeigen des Abstands hinter dem Fahrzeug zu einem erkannten Objekt; Messung durch Ultraschallsensoren, unauffällig in den Stoßfänger integriert; aktiv bei eingelegtem Rückwärtsgang			○	○	○	○

(C) auto-preisliste.de: Dateinutzung ist nur zum privaten Gebrauch gestattet

Archiv: www.auto-preisliste.de

Audi Original Zubehör

		EUR inkl. 19 % MwSt.[2] EUR ohne MwSt.[2]
Sport und Design/Räder		
Audi electric kick scooter	Der Audi electric kick scooter powered by Segway vereint qualitativ hochwertige Verarbeitung mit markantem Audi Markendesign. Mit einer Reichweite von bis zu 65 km und einer Geschwindigkeit von bis zu 20 km/h bietet er dem Fahrer ein komfortables Fahrerlebnis. Er ist ein Statement, das Affinität zur Elektromobilität und die Loyalität zur Marke Audi unterstreicht.	**850,–** 714,29
Sling Bag	Das sportliche Taschendesign ist auf den Stil der Elektroroller abgestimmt. Die Querträgertasche/Sling Bag ist mit einem Gurt anstelle der herkömmlichen zwei ausgestattet und passt sich der Form der Schulter an.	**36,–** 30,25
Winter-Aluminium-Gussräder im 15-Speichen-Design	Größe 7,5 J x 17 ET 29 mit Reifen 225/50 R 17 98H XL, Conti Winter Contact TS850P AO, schneekettentauglich, zulässige Höchstgeschwindigkeit 210 km/h; in Brillantsilber	**1.712,–** 1.438,66
Winter-Aluminium-Gussräder im 10-Parallelspeichen-Design	Größe 8 J x 18 ET 31 mit Reifen 245/40 R 18 97V XL, Pirelli Winter Sottozero3 AO, schneekettentauglich, zulässige Höchstgeschwindigkeit 240 km/h; in Brillantsilber	**2.140,–** 1.798,32
Winter-Aluminium-Gussräder im 5-Arm-Ramus-Design, brillantsilber	Größe 8,5 J x 19 ET 32 mit Reifen 255/35 R 19 96V XL, Conti Winter Contact TS830P AO, nicht schneekettentauglich, zulässige Höchstgeschwindigkeit 240 km/h	**2.640,–** 2.218,48
Winter-Aluminium-Gussräder im 5-Arm-Ramus-Design, schwarz glänzend	Größe 8,5 J x 19 ET 32 mit Reifen 255/35 R 19 96V XL, Conti Winter Contact TS830P AO, nicht schneekettentauglich, zulässige Höchstgeschwindigkeit 240 km/h	**2.700,–** 2.268,92
Schneeketten	für verschiedene Reifengrößen erhältlich, ein Satz à zwei Stück	**205,–** 172,27
Ventilkappen	4 Ventilkappen aus Metall mit Audi Logo	**22,50** 18,91
Rädertasche	Das 4-teilige Set mit praktischen Tragegriffen ermöglicht das einfache und saubere Transportieren und Aufbewahren von Kompletträdern. Das Material besteht aus reißfestem Kunststoff. In den Außentaschen können die Radschrauben aufbewahrt werden.	ab **30,50** 25,63
Einstiegsleuchte-LED	Für eine überzeugend sportliche Performance: Die Einstiegs-LED projiziert entweder die Audi Ringe oder die Audi Ringe mit Gecko oder das zweifarbige S-Logo oder den Schriftzug Vorsprung beim Öffnen der Fahrzeugtüren auf den Untergrund. Dies sorgt nicht nur für eine gesteigerte Helligkeit beim Einsteigen, sondern auch für eine individuelle sportliche Optik. Die Einstiegs-LED stellt eine Weiterentwicklung der serienmäßigen Einstiegsleuchten dar. Lieferumfang: 2er-Set; zzgl. Einbau	ab **110,–** 92,44
Pedalkappen-Set in Edelstahl	Die Pedalkappen sind aus gebürstetem Edelstahl gefertigt. Die Gummibeschichtung an der Oberfläche sorgt für mehr Grip.	ab **72,–** 60,50

Erläuterungen zu den Fußnoten finden Sie auf den Seiten 124/125. Informationen zur Klassifizierung von Reifenparametern finden Sie auf Seite 110.

(C) auto-preisliste.de: Datennutzung ist nur zum privaten Gebrauch gestattet

Archiv: www.auto-preisliste.de

		EUR inkl. 19 % MwSt.[2] EUR ohne MwSt.[2]
Kommunikation		
USB-Ladeadapter dual	Der USB-Ladeadapter dual kann in die 12-Volt-Steckdose im Fahrzeug gesteckt werden. Mit entsprechenden USB-Ladekabeln, die am USB-Port des USB-Ladeadapters angesteckt werden, können bis zu zwei mobile Endgeräte wie z.B. Smartphones, Tablets etc. gleichzeitig aufgeladen werden.	**27,–** 22,69
Verbindungsleitungen für das Audi music interface	ermöglichen die Anbindung verschiedener iPod-Modelle und weiterer portabler Mediaplayer; Bedienung über das MMI-System, wenn die Funktion vom Mediaplayer unterstützt wird. Ihr Audi Partner informiert Sie gerne über die spezifische Eignung Ihres iPods oder iPhones für Ihren Audi; zzgl. Montagekosten	ab **26,–** 21,85
Transport		
Grundträger	zur Montage diverser Dachaufbauten; maximal zulässiges Gesamtgewicht von Träger, Aufbauten, Aufbauteilen und Beladung von 50 kg (bei A5 Sportback 65 kg) ist zu beachten	**263,–** 221,01
Dachträgertasche, universell	Dachträgertasche aus strapazierfähigem Material zum Transport und zur Aufbewahrung von Grund- und Relingträgern. Mit kleiner Seitentasche für die Bedienungsanleitung und den Drehmomentschlüssel. Mit Tragegriff und Schlaufe zum Aufhängen an einem Haken z.B. in der Garage.	**38,–** 31,93
Ski- und Gepäckboxen	abschließbar; zur Montage auf dem Grundträger; lieferbar in Platinumgrau oder Brillantschwarz	
	▸ Ski- und Gepäckbox (300 l) geeignet für eine Skilänge von bis zu 1,75 m	ab **465,–** 390,76
	▸ Ski- und Gepäckbox (360 l) geeignet für eine Skilänge von bis zu 1,55 m	ab **500,–** 420,17
	▸ Ski- und Gepäckbox (405 l) geeignet für eine Skilänge von bis zu 1,90 m	ab **700,–** 588,24
Dachboxentasche	Die Dachboxentasche in Größe S ist perfekt abgestimmt auf die Original Audi Dachboxen. In Kombination mit den Taschen der Größen M und L können Sie Ihre Dachbox optimal befüllen. Die Tasche besitzt praktische Tragegriffe sowie einen wasserdichten Boden zum Schutz Ihres Transportguts – so können Sie beruhigt in den Urlaub starten!	ab **42,–** 35,29
Ski- und Snowboardhalter	zur Montage auf dem Grundträger; für max. vier Paar Ski/zwei Snowboards; auch für sechs Paar Ski/vier Snowboards und ausziehbar erhältlich	ab **160,–** 134,45
Fahrradhalter	zur Montage auf dem Grundträger; maximal zulässige Traglast von 17 kg ist zu beachten; für ein Fahrrad	ab **139,–** 116,81
Fahrradträger für die Anhängevorrichtung, klappbar	abschließbarer Träger für bis zu zwei Fahrräder; maximale Traglast 60 kg. Das Öffnen des Kofferraums ist mit dem wegklappbaren Fahrradträger möglich. Erweiterungssatz für drittes Fahrrad gegen Aufpreis erhältlich	**555,–** 466,39

(C) auto-preisliste.de: Dateinutzung ist nur zum privaten Gebrauch gestattet

Archiv: www.auto-preisliste.de

Audi Original Zubehör

		EUR inkl. 19 % MwSt.[2] EUR ohne MwSt.[2]
Familie		
Audi Babyschale i-Size	Die Babyschale i-Size mit integriertem Sitzeinsatz ist geeignet für Kinder mit einer Körpergröße von ca. 40 bis 80 cm (empfohlen von der Geburt bis ca. 15 Monate).	**335,–** 281,51
Audi Kindersitz i-Size	Für Kinder mit einer Körpergröße von ca. 76 bis 105 cm (empfohlenes Alter ca. 15 Monate bis etwa 4 Jahre). Sehr guten Schutz bieten der integrierte Hosenträger-Gurt und die anpassbare Kopfstütze. Auch als DualFix mit 360-Grad Rotationsmöglichkeit erhältlich. Er kann dadurch ohne erneuten Aus- und Wiedereinbau einfach von einer vorwärts- in eine rückwärtsgerichtete Position und zurückgedreht werden. Zusätzlich kann der Kindersitz im parkenden Fahrzeug zur offenen Tür gedreht werden.	**490,–** 411,76
Kindersitz Kidfix XP	Der Kindersitz Kidfix XP ist für Kinder mit einem Gewicht von 15 bis 36 kg Körpergewicht bzw. im Alter zwischen ca. 3,5 und 12 Jahren geeignet. Die Sitzfläche und die Lehne können getrennt werden. Die Sitzfläche kann für Kinder ab 22 kg auch ohne Lehne verwendet werden.	**339,–** 284,87
Audi Baby-Safe i-Size Flex Base	Die maßgefertigte Befestigungsgrundlage für die Babyschale i-Size. So fahren auch die ganz Kleinen sicher mit. Mit der i-Size Basis zur Nutzung der Audi Babyschale i-Size. Die i-Size Base wird in die vorinstallierten i-Size-Normhalterungen eingerastet, die fest mit der Fahrzeugkarosserie verbunden sind. Die Audi Babyschale i-Size wird in der Audi i-Size Base verrastet.	**265,–** 222,69
Kindersitzunterlage	Die Audi Kindersitzunterlage ist auf das Design der Audi Kindersitze sowie auf das Interieur des Fahrzeugs abgestimmt. Die Fahrzeugsitze werden damit besser vor Verschmutzung geschützt. Eventuelle Abdrücke durch Kindersitze werden reduziert, auch bei rückwärtsgerichtetem Transport der Kinder. Die Verwendung der Kindersitzunterlage wird ausdrücklich nur dann empfohlen, wenn die Babyschale oder die Kindersitze über die ISOFIX-Anbindung mit dem Fahrzeug verbunden werden.	**39,–** 32,77
Audi Kinderwagen	Der sehr schmale Audi Kinderwagen in attraktivem Design bietet einfache Handhabung, Flexibilität im Alltag und hohen Komfort. Durch den Einhand-Faltmechanismus lässt er sich auf eine kompakte Größe zusammenklappen und z. B. im Gepäckraum des Fahrzeugs leicht verstauen.	**445,–** 373,95

Komfort und Schutz		
Gepäckraumschale	wasserdicht und säurebeständig, Farbe: Anthrazit	**84,–** 70,59
Allwetterfußmatten	für vorne und hinten, je 2er-Satz	
	▸ vorn	**58,–** 48,74
	▸ hinten	**44,–** 36,97

Erläuterungen zu den Fußnoten finden Sie auf den Seiten 124/125.

(C) auto-preisliste.de: Dateinutzung ist nur zum privaten Gebrauch gestattet

Archiv: www.auto-preisliste.de

		EUR inkl. 19 % MwSt.[2] EUR ohne MwSt.[2]
Kofferraumbox (faltbar) mit Audi Ringen	aus textilem Material als Transportbox oder Unterlage im Kofferraum	**34,–** 28,57
Ladekantenschutzmatte	schützt den Stoßfänger vor Beschädigungen beim Be- und Entladen; auch für Hunde als Rutschschutz beim Einsteigen; einfache Befestigung an den Ladehaken des Kofferraums	**45,–** 37,82
Kühl-/Warmhaltetasche	mit Anschlusskabel für 12-V-Steckdosen, Inhalt 20 Liter, mit Tragegurt	**190,–** 159,66
Winterpflegemittel-Set	beinhaltet 500 ml Enteiserspray, 500 ml Antifrost, Glaspolitur, Antibeschlagtuch und einen Eiskratzer	**21,70** 18,24
Audi Pflegemitteltasche	beinhaltet Insekten-Entferner, Antifrostmittel, Kunststoff-Tiefenpflege, Polymer-Wachs-Polish, Wachs-Shampoo, Scheibenreiniger-Konzentrat, Glaspolitur, Mikrofaser-tücher und Schwämme	**65,20** 54,79
Audi Helm	Der Helm bietet dank Hartschalen-Technologie unschlagbaren Schutz für den Kopf. Für Fahrrad und e-Scooter verwendbar.	**90,–** 75,63
Warnweste Familienset	Sicherheit für Sie und Ihre Familie bei einer Panne: In einigen Ländern ist das Mitführen von mindestens einer Warnweste im Fahrzeug gesetzlich vorgeschrieben. Farbe Warnweste für Erwachsene: orange mit Leuchtstreifen; Farbe Warnweste für Kinder: gelb mit Leuchtstreifen; Lieferumfang: ▸ zwei Warnwesten Erwachsene ▸ zwei Warnwesten Kinder	**19,50** 16,39
Warnweste Erwachsenenset	für die eigene Sicherheit bei Pannen: In einigen Ländern ist das Mitführen von mindestens einer Warnweste im Fahrzeug gesetzlich vorgeschrieben. Farbe: orange mit Leuchtstreifen; Lieferumfang: zwei Warnwesten für Erwachsene	**11,50** 9,66

Bei den aufgeführten Artikeln handelt es sich um einen Auszug aus dem Angebot an Audi Original Zubehör. Den detaillierten Umfang entnehmen Sie bitte dem Audi A5-Zubehörkatalog.
Die angegebenen Preise verstehen sich zzgl. evtl. Montagekosten und sind unverbindliche Preisempfehlungen des Herstellers. Über die jeweiligen Komplettpreise informiert Sie Ihr Audi Partner.

(C) auto-preisliste.de. Datennutzung ist nur zum privaten Gebrauch gestattet

Archiv: www.auto-preisliste.de

Audi connect

Audi connect Navigation & Infotainment[22,23]	**Online Points of Interest** Direkt aus der Navigation auf POIs (z. B. Tankstellen und Parkhäuser) von Drittanbietern zugreifen. Bei Bedarf können außerdem dynamische Zusatzinformationen wie Bewertungen und Öffnungszeiten, aktuelle Kraftstoffpreise sowie die Verfügbarkeit von Parkplätzen angezeigt werden. Über das Touchdisplay des MMI können die Points of Interest, wie Parkhäuser oder Sehenswürdigkeiten, in der Navigationskarte angewählt werden, um relevante Zusatzinformationen direkt eingeblendet zu bekommen. Durch die Integration von Nutzerbewertungen und Fotos ist es noch einfacher, sich für ein Reiseziel zu entscheiden. **Online Verkehrsinformationen plus[10]** Aktuelle Verkehrsflussinformationen werden online abgerufen. Dadurch werden eine höhere Genauigkeit der Ankunftszeit sowie die bestmögliche Routenführung erreicht. Die Verkehrsflussinformationen werden farbig in der Navigationskarte angezeigt und bei der dynamischen Routenführung berücksichtigt. Eine kontinuierliche Datenaktualisierung liefert schnelle Informationen über Stauentstehung und -auflösung: durch die hohe Abdeckung des Straßennetzes z. B. auch auf Landstraßen und in der Stadt. Spurgenaue Verkehrsflussdaten auf Autobahnen – im Bereich von Abfahrten und Knotenpunkten – sowie für innerstädtische Kreuzungsbereiche. Anzeige von Fahrstreifensperrungen im MMI-Display. Darüber hinaus erfolgt die Berücksichtigung prädiktiver Verkehrsflussdaten zur Berechnung genauerer Ankunftszeiten. **Gefahreninformationen[10]** Das System warnt vor Unfall- und Pannenstellen sowie vor gefährlichen Witterungsbedingungen wie Nebel oder Glatteis. Dabei werden Gefahrenstellen von Fahrzeugen mit entsprechender Fahrzeugsensorik erkannt und an andere Fahrer mit dem Dienst online weitergegeben. Die so erkannten potenziellen Risiken werden im Navigationssystem sowie im Kombiinstrument angezeigt. **Wetterinformationen** Wissen, wie das Wetter wird, egal, wohin die Reise führt. Audi connect liefert dazu passgenaue Informationen: Wettervorhersagen und Unwetterwarnungen werden anhand von anschaulichen Infografiken aufgezeigt. So kann das Wetter für die nächsten sieben Tage vorhergesagt oder die kurzfristige Wetterentwicklung mithilfe des Regenradars angezeigt werden. **WLAN-Hotspot[24]** Audi connect ermöglicht einen drahtlosen Internetzugang mittels WLAN-Hotspot im Fahrzeug. Bis zu acht mobile Endgeräte wie Smartphones und Tablets können so gleichzeitig im Internet surfen. Das dafür nötige Datenvolumen ist über myaudi.com oder direkt auf audi.cubictelecom.com erhältlich. Nach erstmaliger Buchung im Online Portal können Datenpakete auch bequem über das MMI im Fahrzeug nachgebucht werden. **Online News** Mithilfe von Online News können aktuelle Meldungen und Nachrichten aus aller Welt direkt im Fahrzeug angezeigt und vorgelesen werden. So können während der Fahrt News zu speziellen Themenfeldern, z. B. Fußballergebnisse, Politiknachrichten oder News aus der Wirtschaft, im Blick behalten werden. **Navigation mit Google Earth™[25]** Die hochdetaillierte Satellitenkarte von Google Earth™[25] macht das MMI dank detaillierter Texturen realistischer. Durch die bessere Wiedererkennbarkeit wird die Orientierung erleichtert und die Navigation sieht noch hochwertiger aus. **Onlinesuche nach Navigationszielen[10]** Durch den Zugriff auf umfassende Internet-Datenbanken werden passende Navigationsziele zur Sucheingabe geliefert. Ziele können auch mittels Spracheingabe gefunden werden, was die Ablenkung vom Straßenverkehr reduziert. Neben Adressdaten, die direkt als Navigationsziel übernommen werden können, liefert die Onlinesuche dazu passende Informationen wie Öffnungszeiten und Kontaktdaten.

(C) auto-preisliste.de: Dateinutzung ist nur zum privaten Gebrauch gestattet

Archiv: www.auto-preisliste.de

Audi connect Navigation & Infotainment[22,23]
(Fortsetzung)

Hochdetaillierte 3D Städte-Darstellung
Die 3D Städte-Darstellung wird mit hochdetaillierten Texturen erweitert. Die realistischere Darstellung und die bessere Wiedererkennbarkeit von Gebäuden erleichtern die Orientierung in ausgewählten Städten.

On-Street Parking[28]
On-Street Parking zeigt die Wahrscheinlichkeit an, entlang bestimmter Straßen einen freien Parkplatz zu finden. Außerdem sind nützliche Zusatzinformationen wie Preise oder, ob es sich um Anwohnerparkplätze handelt, verfügbar.

Online Spracheingabe[26]
Durch den Online-Abgleich der Spracheingabe werden die Erkennungsrate und Ergebnisqualität verbessert. So ist z. B. die Erkennung von Eigennamen möglich, sodass bei der Zieleingabe direkt nach dem Namen eines Hotels gesucht werden kann. Mit der optional einschaltbaren Aktivierung per Sprache kann nun die Spracheingabe auch ohne Tastendruck gestartet werden. Dazu muss die Spracheingabe einfach mit dem Schlüsselbegriff „Hey Audi“ beginnen.[44]
Die Online Spracheingabe ermöglicht außerdem das freie Diktieren von SMS.[27] So ist man nicht mehr an vorgegebene Texte gebunden.

Amazon Alexa-Integration[24,30,31,45]
Die Integration in das Fahrzeug ermöglicht eine Interaktion mit Alexa, dem Sprachdienst von Amazon, nun auch unterwegs. So können Musik abgespielt, die Nachrichten verfolgt oder die Wettervorhersage abgerufen werden und vieles mehr. Auch die Steuerung von Smarthome-Geräten von unterwegs ist möglich. Alexa ist cloudbasiert und wird so durch die Erweiterung um neue Funktionen stetig verbessert. Alexa im Fahrzeug zu nutzen, ist einfach: Der Sprachdialog wird wie üblich über die Taste am Multifunktionslenkrad gestartet. Spricht man Alexa nun an, antwortet sie direkt. Bei eingeschalteter Aktivierung der Sprachbedienung mit „Hey Audi“ reagiert auch Alexa ohne Tastendruck.

Online Radio[24]
Zugriff auf weltweit verfügbare Online-Radiosender, direkt und komfortabel als Medienquelle in Ihrem Radio

Hybrid Radio[24]
Das Radio wechselt automatisch und nahtlos zwischen klassischem Rundfunk über FM oder DAB und dem dazu passenden Online-Radiostream des Senders, um immer den bestmöglichen Empfang zu gewährleisten. Jederzeit und überall den Lieblingssender hören, selbst bei Verlassen des terrestrischen Sendebereichs

Nutzer-Profile
Durch das Anlegen eines Nutzers im Fahrzeug kann eine Vielzahl von Einstellungen, wie zum Beispiel Ergonomie-, Infotainment- oder Lichteinstellungen, in einem persönlichen Nutzer-Profil gespeichert werden. Über das MMI können unterschiedliche Nutzer (myAudi App[10,14] oder lokal) angelegt oder ein Gastnutzer verwendet werden. Die Einstellungen des zuletzt aktiven Nutzers werden beim Ausschalten der Zündung dem verwendeten Fahrzeugschlüssel zugeordnet. Beim Einsteigen ins Fahrzeug erscheint eine persönliche Begrüßung im MMI und es werden die individuellen Einstellungen des Nutzers geladen, dem der verwendete Fahrzeugschlüssel zugeordnet worden ist. Durch das Anlegen eines Nutzers mit einem myAudi Account können individuelle Einstellungen des Nutzer-Profils in weitere Audi Fahrzeuge mit diesem Dienst übertragen werden. Auch bei der Verwendung des Audi connect Schlüssels[46] wird der entsprechende Nutzer beim Aufsperren des Fahrzeugs erkannt und das Nutzer-Profil geladen. Die Anzahl der gespeicherten Fahrzeugeinstellungen ist abhängig von den gewählten Sonderausstattungen.

Erläuterungen zu den Fußnoten finden Sie auf den Seiten 124/125.

(C) auto-preisliste.de: Dateinutzung ist nur zum privaten Gebrauch gestattet

Archiv: www.auto-preisliste.de

Audi connect

Audi connect Notruf & Service mit Audi connect Remote & Control[10,23,35]	**Audi connect Notruf**[36] Im Falle eines schweren Unfalls wird automatisch ein Notruf ausgelöst. Mithilfe der Übermittlung von fahrzeugrelevanten Daten wie Unfallort oder Anzahl der Insassen an das Audi Notruf Callcenter kann möglichst schnell und zielgerichtet Hilfe organisiert werden. Geschulte Call Center Agents betreuen den Verunfallten auch im Ausland in der Landessprache des Fahrers und informieren parallel die lokalen Rettungskräfte mit den zur Rettung relevanten Daten. Der Notruf kann auch über eine Taste manuell ausgelöst werden, z. B. um Hilfe für andere Verkehrsteilnehmer zu rufen. **Online Pannenruf** Im Falle einer Panne kann der Kunde über die Service-Call-Taste im Dachmodul den Online Pannenruf auslösen. Das Fahrzeug baut eine Sprachverbindung zur Audi Hilfe auf. In vielen Fällen kann auf Basis der vom Fahrzeug gesendeten Daten die Beanstandung identifiziert und eine schnelle, kundenadäquate Lösung gefunden werden. **Audi Schadenservice** Stellen die Fahrzeugsensoren einen leichten Unfall ohne Airbag-Auslösung oder/und Gurtstraffung fest, so wird der Kunde über den Audi Schadenservice automatisch informiert. Es öffnet sich dazu eine Maske im MMI-Display, die dem Kunden zur Auswahl stellt, ob er Unterstützung bei der Schadenabwicklung möchte oder ein Notruf ausgelöst werden soll. In beiden Fällen steht dem Kunden ein speziell geschulter Servicemitarbeiter zur Verfügung. **Audi Servicetermin online**[37] Audi Servicetermin online informiert den vom Kunden ausgewählten Audi Service Partner bei fälligen Serviceterminen. Der Kunde wird proaktiv vom präferierten Service Partner kontaktiert.
Rechtshinweise zu Audi connect Navigation & Infotainment IT3	Bitte beachten Sie: Die Funktionen arbeiten nur innerhalb von Systemgrenzen und sind teilweise von der Verfügbarkeit von Diensten Dritter abhängig. Die AUDI AG übernimmt keine Haftung hinsichtlich der Richtigkeit dieser Daten. Die Nutzung der von Audi connect unterstützten Dienste ist nur in Verbindung mit einem optionalen Navigationssystem möglich. Die Erbringung der Audi connect-Dienste erfolgt durch die AUDI AG/Importeure. Die Datenverbindung für die Audi connect-Dienste wird über eine fest im Fahrzeug verbaute SIM-Karte durch einen Mobilfunkanbieter hergestellt. Die Kosten dieser Datenverbindungen sind im Preis für die Audi connect-Dienste enthalten. Ausgenommen hiervon ist die Datenverbindung für den WLAN-Hotspot, die Nutzung der Dienste Online Radio, Hybrid Radio und Audiostreaming über die Amazon Alexa-Integration sowie weitere, über eine Audi Smartphone-App angebotene Dienste. Die Datenverbindung erfolgt für den WLAN-Hotspot, die Nutzung der Dienste Online Radio, Hybrid Radio und Audiostreaming über die Amazon Alexa-Integration sowie weitere, über eine Audi Smartphone-App angebotene Dienste ebenfalls über die fest im Fahrzeug verbaute SIM-Karte und einen kostenpflichtigen Datentarif des Audi Providers. Informationen zu Tarifen und zur Buchung finden Sie unter www.audi.de/myaudi. Die Verfügbarkeit der von Audi connect Navigation & Infotainment unterstützten Dienste ist länderabhängig. Die Dienste werden grundsätzlich für mindestens ein Jahr ab Fahrzeugauslieferung zur Verfügung gestellt. Sofern die Audi connect-Dienste auf Leistungen von Drittanbietern basieren, kann eine dauerhafte Verfügbarkeit nicht gewährleistet werden, sondern obliegt der Verantwortung der Drittanbieter. Nach 24 Monaten ab Fahrzeugauslieferung verlängert sich die Laufzeit der Audi connect-Dienste kostenfrei einmalig um 12 Monate. Falls Sie eine solche Verlängerung nicht wünschen, teilen Sie dies bitte schriftlich an folgende Anschrift mit:

Erläuterungen zu den Fußnoten finden Sie auf den Seiten 124/125.

(C) auto-preisliste.de: Dateinutzung ist nur zum privaten Gebrauch gestattet

Archiv: www.auto-preisliste.de

Rechtshinweise zu Audi connect Navigation & Infotainment IT3 (Fortsetzung)	AUDI AG Kundenbetreuung Deutschland 85045 Ingolstadt E-Mail: kundenbetreuung@audi.de Tel.: +49 800 28347378423 Über anschließende Möglichkeiten einer Verlängerung der Audi connect-Dienste informiert Sie Ihr Audi Partner. Audi connect ermöglicht je nach Fahrzeugmodell den Zugriff auf Dienste von Google und Amazon. Eine dauerhafte Verfügbarkeit kann nicht gewährleistet werden, sondern obliegt Google bzw. Amazon. Nähere Informationen zu Audi connect erhalten Sie unter www.audi.de/connect und bei Ihrem Audi Partner, Informationen zu Tarifbedingungen bei Ihrem Mobilfunkanbieter.
Rechtshinweise zu Audi connect Notruf & Service mit Audi connect Remote & Control IW3	Bitte beachten Sie: Die Funktionen arbeiten nur innerhalb von Systemgrenzen und sind teilweise von der Verfügbarkeit von Diensten Dritter abhängig. Die AUDI AG übernimmt keine Haftung hinsichtlich der Richtigkeit dieser Daten. Die Erbringung der Dienste erfolgt über eine im Fahrzeug verbaute SIM-Karte. Die Kosten für Gesprächs- und Datenverbindungen sind im Preis für die Dienste enthalten. Die von Audi zur Verfügung gestellten Dienste sind nur innerhalb der Abdeckung des Mobilfunknetzes des von Audi gewählten Mobilfunkanbieters verfügbar. Die Audi connect Notruf & Service-Dienste werden für 10 Jahre ab Fahrzeugauslieferung zur Verfügung gestellt. Die Audi connect Remote & Control-Dienste sind ab Fahrzeugauslieferung 3 Jahre kostenfrei nutzbar und können anschließend kostenpflichtig verlängert werden. Weiterer Hinweis: Störungen der Dienste können sich aus Gründen höherer Gewalt und behördlicher Anordnungen sowie aufgrund technischer und sonstiger Maßnahmen ergeben, die etwa an den Anlagen der AUDI AG, der Lieferanten oder der Netzbetreiber für einen ordnungsgemäßen Ablauf erforderlich sind (z. B. Wartung, Reparatur, systembedingte Software-Updates, Erweiterungen). Die AUDI AG wird alle zumutbaren Anstrengungen unternehmen, um solche Störungen unverzüglich zu beseitigen oder auf die Beseitigung hinzuwirken.

(C) auto-preisliste.de: Dateinutzung ist nur zum privaten Gebrauch gestattet

Archiv: www.auto-preisliste.de

Audi Anschlussgarantie

		Bestellschlüssel	EUR inkl. 19 % MwSt.[2] EUR ohne MwSt.[2]	A5	A5 advanced	A5 S line	S5
Audi Anschlussgarantie	Die Audi Anschlussgarantie bietet gegen eine Vielzahl von Schadensfällen eine nachhaltige Risikoabsicherung und Kostenkontrolle über die ersten zwei Jahre der Herstellergarantie hinaus. Sie ist direkt und ausschließlich beim Neuwagenkauf bestellbar. Es sind verschiedene Laufzeit-/Gesamtlaufleistungskombinationen wählbar. Dazu erhalten Sie nähere Informationen bei Ihrem Audi Partner.						
	▶ **Anschlussgarantie 1 Jahr / maximale Gesamtlaufleistung 30.000 km**	EA1	**270,–** 226,89	●	●	●	●
	▶ **Anschlussgarantie 1 Jahr / maximale Gesamtlaufleistung 60.000 km**	EA2	**370,–** 310,92	●	●	●	●
	▶ **Anschlussgarantie 1 Jahr / maximale Gesamtlaufleistung 90.000 km**	EA3	**500,–** 420,17	●	●	●	●
	▶ **Anschlussgarantie 1 Jahr / maximale Gesamtlaufleistung 120.000 km**	EB4	**620,–** 521,01	●	●	●	●
	▶ **Anschlussgarantie 1 Jahr / maximale Gesamtlaufleistung 150.000 km**	EB3	**780,–** 655,46	●	●	●	●
	▶ **Anschlussgarantie 2 Jahre / maximale Gesamtlaufleistung 40.000 km**	EA4	**580,–** 487,39	●	●	●	●
	▶ **Anschlussgarantie 2 Jahre / maximale Gesamtlaufleistung 80.000 km**	EA5	**880,–** 739,50	●	●	●	●
	▶ **Anschlussgarantie 2 Jahre / maximale Gesamtlaufleistung 120.000 km**	EA6	**1.240,–** 1.042,02	●	●	●	●
	▶ **Anschlussgarantie 3 Jahre / maximale Gesamtlaufleistung 50.000 km**	EA7	**1.025,–** 861,34	●	●	●	●
	▶ **Anschlussgarantie 3 Jahre / maximale Gesamtlaufleistung 100.000 km**	EA8	**1.525,–** 1.281,51	●	●	●	●
	▶ **Anschlussgarantie 3 Jahre / maximale Gesamtlaufleistung 150.000 km**	EA9	**2.375,–** 1.995,80	●	●	●	●

● = als Sonderausstattung lieferbar ○ = Serienausstattung – = kein Angebot. Erläuterungen zu den Fußnoten finden Sie auf den Seiten 124/125.

(C) auto-preisliste.de. Datennutzung ist nur zum privaten Gebrauch gestattet

Archiv: www.auto-preisliste.de

Audi Neuwagenabholung

		Bestellschlüssel	EUR inkl. 19 % MwSt.[2] EUR ohne MwSt.[2]	A5	A5 advanced	A5 S line	S5
Audi Neuwagenabholung	**Audi Neuwagenabholung** Unter dem Motto „Faszination und Kundenbegeisterung von Anfang an“ bieten wir Ihnen und Ihren Begleitpersonen ein emotionales Erlebnis rund um die Marke Audi in Ingolstadt/Neckarsulm mit einem umfangreichen Rahmenprogramm und im Wesentlichen folgenden Leistungen: ▸ Neuwagenübernahme mit Funktionserklärung ▸ Werkbesichtigung (Gruppenführung) ▸ Vollbetankung des Neuwagens ▸ Besichtigung des museum mobile (Ingolstadt)/der Traditionsausstellung (Neckarsulm) ▸ Einladung in das Audi Marktrestaurant (Ingolstadt)/Restaurant Nuvolari (Neckarsulm)		**725,31** 609,50	●	●	●	●
	nur in Verbindung mit der Audi Neuwagenabholung bestellbar: **Werkerlebnis „exklusiv“ (Ingolstadt/Neckarsulm)** In Einzelführungen von insgesamt ca. zwei Stunden erhalten Sie und Ihre Begleitpersonen eine individuelle Besichtigung exklusiver Werkbereiche, die wir im Vorkontakt mit Ihnen abstimmen. Im Fokus dabei: Die Marke Audi ganz persönlich erleben.		**260,–** 218,49	●	●	●	●

(C) auto-preisliste.de: Dateinutzung ist nur zum privaten Gebrauch gestattet

Klassifizierung von Reifenparametern

Archiv: www.auto-preisliste.de

In der Tabelle finden Sie die Spannen der Kraftstoffeffizienzklasse, der Nasshaftungsklasse und der Klasse des externen Rollgeräusches zu den unterschiedlichen Reifengrößen von Audi A5/S5 Sportback, Audi A5 Sportback g-tron, Audi A5/S5 Coupé und Audi A5/S5 Cabriolet.

	Reifengröße	Kraftstoff-effizienzklasse	Nasshaftungs-klasse	Klasse des externen Rollgeräusches
Sommerreifen	225/50 R 17	C–B	B–A	72–68 –
	245/40 R 18	E–B	B–A	72–70
	255/35 R 19	E–C	B–A	73–66 –
	265/30 R 20	E	C–A	73–71
Winterreifen	225/50 R 17	E–C	C–B	72–71
	245/40 R 18	E–C	B	72
	255/35 R 19	E	C	73
All-Season-Reifen	225/50 R 17	B	C	69

Hinweis: Die Bestellung eines bestimmten Reifens ist nicht möglich.

(C) auto-preisliste.de: Dateinutzung ist nur zum privaten Gebrauch gestattet

Archiv: www.auto-preisliste.de

(C) auto-preisliste.de: Dateinutzung ist nur zum privaten Gebrauch gestattet

Archiv: www.auto-preisliste.de

Abmessungen

Audi A5 Sportback

Angaben in mm

Angaben der Abmessungen bei Fahrzeugleergewicht

* Mit Dachantenne erhöht sich die Fahrzeughöhe um 12 mm. ** Maximaler Kopfraum. *** Breite Schulterraum.

**** Breite Ellbogenraum.

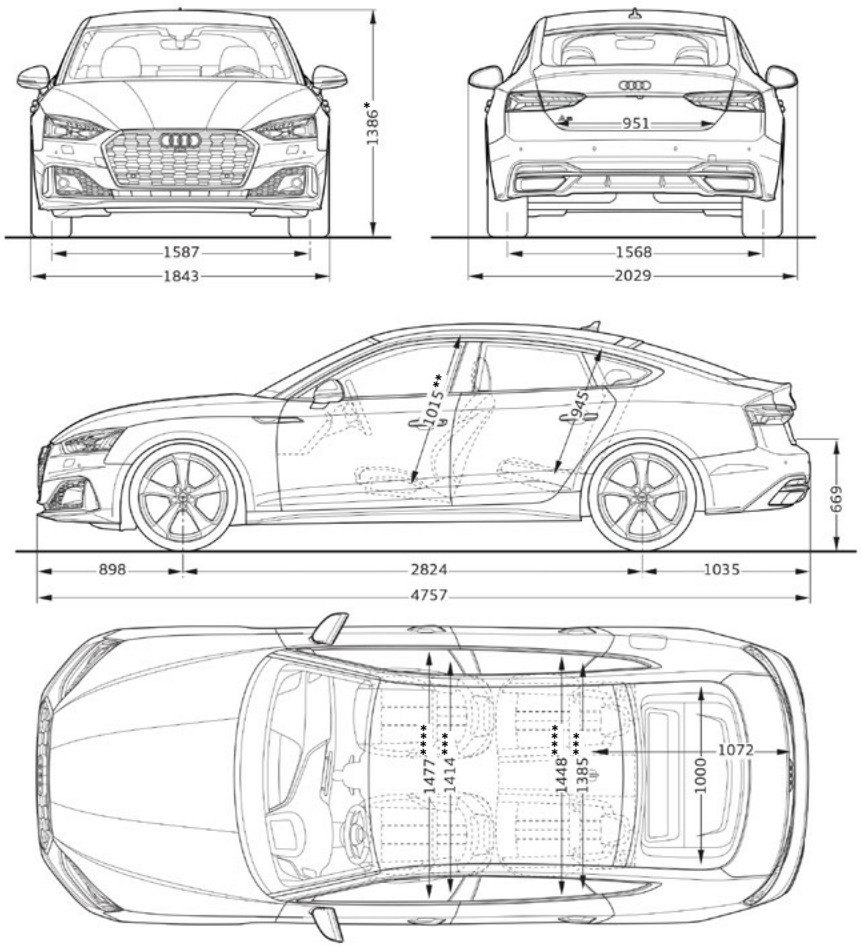

Audi A5 Coupé

Angaben in mm

Angaben der Abmessungen bei Fahrzeugleergewicht

* Mit Dachantenne erhöht sich die Fahrzeughöhe um 12 mm. ** Maximaler Kopfraum. *** Breite Schulterraum.

**** Breite Ellbogenraum.

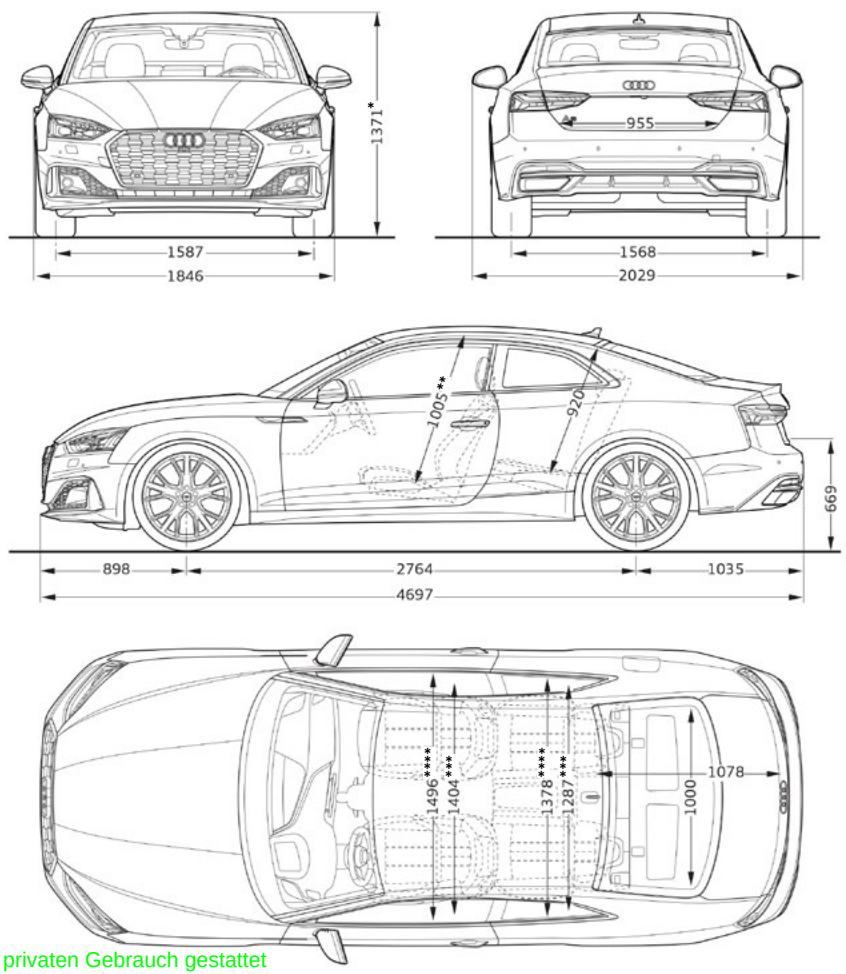

(C) auto-preisliste.de: Dateinutzung ist nur zum privaten Gebrauch gestattet

Archiv: www.auto-preisliste.de

Audi A5 Cabriolet Angaben in mm

Angaben der Abmessungen bei Fahrzeugleergewicht

* Maximaler Kopfraum. ** Breite Schulterraum. *** Breite Ellbogenraum.

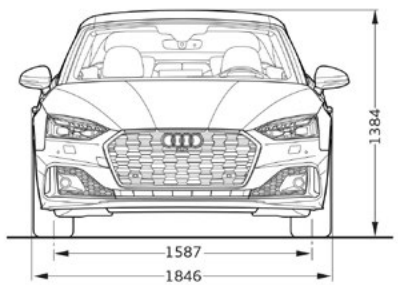

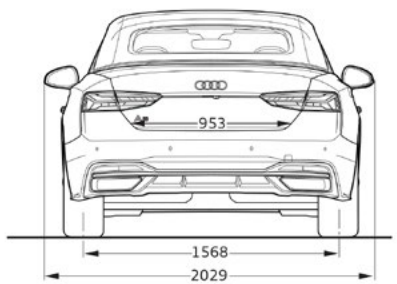

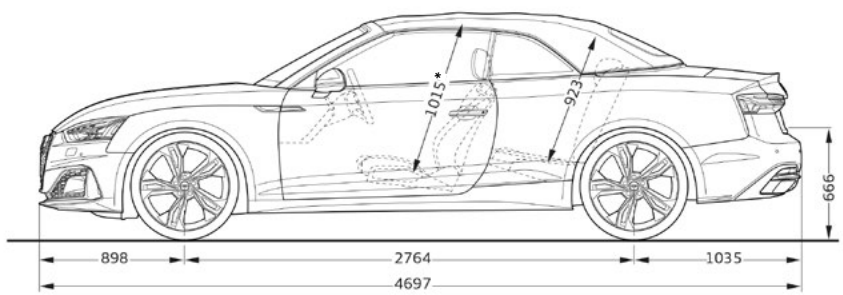

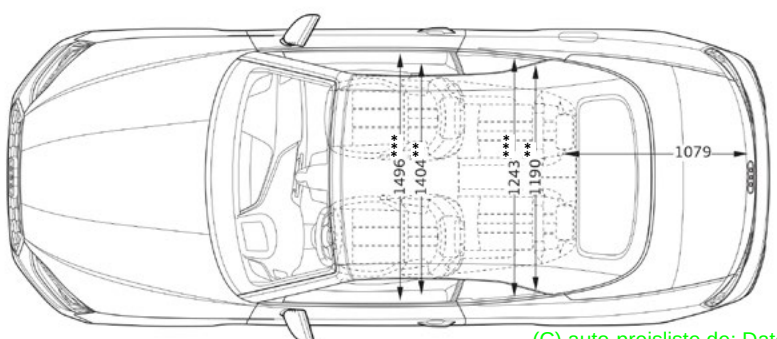

(C) auto-preisliste.de: Dateinutzung ist nur zum privaten Gebrauch gestattet

Archiv: www.auto-preisliste.de

Abmessungen

Audi S5 Sportback

Angaben in mm

Angaben der Abmessungen bei Fahrzeugleergewicht

* Mit Dachantenne erhöht sich die Fahrzeughöhe um 12 mm. ** Maximaler Kopfraum. *** Breite Schulterraum.

**** Breite Ellbogenraum.

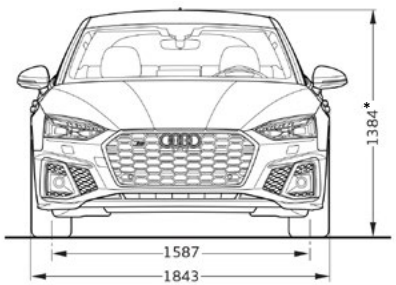

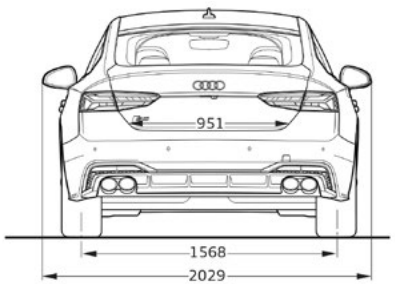

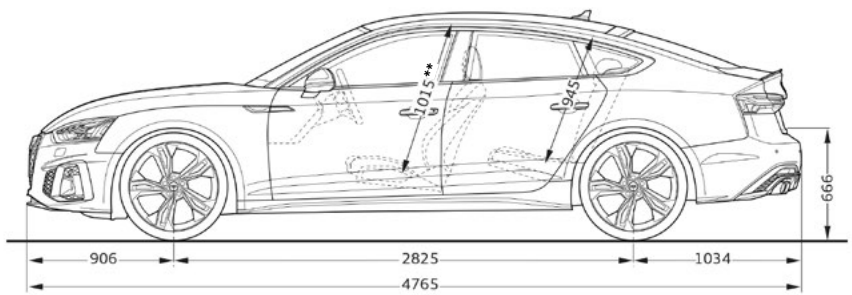

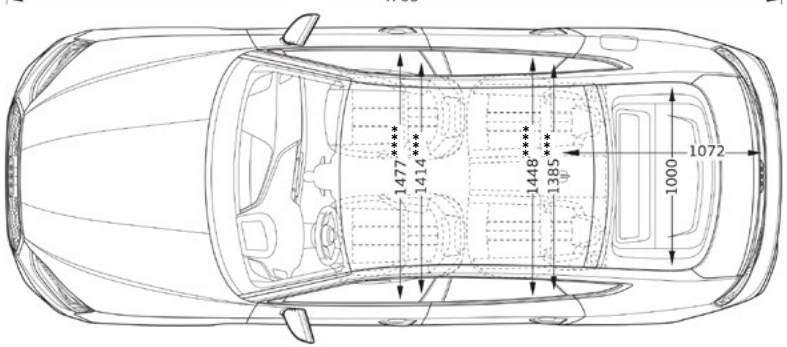

Audi S5 Coupé

Angaben in mm

Angaben der Abmessungen bei Fahrzeugleergewicht

* Mit Dachantenne erhöht sich die Fahrzeughöhe um 12 mm. ** Maximaler Kopfraum. *** Breite Schulterraum.

**** Breite Ellbogenraum.

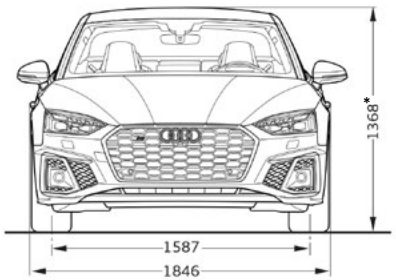

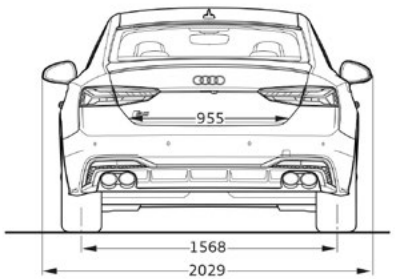

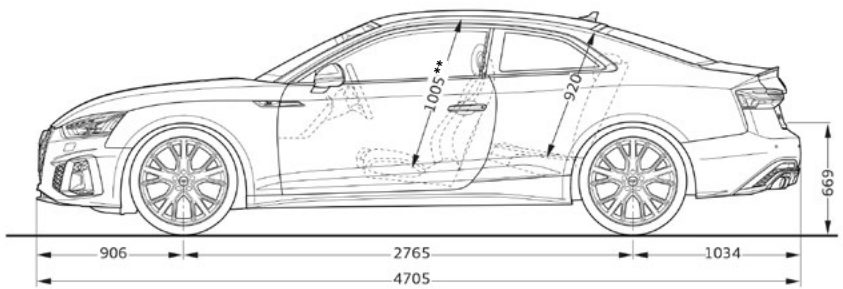

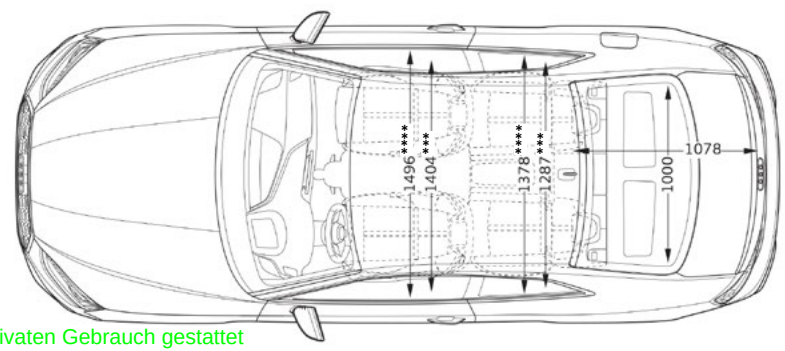

(C) auto-preisliste.de: Dateinutzung ist nur zum privaten Gebrauch gestattet

Archiv: www.auto-preisliste.de

Audi S5 Cabriolet Angaben in mm

Angaben der Abmessungen bei Fahrzeugleergewicht

* Maximaler Kopfraum. ** Breite Schulterraum. *** Breite Ellbogenraum.

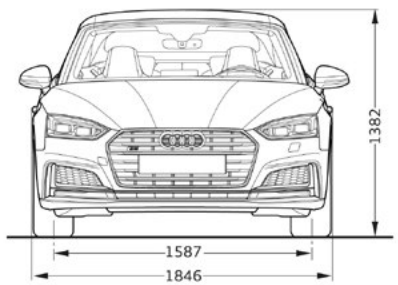

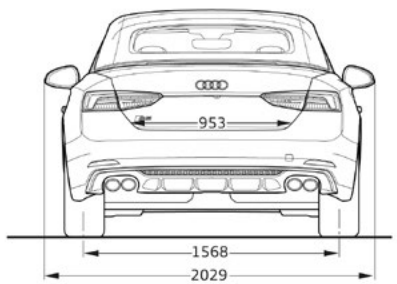

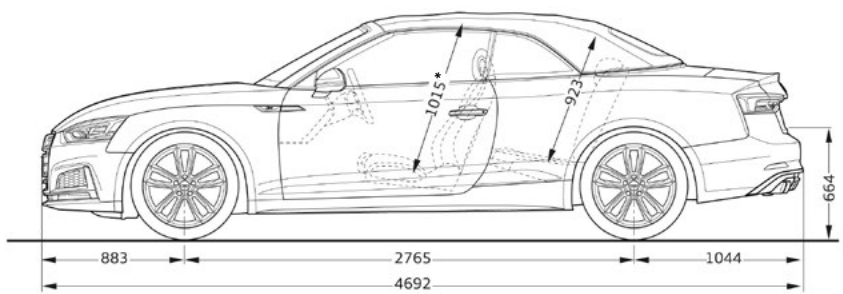

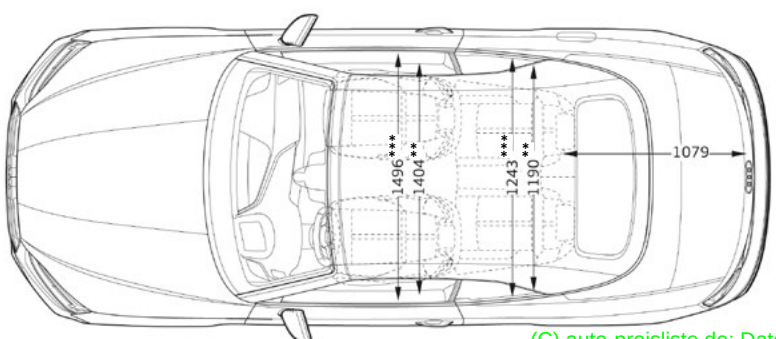

(C) auto-preisliste.de: Dateinutzung ist nur zum privaten Gebrauch gestattet

Technische Daten

Archiv: www.auto-preisliste.de

Modell		A5 Sportback 35 TFSI 110 kW (150 PS)												A5 Sportback 40 TFSI 150 kW (204 PS)						A5 Sportback 40 TFSI quattro 150 kW (204 PS)					
	Hubraum in cm³ (Zylinder)	1.984 (4)												1.984 (4)						1.984 (4)					
	Max. Leistung[47] in kW (PS) bei min⁻¹	110 (150)/4.000–6.000												150 (204)/4.475–6.000						150 (204)/4.475–6.000					
	Max. Drehmoment in Nm bei min⁻¹	270/1.300–3.850												320/1.450–4.475						320/1.450–4.475					
Kraftübertragung	Antriebsart	Frontantrieb												Frontantrieb						quattro mit ultra-Technologie					
	Getriebeart	Schaltgetriebe 6-Gang						S tronic 7-Gang						S tronic 7-Gang						S tronic 7-Gang					
Gewicht/Volumen	Leergewicht[48] in kg	1.550						1.585						1.590						1.660					
	Zul. Dachlast/Stützlast in kg	90/80						90/80						90/80						90/80					
	Zul. Anhängelast[49] in kg																								
	ungebremst	750						750						750						750					
	bei 12 % Steigung	1.400						1.400						1.500						1.700					
	Tankinhalt ca. in l	54						54						54						58					
	Gepäckraumvolumen ca. in l	465						465						465						465					
Fahrleistung	Höchstgeschwindigkeit in km/h	210/226[50]						210/223[50]						210/244[50]						210/241[50]					
	Beschleunigung 0–100 km/h in s	8,8						9,1						7,2						6,8					
Verbrauch[1]	Kraftstoffart	Super schwefelfrei ROZ 95[51]												Super schwefelfrei ROZ 95[51]						Super schwefelfrei ROZ 95[51]					
	Zollgröße Räder	17*	17	18**	18	19	20	17*	17	18**	18	19	20	17*	17	18**	18	19	20	17*	17	18**	18	19	20
	innerorts in l/100 km	7,6	7,8	7,6	8,0	8,0	8,0	7,2	7,3	7,2	7,5	7,5	7,5	7,1	7,2	7,1	7,3	7,4	7,4	7,5	7,7	7,5	7,9	7,9	7,9
	außerorts in l/100 km	4,6	4,7	4,7	4,9	5,0	5,1	4,6	4,8	4,7	5,0	5,0	5,1	4,7	4,9	4,8	5,1	5,2	5,2	4,7	4,9	4,8	5,2	5,3	5,3
	kombiniert in l/100 km	5,7	5,9	5,8	6,0	6,1	6,1	5,6	5,7	5,6	5,9	5,9	6,0	5,6	5,7	5,6	5,9	6,0	6,0	5,8	5,9	5,8	6,2	6,2	6,3
CO_2-Emissionen[1]	kombiniert in g/km	131	134	132	138	140	141	127	130	128	135	136	136	128	131	129	135	136	137	132	136	133	141	142	143
Effizienzklasse		B	B	B	B	B	B	A	B	A	B	B	B	A	B	B	B	B	B	A	B	A	B	B	B
Emissionsklasse		Euro 6d-ISC-FCM						Euro 6d-ISC-FCM						Euro 6d-ISC-FCM						Euro 6d-ISC-FCM					

* Nur für H3U (zulässige Höchstgeschwindigkeit 210 km/h; die Höchstgeschwindigkeit der ab Werk mit rollwiderstandsoptimierten Reifen ausgerüsteten Fahrzeuge ist auf 210 km/h elektronisch beschränkt) oder PR4 (nur in Verbindung mit optionalen Ganzjahresreifen, 17 Zoll; nicht für alle Räder bestellbar).

** Nur für J04 (zulässige Höchstgeschwindigkeit 210 km/h; die Höchstgeschwindigkeit der ab Werk mit rollwiderstandsoptimierten Reifen ausgerüsteten Fahrzeuge ist auf 210 km/h elektronisch beschränkt).

Erläuterungen zu den Fußnoten finden Sie auf den Seiten 124/125.

(C) auto-preisliste.de: Dateinutzung ist nur zum privaten Gebrauch gestattet

Archiv: www.auto-preisliste.de

Modell		A5 Sportback 45 TFSI quattro 195 kW (265 PS)					A5 Sportback 35 TDI 120 kW (163 PS)						A5 Sportback 40 TDI 150 kW (204 PS)						A5 Sportback 40 TDI quattro 150 kW (204 PS)					
	Hubraum in cm³ (Zylinder)	1.984 (4)					1.968 (4)						1.968 (4)						1.968 (4)					
	Max. Leistung[47] in kW (PS) bei min-1	195 (265)/5.250–6.500					120 (163)/3.250–4.200						150 (204)/3.800–4.200						150 (204)/3.800–4.200					
	Max. Drehmoment in Nm bei min-1	370/1.600–4.500					370/1.500–3.000						400/1.750–3.250						400/1.750–3.250					
Kraftübertragung	Antriebsart	quattro mit ultra-Technologie					Frontantrieb						Frontantrieb						quattro mit ultra-Technologie					
	Getriebeart	S tronic 7-Gang					S tronic 7-Gang						S tronic 7-Gang						S tronic 7-Gang					
Gewicht/Volumen	Leergewicht[48] in kg	1.670					1.595						1.605						1.690					
	Zul. Dachlast/Stützlast in kg	90/80					90/80						90/80						90/80					
	Zul. Anhängelast[49] in kg ungebremst bei 12 % Steigung	 750 1.700					 750 1.700						 750 1.700						 750 1.800					
	Tankinhalt ca. in l	58					40						40						58					
	Gepäckraumvolumen ca. in l	465					465						465						465					
Fahrleistung	Höchstgeschwindigkeit in km/h	250[52]					210/226[50]						210/249[50]						210/242[50]					
	Beschleunigung 0–100 km/h in s	5,6					8,4						7,4						7,0					
Verbrauch[1]	Kraftstoffart	Super schwefelfrei ROZ 95[51]					Diesel schwefelfrei[53]						Diesel schwefelfrei[53]						Diesel schwefelfrei[53]					
	Zollgröße Räder	17***	17	18	19	20	17*	17	18**	18	19	20	17*	17	18**	18	19	20	17*	17	18**	18	19	20
	innerorts in l/100 km	8,9	9,1	9,2	9,2	9,2	4,9	5,0	4,9	5,1	5,1	5,2	5,3	5,4	5,3	5,5	5,5	5,5	5,4	5,5	5,4	5,6	5,6	5,6
	außerorts in l/100 km	5,5	5,7	5,9	6,0	6,0	3,4	3,5	3,5	3,7	3,8	3,8	4,0	4,1	4,0	4,3	4,4	4,4	3,9	4,0	3,9	4,2	4,3	4,3
	kombiniert in l/100 km	6,8	6,9	7,1	7,2	7,2	4,0	4,1	4,0	4,2	4,3	4,3	4,5	4,6	4,5	4,8	4,8	4,8	4,4	4,6	4,5	4,7	4,8	4,8
CO_2-Emissionen[1]	kombiniert in g/km	155	158	163	164	165	105	108	106	112	113	114	118	121	118	125	126	127	117	120	118	125	126	127
Effizienzklasse		C	C	C	C	C	A+	A+	A+	A+	A+	A	A	A	A	A	A	A	A+	A	A+	A	A	A
Emissionsklasse		Euro 6d-ISC-FCM					Euro 6d-ISC-FCM						Euro 6d-ISC-FCM						Euro 6d-ISC-FCM					

*** Nur für PR4 (nur in Verbindung mit optionalen Ganzjahresreifen, 17 Zoll; nicht für alle Räder bestellbar).

(C) auto-preisliste.de. Dateinutzung ist nur zum privaten Gebrauch gestattet

Technische Daten

Archiv: www.auto-preisliste.de

Modell		A5 Sportback 50 TDI quattro 210 kW (286 PS)					A5 Coupé 35 TFSI 110 kW (150 PS)												A5 Coupé 40 TFSI 150 kW (204 PS)					
	Hubraum in cm³ (Zylinder)	2.967 (6)					1.984 (4)												1.984 (4)					
	Max. Leistung[47] in kW (PS) bei min-1	210 (286)/3.500–4.000					110 (150)/4.000–6.000												150 (204)/3.500–4.000					
	Max. Drehmoment in Nm bei min-1	620/1.750–3.000					270/1.300–3.850												320/1.750–3.000					
Kraftübertragung	Antriebsart	quattro mit selbstsperrendem Mittendifferenzial					Frontantrieb												Frontantrieb					
	Getriebeart	tiptronic 8-stufig					Schaltgetriebe 6-Gang						S tronic 7-Gang						S tronic 7-Gang					
Gewicht/Volumen	Leergewicht[48] in kg	1.845					1.515						1.550						1.560					
	Zul. Dachlast/Stützlast in kg	90/80					75/80						75/80						75/80					
	Zul. Anhängelast[49] in kg																							
	ungebremst	750					750						750						750					
	bei 12 % Steigung	1.900					1.400						1.500						1.500					
	Tankinhalt ca. in l	58					54						54						58					
	Gepäckraumvolumen ca. in l	465					450						450						450					
Fahrleistung	Höchstgeschwindigkeit in km/h	250[52]					210/226[50]						210/225[50]						250[52]					
	Beschleunigung 0–100 km/h in s	5,3					8,7						8,9						7,1					
Verbrauch[1]	Kraftstoffart	Diesel schwefelfrei[53]					Super schwefelfrei ROZ 95[51]												Super schwefelfrei ROZ 95[51]					
	Zollgröße Räder	17*	17	18	19	20	17**	17	18***	18	19	20	17**	17	18***	18	19	20	17**	17	18***	18	19	20
	innerorts in l/100 km	7,6	7,8	8,0	8,0	8,0	7,6	7,8	7,6	8,0	8,0	8,0	7,2	7,3	7,2	7,5	7,5	7,5	7,1	7,2	7,1	7,3	7,3	7,3
	außerorts in l/100 km	4,8	4,9	5,1	5,1	5,2	4,6	4,7	4,6	4,9	5,0	5,0	4,6	4,8	4,7	5,0	5,0	5,0	4,7	4,9	4,8	5,1	5,1	5,1
	kombiniert in l/100 km	5,8	6,0	6,1	6,2	6,2	5,7	5,8	5,7	6,0	6,1	6,1	5,6	5,7	5,6	5,9	5,9	5,9	5,6	5,7	5,6	5,9	5,9	5,9
CO_2-Emissionen[1]	kombiniert in g/km	154	157	161	162	163	130	134	131	138	139	139	127	130	128	134	135	135	128	131	128	135	135	136
Effizienzklasse		B	B	B	B	B	B	B	B	B	B	B	B	B	B	B	B	B	B	B	B	B	B	B
Emissionsklasse		Euro 6d-ISC-FCM					Euro 6d-ISC-FCM						Euro 6d-ISC-FCM						Euro 6d-ISC-FCM					

* Nur für PR4 (nur in Verbindung mit optionalen Ganzjahresreifen, 17 Zoll; nicht für alle Räder bestellbar).

** Nur für H3U (zulässige Höchstgeschwindigkeit 210 km/h; die Höchstgeschwindigkeit der ab Werk mit rollwiderstandsoptimierten Reifen ausgerüsteten Fahrzeuge ist auf 210 km/h elektronisch beschränkt) oder PR4 (nur in Verbindung mit optionalen Ganzjahresreifen, 17 Zoll; nicht für alle Räder bestellbar).

*** Nur für J04 (zulässige Höchstgeschwindigkeit 210 km/h; die Höchstgeschwindigkeit der ab Werk mit rollwiderstandsoptimierten Reifen ausgerüsteten Fahrzeuge ist auf 210 km/h elektronisch beschränkt).

(C) auto-preisliste.de: Dateinutzung ist nur zum privaten Gebrauch gestattet

Archiv: www.auto-preisliste.de

Modell		A5 Coupé 40 TFSI quattro 150 kW (204 PS)						A5 Coupé 45 TFSI quattro 195 kW (265 PS)					A5 Coupé 35 TDI 120 kW (163 PS)						A5 Coupé 40 TDI 150 kW (204 PS)					
	Hubraum in cm³ (Zylinder)	1.984 (4)						1.984 (4)					1.968 (4)						1.968 (4)					
	Max. Leistung[47] in kW (PS) bei min-1	150 (204)/4.475–6.000						195 (265)/5.250–6.500					120 (163)/3.250–4.200						150 (204)/3.800–4.200					
	Max. Drehmoment in Nm bei min-1	320/1.450–4.475						370/1.600–4.500					370/1.500–3.000						400/1.750–3.250					
Kraftübertragung	Antriebsart	quattro mit ultra-Technologie						quattro mit ultra-Technologie					Frontantrieb						Frontantrieb					
	Getriebeart	S tronic 7-Gang						S tronic 7-Gang					S tronic 7-Gang						S tronic 7-Gang					
Gewicht/Volumen	Leergewicht[48] in kg	1.635						1.635					1.565						1.570					
	Zul. Dachlast/Stützlast in kg	75/80						75/80					75/80						75/80					
	Zul. Anhängelast[49] in kg ungebremst bei 12 % Steigung	 750 1.700						 750 1.700					 750 1.700						 750 1.700					
	Tankinhalt ca. in l	58						58					40						40					
	Gepäckraumvolumen ca. in l	450						450					450						450					
Fahrleistung	Höchstgeschwindigkeit in km/h	210/240[50]						250[52]					210/228[50]						210/249[50]					
	Beschleunigung 0–100 km/h in s	6,7						5,5					8,2						7,4					
Verbrauch[1]	Kraftstoffart	Super schwefelfrei ROZ 95[51]						Super schwefelfrei ROZ 95[51]					Diesel schwefelfrei[53]						Diesel schwefelfrei[53]					
	Zollgröße Räder	17**	17	18***	18	19	20	17*	17	18	19	20	17**	17	18***	18	19	20	17**	17	18***	18	19	20
	innerorts in l/100 km	7,5	7,7	7,5	7,9	7,9	7,9	8,9	9,0	9,2	9,2	9,2	4,9	5,0	4,9	5,1	5,1	5,1	5,3	5,4	5,3	5,5	5,5	5,5
	außerorts in l/100 km	4,7	4,9	4,8	5,2	5,2	5,3	5,5	5,7	5,9	5,9	6,0	3,4	3,5	3,5	3,7	3,8	3,8	4,0	4,1	4,0	4,3	4,3	4,4
	kombiniert in l/100 km	5,7	5,9	5,8	6,1	6,2	6,2	6,8	6,9	7,1	7,1	7,2	4,0	4,1	4,0	4,2	4,3	4,3	4,5	4,6	4,5	4,7	4,8	4,8
CO_2-Emissionen[1]	kombiniert in g/km	132	135	132	140	141	142	155	158	162	163	164	104	107	105	111	112	113	117	121	118	125	126	126
Effizienzklasse		A	B	A	B	B	B	C	C	C	C	C	A+	A+	A+	A+	A	A	A	A	A	A	A	A
Emissionsklasse		Euro 6d-ISC-FCM						Euro 6d-ISC-FCM					Euro 6d-ISC-FCM						Euro 6d-ISC-FCM					

Erläuterungen zu den Fußnoten finden Sie auf den Seiten 124/125.

(C) auto-preisliste.de: Dateinutzung ist nur zum privaten Gebrauch gestattet

Technische Daten

Archiv: www.auto-preisliste.de

Modell		A5 Coupé 40 TDI quattro 150 kW (204 PS)						A5 Coupé 50 TDI quattro 210 kW (286 PS)					A5 Cabriolet 35 TFSI 110 kW (150 PS)				A5 Cabriolet 40 TFSI 150 kW (204 PS)				
	Hubraum in cm³ (Zylinder)	1.968 (4)						2.967 (6)					1.984 (4)				1.984 (4)				
	Max. Leistung[47] in kW (PS) bei min⁻¹	150 (204)/3.800–4.200						210 (286)/3.500–4.000					110 (150)/4.000–6.000				150 (204)/4.475–6.000				
	Max. Drehmoment in Nm bei min⁻¹	400/1.750–3.250						620/1.750–3.000					270/1.300–3.850				320/1.450–4.475				
Kraftübertragung	Antriebsart	quattro mit ultra-Technologie						quattro mit selbstsperrendem Mittendifferenzial					Frontantrieb				Frontantrieb				
	Getriebeart	S tronic 7-Gang						tiptronic 8-stufig					S tronic 7-Gang				S tronic 7-Gang				
Gewicht/Volumen	Leergewicht[48] in kg	1.655						1.805					1.740				1.745				
	Zul. Dachlast/Stützlast in kg	75/80						75/80					–/80				–/80				
	Zul. Anhängelast[49] in kg																				
	ungebremst	750						750					750				750				
	bei 12 % Steigung	1.800						1.900					1.500				1.500				
	Tankinhalt ca. in l	58						58					54				54				
	Gepäckraumvolumen ca. in l	450						450					370				370				
Fahrleistung	Höchstgeschwindigkeit in km/h	210/242[50]						250[52]					219[54]				237[54]				
	Beschleunigung 0–100 km/h in s	6,9						5,2					9,8				7,5				
Verbrauch[1]	Kraftstoffart	Diesel schwefelfrei[53]						Diesel schwefelfrei[53]					Super schwefelfrei ROZ 95[51]				Super schwefelfrei ROZ 95[51]				
	Zollgröße Räder	17*	17	18**	18	19	20	17***	17	18	19	20	17***	17	18	19	17***	17	18	19	20
	innerorts in l/100 km	5,4	5,5	5,4	5,6	5,6	5,6	7,6	7,8	8,0	8,0	8,0	7,6	7,7	7,9	7,9	7,4	7,5	7,7	7,7	7,7
	außerorts in l/100 km	3,9	4,0	3,9	4,2	4,2	4,3	4,8	4,9	5,0	5,1	5,1	4,9	5,1	5,3	5,4	5,1	5,2	5,4	5,5	5,5
	kombiniert in l/100 km	4,4	4,6	4,5	4,7	4,8	4,8	5,8	6,0	6,1	6,1	6,2	5,9	6,0	6,2	6,3	5,9	6,1	6,3	6,3	6,3
CO_2-Emissionen[1]	kombiniert in g/km	117	120	117	124	125	126	153	157	161	162	162	134	138	143	144	135	138	143	144	145
Effizienzklasse		A	A	A	A	A	A	B	B	B	C	C	A	A	B	B	A	A	B	B	B
Emissionsklasse		Euro 6d-ISC-FCM						Euro 6d-ISC-FCM					Euro 6d-ISC-FCM				Euro 6d-ISC-FCM				

* Nur für H3U (zulässige Höchstgeschwindigkeit 210 km/h; die Höchstgeschwindigkeit der ab Werk mit rollwiderstandsoptimierten Reifen ausgerüsteten Fahrzeuge ist auf 210 km/h elektronisch beschränkt) oder PR4 (nur in Verbindung mit optionalen Ganzjahresreifen, 17 Zoll; nicht für alle Räder bestellbar).

** Nur für J04 (zulässige Höchstgeschwindigkeit 210 km/h; die Höchstgeschwindigkeit der ab Werk mit rollwiderstandsoptimierten Reifen ausgerüsteten Fahrzeuge ist auf 210 km/h elektronisch beschränkt).

*** Nur für PR4 (nur in Verbindung mit optionalen Ganzjahresreifen, 17 Zoll; nicht für alle Räder bestellbar).

(C) auto-preisliste.de. Dateinutzung ist nur zum privaten Gebrauch gestattet

Archiv: www.auto-preisliste.de

Modell		A5 Cabriolet 40 TFSI quattro 150 kW (204 PS)					A5 Cabriolet 45 TFSI quattro 195 kW (265 PS)					A5 Cabriolet 35 TDI 120 kW (163 PS)				A5 Cabriolet 40 TDI 150 kW (204 PS)				
	Hubraum in cm³ (Zylinder)	1.984 (4)					1.984 (4)					1.968 (4)				1.968 (4)				
	Max. Leistung[47] in kW (PS) bei min-1	150 (204)/4.475–6.000					195 (265)/5.250–6.500					120 (163)/1.500–4.200				150 (204)/3.800–4.200				
	Max. Drehmoment in Nm bei min-1	320/1.450–4.475					370/1.600–4.500					370/1.500–3.000				400/1.750–3.250				
Kraftübertragung	Antriebsart	quattro mit ultra-Technologie					quattro mit ultra-Technologie					Frontantrieb				Frontantrieb				
	Getriebeart	S tronic 7-Gang					S tronic 7-Gang					S tronic 7-Gang				S tronic 7-Gang				
Gewicht/Volumen	Leergewicht[48] in kg	1.815					1.830					1.755				1.785				
	Zul. Dachlast/Stützlast in kg	–/80					–/80					–/80				–/80				
	Zul. Anhängelast[49] in kg ungebremst bei 12 % Steigung	 750 1.700					 750 1.700					 750 1.700				 750 1.700				
	Tankinhalt ca. in l	58					58					40				40				
	Gepäckraumvolumen ca. in l	370					370					370				370				
Fahrleistung	Höchstgeschwindigkeit in km/h	234[54]					250[52]					222[54]				243[54]				
	Beschleunigung 0–100 km/h in s	7,1					6,0					9,0				7,9				
Verbrauch[1]	Kraftstoffart	Super schwefelfrei ROZ 95[51]					Super schwefelfrei ROZ 95[51]					Diesel schwefelfrei[53]				Diesel schwefelfrei[53]				
	Zollgröße Räder	17***	17	18	19	20	17***	17	18	19	20	17***	17	18	19	17***	17	18	19	20
	innerorts in l/100 km	7,8	8,0	8,2	8,2	8,2	9,1	9,3	9,4	9,4	9,5	5,2	5,3	5,4	5,4	5,6	5,7	5,8	5,8	5,8
	außerorts in l/100 km	5,0	5,2	5,5	5,6	5,6	5,8	5,9	6,2	6,3	6,3	3,7	3,8	4,0	4,1	4,3	4,4	4,7	4,7	4,7
	kombiniert in l/100 km	6,0	6,2	6,5	6,5	6,5	7,0	7,2	7,4	7,4	7,4	4,2	4,4	4,5	4,6	4,8	4,9	5,1	5,1	5,1
CO_2-Emissionen[1]	kombiniert in g/km	138	142	148	149	150	160	164	169	170	170	112	115	120	120	125	129	134	135	135
Effizienzklasse		A	A	B	B	B	B	C	C	C	C	A+	A+	A+	A+	A	A	A	A	A
Emissionsklasse		Euro 6d-ISC-FCM					Euro 6d-ISC-FCM					Euro 6d-ISC-FCM				Euro 6d-ISC-FCM				

Erläuterungen zu den Fußnoten finden Sie auf den Seiten 124/125.

(C) auto-preisliste.de: Dateinutzung ist nur zum privaten Gebrauch gestattet

Technische Daten

Archiv: www.auto-preisliste.de

Modell		A5 Cabriolet 40 TDI quattro 150 kW (204 PS)					S5 Sportback TDI 251 kW (341 PS)			S5 Coupé TDI 251 kW (341 PS)			S5 Cabriolet TFSI 260 kW (354 PS)		
	Hubraum in cm³ (Zylinder)	1.968 (4)					2.967 (6)			2.967 (6)			2.995 (6)		
	Max. Leistung[47] in kW (PS) bei min⁻¹	150 (204)/3.800–4.200					251 (341)/3.800–3.950			251 (341)/3.800–3.950			260 (354)/5.400–6.400		
	Max. Drehmoment in Nm bei min⁻¹	400/1.750–3.250					700/1.750–3.250			700/1.750–3.250			500/1.370–4.500		
Kraftübertragung	Antriebsart	quattro mit ultra-Technologie					quattro mit selbstsperrendem Mittendifferenzial			quattro mit selbstsperrendem Mittendifferenzial			quattro mit selbstsperrendem Mittendifferenzial		
	Getriebeart	S tronic 7-Gang					tiptronic 8-stufig			tiptronic 8-stufig			tiptronic 8-stufig		
Gewicht/Volumen	Leergewicht[48] in kg	1.845					1.895			1.860			1.915		
	Zul. Dachlast/Stützlast in kg	–/80					90/80			75/80			–/80		
	Zul. Anhängelast[49] in kg ungebremst bei 12 % Steigung	 750 1.700					 750 1.900			 750 1.900			 750 1.900		
	Tankinhalt ca. in l	58					58			58			58		
	Gepäckraumvolumen ca. in l	370					430			410			375		
Fahrleistung	Höchstgeschwindigkeit in km/h	237[54]					250[52]			250[52]			250[52]		
	Beschleunigung 0–100 km/h in s	7,6					4,6			4,6			4,9		
Verbrauch[1]	Kraftstoffart	Diesel schwefelfrei[53]					Diesel schwefelfrei[53]			Diesel schwefelfrei[53]			Super schwefelfrei ROZ 95[51]		
	Zollgröße Räder	17*	17	18	19	20	18	19	20	18	19	20	18	19	20
	innerorts in l/100 km außerorts in l/100 km kombiniert in l/100 km	5,6 4,1 4,6	5,7 4,3 4,8	5,8 4,5 5,0	5,8 4,5 5,0	5,8 4,6 5,0	8,2 5,3 6,4	8,2 5,4 6,4	8,2 5,4 6,4	8,2 5,3 6,3	8,2 5,3 6,4	8,2 5,4 6,4	10,7 6,7 8,2	10,8 6,7 8,2	10,8 6,8 8,2
CO_2-Emissionen[1]	kombiniert in g/km	122	126	131	132	133	167	169	169	167	168	168	187	188	188
Effizienzklasse		A+	A+	A	A	A	B	C	C	C	C	C	C	C	C
Emissionsklasse		Euro 6d-ISC-FCM					Euro 6d-ISC-FCM			Euro 6d-ISC-FCM			Euro 6d-ISC-FCM		

* Nur für PR4 (nur in Verbindung mit optionalen Ganzjahresreifen, 17 Zoll; nicht für alle Räder bestellbar).
Erläuterungen zu den Fußnoten finden Sie auf den Seiten 124/125.

(C) auto-preisliste.de: Dateinutzung ist nur zum privaten Gebrauch gestattet

Archiv: www.auto-preisliste.de

Modell		A5 Sportback 40 g-tron 125 kW (170 PS)					
	Hubraum in cm³ (Zylinder)	1.984 (4)					
	Max. Leistung[47] in kW (PS) bei min-1	125 (170)/4.450–6.000					
	Max. Drehmoment in Nm bei min-1	270/1.650–4.400					
Kraftübertragung	Antriebsart	Frontantrieb					
	Getriebeart	S tronic 7-Gang					
Gewicht/Volumen	Leergewicht[48] in kg	1.650					
	Zul. Dachlast/Stützlast in kg	90/80					
	Zul. Anhängelast[49] in kg ungebremst bei 12 % Steigung	 750 1.500					
	Tankinhalt ca. in kg	17,3					
	Gepäckraumvolumen ca. in l	390					
Fahrleistung	Höchstgeschwindigkeit in km/h	210/228[50]					
	Beschleunigung 0–100 km/h in s	8,4					
Verbrauch[1]	Kraftstoffart	Erdgas/Super schwefelfrei ROZ 95[51]					
	Zollgröße Räder	17**	17	18***	18	19	20
	innerorts in kg/100 km außerorts in kg/100 km kombiniert in kg/100 km	5,2 3,0 3,8	5,2 3,1 3,9	5,2 3,1 3,8	5,3 3,2 4,0	5,3 3,3 4,1	5,4 3,3 4,1
CO_2-Emissionen[1]	kombiniert in g/km	104	106	104	109	110	111
Effizienzklasse		A+	A+	A+	A+	A+	A+
Emissionsklasse		Euro 6d-ISC-FCM					

** Nur für H3U (zulässige Höchstgeschwindigkeit 210 km/h; die Höchstgeschwindigkeit der ab Werk mit rollwiderstandsoptimierten Reifen ausgerüsteten Fahrzeuge ist auf 210 km/h elektronisch beschränkt) oder PR4 (nur in Verbindung mit optionalen Ganzjahresreifen, 17 Zoll; nicht für alle Räder bestellbar).

*** Nur für J04 (zulässige Höchstgeschwindigkeit 210 km/h; die Höchstgeschwindigkeit der ab Werk mit rollwiderstandsoptimierten Reifen ausgerüsteten Fahrzeuge ist auf 210 km/h elektronisch beschränkt).

(C) auto-preisliste.de. Dateinutzung ist nur zum privaten Gebrauch gestattet

Archiv: www.auto-preisliste.de

Erläuterungen

[1] Die angegebenen Verbrauchs- und Emissionswerte wurden nach den gesetzlich vorgeschriebenen Messverfahren ermittelt. Seit dem 1. September 2017 werden bestimmte Neuwagen bereits nach dem weltweit harmonisierten Prüfverfahren für Personenwagen und leichte Nutzfahrzeuge (Worldwide Harmonized Light Vehicles Test Procedure, WLTP), einem realistischeren Prüfverfahren zur Messung des Kraftstoffverbrauchs und der CO_2-Emissionen, typgenehmigt. Ab dem 1. September 2018 wird der WLTP schrittweise den neuen europäischen Fahrzyklus (NEFZ) ersetzen. Wegen der realistischeren Prüfbedingungen sind die nach dem WLTP gemessenen Kraftstoffverbrauchs- und CO_2-Emissionswerte in vielen Fällen höher als die nach dem NEFZ gemessenen. Dadurch können sich ab 1. September 2018 bei der Fahrzeugbesteuerung entsprechende Änderungen ergeben. Weitere Informationen zu den Unterschieden zwischen WLTP und NEFZ finden Sie unter www.audi.de/wltp.
Aktuell sind noch die NEFZ-Werte verpflichtend zu kommunizieren. Soweit es sich um Neuwagen handelt, die nach WLTP typgenehmigt sind, werden die NEFZ-Werte von den WLTP-Werten abgeleitet. Die zusätzliche Angabe der WLTP-Werte kann bis zu deren verpflichtender Verwendung freiwillig erfolgen. Soweit die NEFZ-Werte als Spannen angegeben werden, beziehen sie sich nicht auf ein einzelnes, individuelles Fahrzeug und sind nicht Bestandteil des Angebotes. Sie dienen allein Vergleichszwecken zwischen den verschiedenen Fahrzeugtypen. Zusatzausstattungen und Zubehör (Anbauteile, Reifenformat usw.) können relevante Fahrzeugparameter, wie z. B. Gewicht, Rollwiderstand und Aerodynamik verändern und neben Witterungs- und Verkehrsbedingungen sowie dem individuellen Fahrverhalten den Kraftstoffverbrauch, den Stromverbrauch, die CO_2-Emissionen und die Fahrleistungswerte eines Fahrzeugs beeinflussen. Weitere Informationen zum offiziellen Kraftstoffverbrauch und den offiziellen spezifischen CO_2-Emissionen neuer Personenkraftwagen können dem „Leitfaden über den Kraftstoffverbrauch, die CO_2-Emissionen und den Stromverbrauch neuer Personenkraftwagen“ entnommen werden, der an allen Verkaufsstellen und bei der DAT Deutsche Automobil Treuhand GmbH, Hellmuth-Hirth-Str. 1, D-73760 Ostfildern oder unter www.dat.de unentgeltlich erhältlich ist.

[2] Unverbindliche Preisempfehlung des Herstellers, zzgl. Überführungs- und Zulassungskosten.

[3] Glanzgedrehte, glanzgefräste, polierte oder teilpolierte Leichtmetallräder dürfen nicht bei winterlichen Straßenverhältnissen eingesetzt werden. Die Felgenoberfläche besitzt herstellungsbedingt keinen ausreichenden Korrosionsschutz und kann durch Streusalz oder Ähnliches dauerhaft beschädigt werden.

[4] Die spezielle Farbpigmentierung des Leders wirkt einer starken Aufheizung entgegen. Die im Sonnenlicht enthaltene Infrarotstrahlung wird reflektiert. Durch den Aufheizschutz kann die Oberflächentemperatur um bis zu 20 °C gesenkt werden.

[5] Nur in Verbindung mit Automatikgetriebe erhältlich.

[6] Bitte beachten Sie: Die Systeme arbeiten nur innerhalb von Systemgrenzen und unterstützen den Fahrer. Die Verantwortlichkeit und notwendige Aufmerksamkeit im Straßenverkehr verbleiben beim Fahrer.

[7] Informationen über kompatible Mobiltelefone erhalten Sie bei Ihrem Audi Partner oder unter www.audi.de/bluetooth.

[8] Audi hat keinen Einfluss darauf, welche Applikationen über das Audi smartphone interface angezeigt werden. Für die innerhalb der Applikationen angezeigten Inhalte und Funktionen sind die jeweiligen Anbieter verantwortlich.

[9] Informationen über kompatible Mobiltelefone erhalten Sie bei Ihrem Audi Partner.

[10] Abhängig von länderspezifischer Verfügbarkeit.

[11] Safelock wird nur über eine länderspezifische Codierung durch die Diebstahlwarnanlage aktiviert. Safelock allein ist keine Sonderausstattung und nicht durch den Kunden separat wählbar.

[12] Voraussetzung für den Audi connect Schlüssel ist der optionale Komfortschlüssel.

[13] Informationen über kompatible Mobiltelefone (Voraussetzung u. a. Android-Betriebssystem, NFC-Technologie und Secure-Element im Smartphone integriert) erhalten Sie bei Ihrem Audi Partner oder unter www.audi.de/bluetooth.

[14] Die aktuelle Kompatibilität des iOS-/Android-Betriebssystems finden Sie in der Beschreibung der myAudi App im jeweiligen App Store. Vorherige Registrierung unter www.audi.de/myaudi erforderlich.

[15] Verifikation Ihres myAudi Accounts beim Audi Partner notwendig.

[16] Eingetragene Marke des Verbandes der Automobilindustrie e. V. (VDA).

[17] Navigationsdaten für unterstützte Länder auf integriertem Speicher (MMI Navigation plus mit MMI touch) verfügbar. Nähere Informationen erhalten Sie bei Ihrem Audi Partner.

[18] Die ausgelieferte Kartenversion kann im halbjährlichen Rhythmus bis maximal fünf Jahre nach Produktionsende der verbauten Infotainment-Gerätegeneration kostenfrei aktualisiert werden. Die aktuellen Navigationsdaten werden auf der myAudi Plattform unter www.audi.de/myaudi zum Download bereitgestellt und können via USB-Speichermedium im Fahrzeug installiert werden. In Verbindung mit Audi connect können die Karten auch direkt im Fahrzeug heruntergeladen und monatlich aktualisiert werden. Darüber hinaus ist es möglich, die neuen Navigationsdaten bei einem Audi Partner installieren zu lassen, wobei zusätzliche Kosten entstehen.

[19] Der Audi connect-Dienst Online Verkehrsinformationen plus steht für viele Länder zur Verfügung. Nähere Informationen erhalten Sie bei Ihrem Audi Partner.

[20] Verfügbar in ausgewählten Sprachen.

[21] Rechtliche Informationen und Nutzungshinweise finden Sie ab Seite 104.

[22] Die Audi connect-Dienste müssen nach 3 Jahren kostenpflichtig verlängert werden. Funktionsumfänge können landesspezifischen Einschränkungen unterliegen. Audi connect Navigation & Infotainment ist nur in Verbindung mit einem freigeschalteten MMI Navigationssystem plus vollumfänglich nutzbar.

[23] Bitte beachten Sie auch die Audi connect-Rechtshinweise ab Seite 106 für weitere Informationen.

[24] Dienst erfordert kostenpflichtiges Datenvolumen über einen Partner von Audi.

[25] Google und das Google-Logo sind eingetragene Marken von Google Inc.

[26] Verfügbar in Deutsch, Englisch, Französisch, Italienisch und Spanisch.

[27] Voraussetzung: Mobiltelefon verfügt über Bluetooth-Profil MAP (Message Access Profile). Informationen über kompatible Mobiltelefone erhalten Sie bei Ihrem Audi Partner oder unter www.audi.de/bluetooth.

[28] Ist in ausgewählten Städten und für ausgewählte Straßenzüge verfügbar.

[29] Amazon, Alexa und alle damit verbundenen Logos sind eingetragene Marken von Amazon.com Inc. oder damit verbundener Unternehmen. Die Amazon Alexa-Integration ist ausschließlich in folgenden Sprachen verfügbar: Deutsch, Englisch, Französisch, Italienisch und Spanisch. Die Systemsprache der MMI Navigation plus mit MMI touch muss auf eine durch die Amazon Alexa-Integration unterstützte Sprache eingestellt sein.

[30] Die Verantwortung für die Funktionen und Inhalte von Amazon Alexa liegt bei Amazon. Bestimmte Alexa-Funktionen sind abhängig von kompatibler Smarthome-Technologie.

[31] Genauere Informationen zur Verfügbarkeit erhalten Sie von Ihrem Audi Partner.

[32] Nur für Android-Geräte. Informationen über kompatible Mobiltelefone erhalten Sie bei Ihrem Audi Partner oder unter www.audi.de/bluetooth.

[33] Die kabellose Verbindung ist nur in Ländern mit erlaubter 5-GHz-Übertragung möglich.

[34] Die Nutzung des Head-up Displays ist mit polarisierenden Sonnenbrillengläsern eingeschränkt.

(C) auto-preisliste.de: Dateinutzung ist nur zum privaten Gebrauch gestattet

Archiv: www.auto-preisliste.de

[35] In Gebieten mit unzureichendem GPS-Empfang oder außerhalb der Abdeckung des jeweiligen Mobilfunkanbieters können einige Funktionen/Dienste keine Daten senden/empfangen und sind ggf. nicht oder nur eingeschränkt verfügbar.
[36] Übermittlung der im MMI eingestellten Sprache. Die Sprachenverfügbarkeit des Notrufs ist länderabhängig.
[37] Vorherige Anmeldung und Aktivierung der Funktion unter www.audi.de/myaudi notwendig.
[38] Motorstart ohne Fahrzeugschlüssel nicht möglich.
[39] Nur in Verbindung mit der optionalen Standheizung.
[40] Nur in Verbindung mit der optionalen Diebstahlwarnanlage. Nur wenn Push-Mitteilungen erlaubt worden sind, um Benachrichtigungen zu erhalten.
[41] Empfang ist abhängig von lokaler digitaler Netzverfügbarkeit. Inhalt und Umfang der Zusatzinformationen sind abhängig von der Bereitstellung durch den jeweiligen Radiosender.
[42] Funktionsinhalte können je nach Länderverfügbarkeit und Fahrzeugkonfiguration abweichen.
[43] Nur bei werksseitig verbauten Anhängevorrichtungen.
[44] Aktivierung mit „Hey Audi“ ist erst ab einem Produktionsdatum nach voraussichtlich KW 30/20 verfügbar.
[45] Die Amazon Alexa-Integration ist erst ab einem Produktionsdatum nach voraussichtlich KW 30/20 verfügbar. Amazon, Alexa und alle damit verbundenen Logos sind eingetragene Marken von Amazon.com Inc. oder damit verbundener Unternehmen. Die Amazon Alexa-Integration ist ausschließlich in folgenden Sprachen verfügbar: Deutsch, Englisch, Französisch, Italienisch und Spanisch. Die Systemsprache der MMI Navigation plus mit MMI touch muss auf eine durch die Amazon Alexa-Integration unterstützte Sprache eingestellt sein.
[46] Nur in Verbindung mit dem optionalen Audi connect Schlüssel.
[47] Der angegebene Wert wurde nach dem vorgeschriebenen Messverfahren (UN-R 85 in der gegenwärtig geltenden Fassung) ermittelt.
[48] Fahrzeugleergewicht mit Fahrer (75 kg) und Kraftstoffbehälter zu 90 % gefüllt, ermittelt nach der VO (EU) 1230/2012 in der gegenwärtig geltenden Fassung. Durch Sonderausstattungen können sich das Leergewicht und der Luftwiderstandsbeiwert des Fahrzeugs erhöhen, wodurch die mögliche Nutzlast bzw. Höchstgeschwindigkeit entsprechend verringert wird.
[49] Mit zunehmender Höhe verringert sich zwangsläufig die Motorleistung. Ab 1.000 m über Meereshöhe und je weitere 1.000 m sind jeweils 10 % vom Gespanngewicht (zul. Anhängelast + zul. Gesamtgewicht des Zugfahrzeugs) abzuziehen. Gültiger Wert Anhängelast bei werkseitig verbauter Anhängevorrichtung. Bei gewerblicher Nutzung des Fahrzeugs mit Anhängevorrichtung benötigen Sie unter bestimmten Voraussetzungen ein EG-Kontrollgerät.
[50] Höchstgeschwindigkeit mit serienmäßigen rollwiderstandsoptimierten Reifen bzw. bei optionaler Abwahl der rollwiderstandsoptimierten Reifen. Die Höchstgeschwindigkeit der ab Werk mit rollwiderstandsoptimierten Reifen ausgerüsteten Fahrzeuge ist auf 210 km/h elektronisch beschränkt.
[51] Die Verwendung von unverbleitem Kraftstoff Super schwefelfrei ROZ 95 nach DIN EN 228 wird empfohlen. Wenn nicht verfügbar: unverbleiter Kraftstoff Normal schwefelfrei ROZ 91 nach DIN EN 228 mit geringer Leistungsminderung. Kraftstoffqualität bleifrei ROZ 95 mit einem maximalen Ethanolanteil von 10 % (E10) ist grundsätzlich verwendbar. Die Angaben zum Verbrauch beziehen sich auf den Betrieb mit Kraftstoff ROZ 95 nach 692/2008/EG.
[52] Abgeregelt.
[53] Die Verwendung von Diesel schwefelfrei nach DIN EN 590 wird empfohlen. Wenn nicht verfügbar: Diesel nach DIN EN 590.
[54] Höchstgeschwindigkeit serienmäßig ohne rollwiderstandsoptimierte Reifen.

Hinweis: Sonderausstattung ersetzt in der Regel die entsprechende Serienausstattung.

(C) auto-preisliste.de: Dateinutzung ist nur zum privaten Gebrauch gestattet

Archiv: www.auto-preisliste.de

AUDI AG
85045 Ingolstadt
www.audi.de
Stand: 01. Januar 2021

Printed in Germany
133/1055.52.00

Die Angaben zu Preisen, Lieferumfang, Kraftstoff-/Stromverbrauch, CO_2-Emissionen, Leistung und zu sonstigen technischen Daten entsprechen den zum Zeitpunkt der Drucklegung vorhandenen Kenntnissen. Irrtümer, Druckfehler und Änderungen bleiben vorbehalten. Der jeweils aktuelle Datenstand kann unter www.audi.de abgerufen werden. Nachdruck, auch auszugsweise, nur mit schriftlicher Genehmigung der AUDI AG.
Alle Angaben basieren auf den Merkmalen des deutschen Marktes. Marktindividuell kann es zu Abweichungen kommen.

Das Papier dieses Katalogs wurde aus chlorfrei gebleichtem Zellstoff hergestellt.

(C) auto-preisliste.de: Datennutzung ist nur zum privaten Gebrauch gestattet