Audi Vorsprung durch Technik

Archiv: www.auto-preisliste.de

A8

Preisliste
Audi A8/A8 L
Audi S8

(C) auto-preisliste.de: Dateinutzung ist nur zum privaten Gebrauch gestattet

Archiv: www.auto-preisliste.de

Inhaltsverzeichnis

(C) auto-preisliste.de. Dateinutzung ist nur zum privaten Gebrauch gestattet

Archiv: www.auto-preisliste.de

Grundmodelle

04 Audi A8, Audi A8 L
14 Audi S8

Exterieur

22 Lackierungen
24 Räder
30 Ausstattungs- und Designpakete
31 Licht
36 Spiegel und Dachsysteme
39 Schließsysteme
41 Verglasung
43 Weitere Außenausstattungen

Interieur

46 Innenraumfarben
49 Ausstattungs- und Designpakete
54 Sitzbezüge/Lederausstattungen
58 Sitze für Fahrer und Beifahrer
62 Sitze im Fond
64 Sitze/Sitzkomfort
68 Dekorelemente
72 Dachhimmel
73 Lenkräder/Schalt-/Wählhebel/ Bedienelemente
75 Klimatisierung
77 Office- und Komfortausstattungen
78 Gepäcksicherungs- und Ablagesysteme
79 Weitere Innenausstattungen

Technologien

82 MMI und Navigationssysteme
84 Radio- und TV-Anlagen
88 Telefon und Kommunikation
91 Assistenzsysteme
97 Fahrwerke/Bremsen
100 Technik/Sicherheit

Audi connect

102 Audi connect

Zubehör

108 Audi Original Zubehör

112 Audi Anschlussgarantie
112 Audi Neuwagenabholung
113 Klassifizierung von Reifenparametern
114 Abmessungen
116 Technische Daten

(C) auto-preisliste.de. Dateinutzung ist nur zum privaten Gebrauch gestattet

Audi A8

Archiv: www.auto-preisliste.de

(C) auto-preisliste.de. Datennutzung ist nur zum privaten Gebrauch gestattet

Archiv: www.auto-preisliste.de

(C) auto-preisliste.de. Dateinutzung ist nur zum privaten Gebrauch gestattet

Archiv: www.auto-preisliste.de

(C) auto-preisliste.de. Datennutzung ist nur zum privaten Gebrauch gestattet

Archiv www.auto-preisliste.de

(C) auto-preisliste.de. Dateinutzung ist nur zum privaten Gebrauch gestattet

Audi A8 L

Archiv: www.auto-preisliste.de

(C) auto-preisliste.de: Dateinutzung ist nur zum privaten Gebrauch gestattet

Archiv: www.auto-preisliste.de

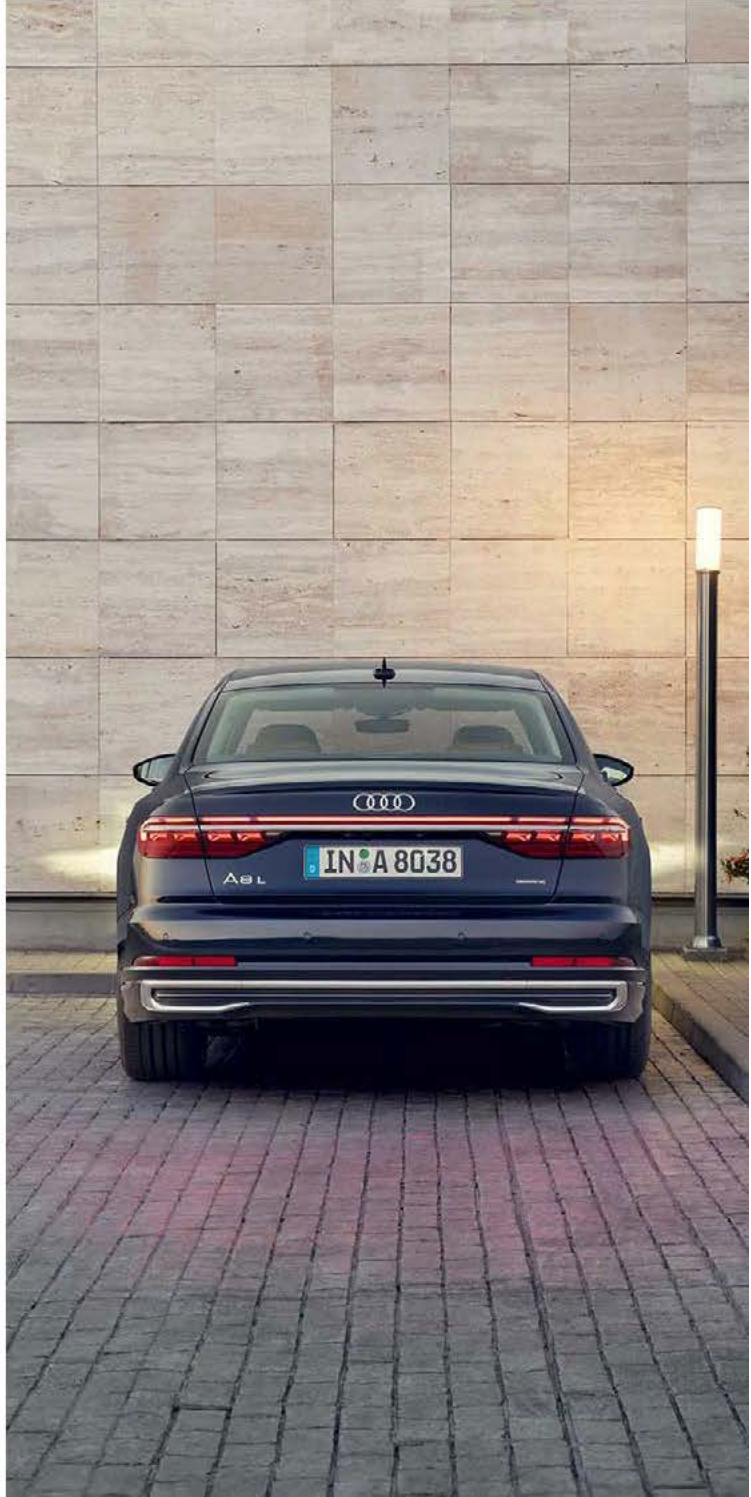

(C) auto-preisliste.de: Dateinutzung ist nur zum privaten Gebrauch gestattet

Archiv www.auto-preisliste.de

(C) auto-preisliste.de. Dateinutzung ist nur zum privaten Gebrauch gestattet

Archiv: www.auto-preisliste.de

(C) auto-preisliste.de: Dateinutzung ist nur zum privaten Gebrauch gestattet

Archiv: www.auto-preisliste.de

Grundmodelle

Audi A8/A8 L – Dieselfahrzeuge

Antrieb		Zylinder	Hubraum in cm³	Leistung maximal in kW (PS)	Drehmoment maximal in Nm	EUR inkl. 19 % MwSt.[1] EUR ohne MwSt.[1] Bestellschlüssel
A8 50 TDI quattro	tiptronic 8-stufig	6	2.967	210 (286)	600	**97.800,–** 82.184,87 4NC04A
A8 L 50 TDI quattro	tiptronic 8-stufig	6	2.967	210 (286)	600	**101.300,–** 85.126,05 4NL04A

Technische Daten, Verbrauchs- und Emissionswerte finden Sie ab Seite 116. Erläuterungen zu den Fußnoten finden Sie ab Seite 118.

(C) auto-preisliste.de: Dateinutzung ist nur zum privaten Gebrauch gestattet

Archiv: www.auto-preisliste.de

Audi A8/A8 L – Benzinfahrzeuge

Antrieb		Zylinder	Hubraum in cm³	Leistung maximal in kW (PS)	Drehmoment maximal in Nm	EUR inkl. 19 % MwSt.[1] EUR ohne MwSt.[1] Bestellschlüssel
A8 55 TFSI quattro	tiptronic 8-stufig	6	2.995	250 (340)	500	**99.500,–** 83.613,45 4NC0DA
A8 L 55 TFSI quattro	tiptronic 8-stufig	6	2.995	250 (340)	500	**103.000,–** 86.554,62 4NL0DA
A8 60 TFSI quattro	tiptronic 8-stufig	8	3.996	338 (460)	660	**120.500,–** 101.260,50 4NC0EA
A8 60 L TFSI quattro	tiptronic 8-stufig	8	3.996	338 (460)	660	**124.000,–** 104.201,68 4NL0EA

(C) auto-preisliste.de: Dateinutzung ist nur zum privaten Gebrauch gestattet

Audi S8

Archiv: www.auto-preisliste.de

(C) auto-preisliste.de: Dateinutzung ist nur zum privaten Gebrauch gestattet

Archiv: www.auto-preisliste.de

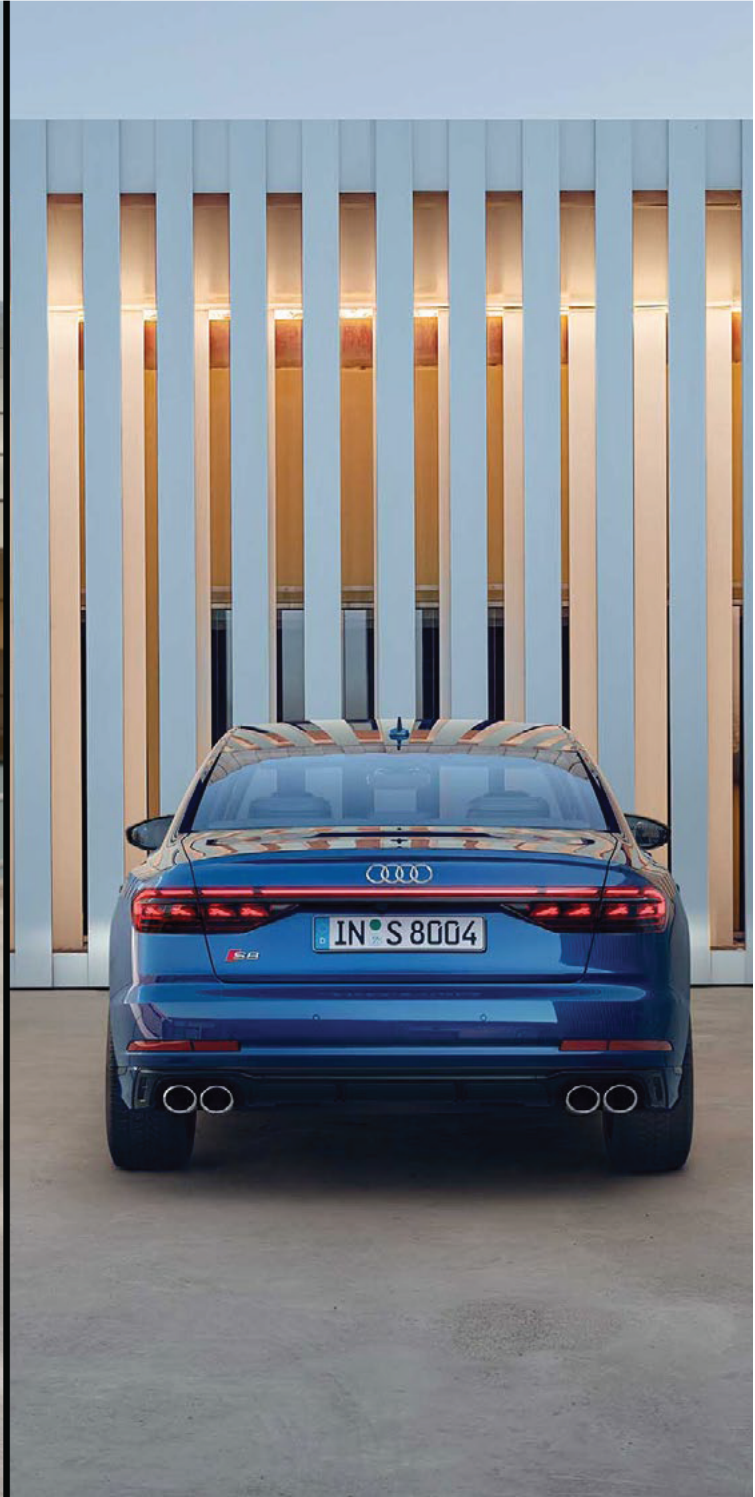

(C) auto-preisliste.de: Dateinutzung ist nur zum privaten Gebrauch gestattet

Archiv: www.auto-preisliste.de

(C) auto-preisliste.de. Dateinutzung ist nur zum privaten Gebrauch gestattet

Archiv: www.auto-preisliste.de

(C) auto-preisliste.de: Datennutzung ist nur zum privaten Gebrauch gestattet

Archiv: www.auto-preisliste.de

Grundmodell

Audi S8 TFSI

Antrieb		Zylinder	Hubraum in cm³	Leistung maximal in kW (PS)	Drehmoment maximal in Nm	EUR inkl. 19 % MwSt.[1] EUR ohne MwSt.[1] Bestellschlüssel
S8 TFSI quattro	tiptronic 8-stufig	8	3.996	420 (571)	800	**144.800,–** 121.680,67 4NCSSA

Technische Daten, Verbrauchs- und Emissionswerte finden Sie ab Seite 116. Erläuterungen zu den Fußnoten finden Sie ab Seite 118.

(C) auto-preisliste.de: Dateinutzung ist nur zum privaten Gebrauch gestattet

Archiv: www.auto-preisliste.de

(C) auto-preisliste.de: Dateinutzung ist nur zum privaten Gebrauch gestattet

Archiv: www.auto-preisliste.de

Exterieur

(C) auto-preisliste.de: Dateinutzung ist nur zum privaten Gebrauch gestattet

Archiv: www.auto-preisliste.de

(C) auto-preisliste.de: Dateinutzung ist nur zum privaten Gebrauch gestattet

Archiv: www.auto-preisliste.de

Lackierungen

	EUR inkl. 19 % MwSt.[1] EUR ohne MwSt.[1]	A8 50 TDI quattro A8 55 TFSI quattro	A8 60 TFSI quattro	S8 TFSI quattro	A8 L 50 TDI quattro A8 L 55 TFSI quattro	A8 L 60 TFSI quattro
Unilackierung						
A2 ▸ Brillantschwarz		○	○	○	○	○
Metalliclackierungen	1.110,– 932,77	●	●	●	●	●
M4 ▸ Distriktgrün Metallic						
2Y ▸ Gletscherweis Metallic						
Z8 ▸ Terragrau Metallic Hinweis: nicht in Verbindung mit S line Exterieur						
5U ▸ Firmamentblau Metallic						
H1 ▸ Manhattangrau Metallic Hinweis: nicht in Verbindung mit S line Exterieur						
6I ▸ Ultrablau Metallic Hinweis: nur in Verbindung mit S line Exterieur						
L5 ▸ Florettsilber Metallic						
0E ▸ Mythosschwarz Metallic						
F4 ▸ Vesuvgrau Metallic						
Perleffektlackierungen	1.110,– 932,77	●	●	●	●	●
6Y ▸ Daytonagrau Perleffekt						

● = als Sonderausstattung lieferbar ○ = Serienausstattung – = kein Angebot. Erläuterungen zu den Fußnoten finden Sie ab Seite 118.

(C) auto-preisliste.de. Datennutzung ist nur zum privaten Gebrauch gestattet

Archiv: www.auto-preisliste.de

(C) auto-preisliste.de: Dateinutzung ist nur zum privaten Gebrauch gestattet

Räder

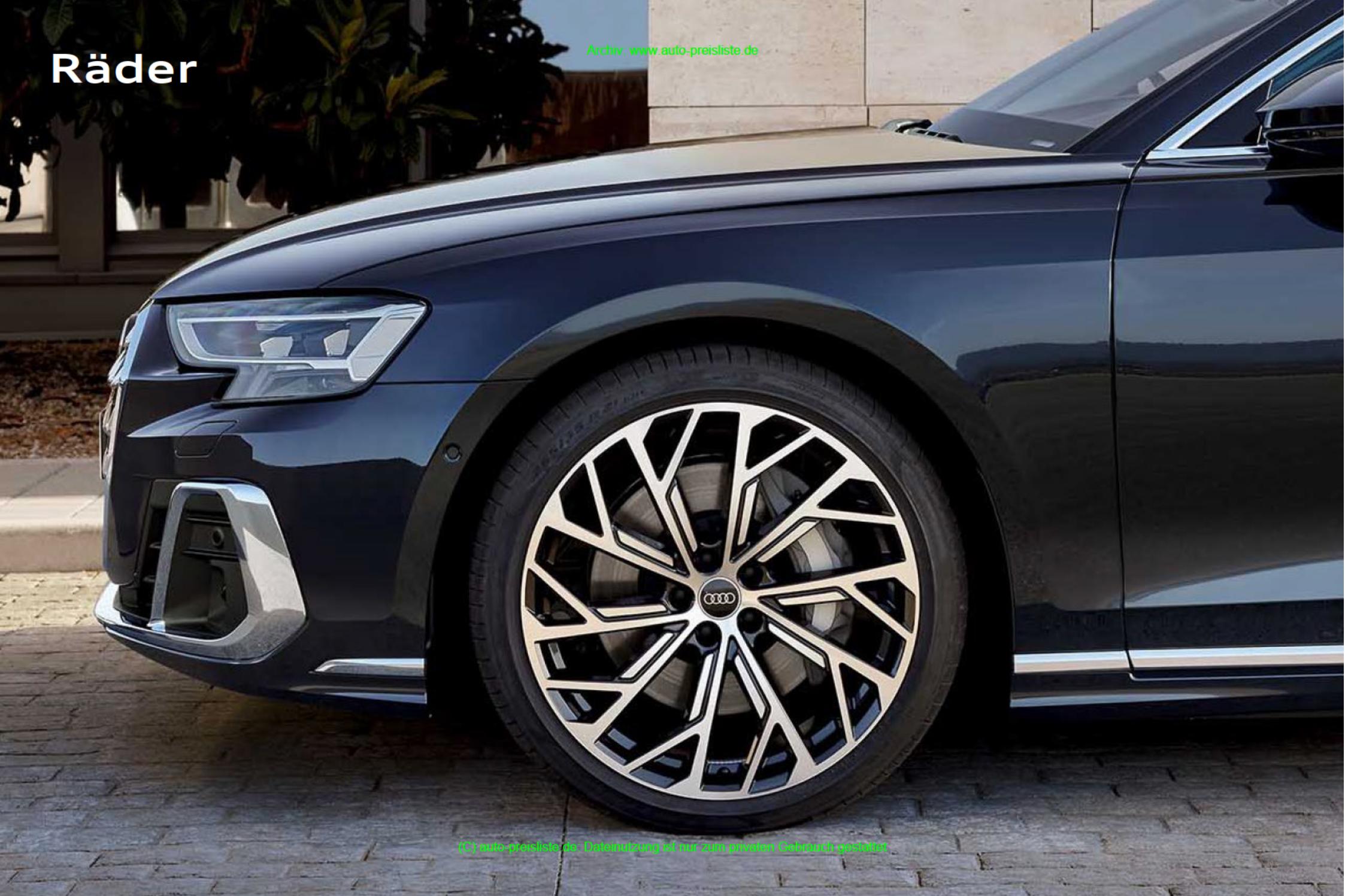

Archiv: www.auto-preisliste.de

(C) auto-preisliste.de. Dateinutzung ist nur zum privaten Gebrauch gestattet

Archiv: www.auto-preisliste.de

Sommerräder

		Bestellschlüssel	EUR inkl. 19 % MwSt.[1] EUR ohne MwSt.[1]	A8 50 TDI quattro A8 55 TFSI quattro	A8 60 TFSI quattro	S8 TFSI quattro	A8 L 50 TDI quattro A8 L 55 TFSI quattro	A8 L 60 TFSI quattro
	Räder, 5-V-Speichen, 8,0 J × 18, Reifen 235/55 R 18 Leichtmetallräder Größe 8,0 J x 18 mit Reifen 235/55 R 18			○	–	–	○	–
	Räder, 15-Speichen, 9,0 J × 19, Reifen 255/45 R 19 Leichtmetallräder Größe 9,0 J × 19 mit Reifen 255/45 R 19	CW4	**1.700,–** 1.428,57	●	○	–	●	○
	Räder, 5-Arm-Turbine, graphitgrau, glanzgedreht[2], 9,0 J × 19, Reifen 255/45 R 19 Leichtmetallräder Größe 9,0 J × 19 mit Reifen 255/45 R 19	C9W	**200,–** 168,07 **1.900,–** 1.596,64	– ●	● –	– –	– ●	● –
	Räder, 5-Speichen-Blade, 9,0 J × 19, Reifen 255/45 R 19 Leichtmetallräder Größe 9,0 J × 19 mit Reifen 255/45 R 19	45W	**200,–** 168,07 **1.900,–** 1.596,64	– ●	● –	– –	– ●	● –
	Räder, 5-Doppelspeichen S-Design, galvanosilber, 9,0 J × 20, Reifen 265/40 R 20 Leichtmetallräder Größe 9,0 J × 20 mit Reifen 265/40 R 20	43N	**1.400,–** 1.176,47 **3.100,–** 2.605,04	– ●	● –	○ ○	– ●	● –

● = als Sonderausstattung lieferbar ○ = Serienausstattung – = kein Angebot. Informationen zur Klassifizierung von Reifenparametern finden Sie auf Seite 113. Erläuterungen zu den Fußnoten finden Sie ab Seite 118.

(C) auto-preisliste.de: Datennutzung ist nur zum privaten Gebrauch gestattet

Archiv: www.auto-preisliste.de

Sommerräder

	Bestellschlüssel	EUR inkl. 19 % MwSt.[1] EUR ohne MwSt.[1]	A8 50 TDI quattro A8 55 TFSI quattro	A8 60 TFSI quattro	S8 TFSI quattro	A8 L 50 TDI quattro A8 L 55 TFSI quattro	A8 L 60 TFSI quattro
Räder, 10-Speichen-Y, anthrazitschwarz, glanzgedreht[2], 9,0 J × 20, Reifen 265/40 R 20 Leichtmetallräder, geschmiedet Größe 9,0 J × 20 mit Reifen 265/40 R 20	42H	**1.400,–** 1.176,47 **3.100,–** 2.605,04	– ● ●	● – –	– – –	– ● ●	● – –
Räder, 5-Doppelarm, 9,0 J × 20, Reifen 265/40 R 20 Leichtmetallräder Größe 9,0 J × 20 mit Reifen 265/40 R 20	42G	**1.400,–** 1.176,47 **3.100,–** 2.605,04	– ● ●	● – –	– – –	– ● ●	● – –
Räder, 10-Parallelspeichen, graphitgrau, glanzgedreht[2], 9,0 J × 20, Reifen 265/40 R 20 Leichtmetallräder, geschmiedet Größe 9,0 J × 20 mit Reifen 265/40 R 20	CJ4	**1.400,–** 1.176,47 **3.100,–** 2.605,04	– ● ●	● – –	– – –	– ● ●	● – –
Räder, 20-Speichen-Struktur, graphitgrau, glanzgedreht[2], 9,0 J × 20, Reifen 265/40 R 20 Leichtmetallräder Größe 9,0 J × 20 mit Reifen 265/40 R 20	F06	**1.400,–** 1.176,47 **3.100,–** 2.605,04	– ● ●	● – –	– – –	– ● ●	● – –
Räder Audi Sport, 5-V-Speichen-Stern, anthrazitschwarz, glanzgedreht[2], 9,0 J × 20, Reifen 265/40 R 20 Leichtmetallräder Größe 9,0 J × 20 mit Reifen 265/40 R 20 Ein Angebot der Audi Sport GmbH	46A	**600,–** 504,20 **2.000,–** 1.680,67 **3.700,–** 3.109,24	– – ● – ●	– ● – ● –	● – – – –	– – – ● ●	– ● – – –

● = als Sonderausstattung lieferbar ○ = Serienausstattung – = kein Angebot. Informationen zur Klassifizierung von Reifenparametern finden Sie auf Seite 113. Erläuterungen zu den Fußnoten finden Sie ab Seite 118.

(C) auto-preisliste.de: Datennutzung ist nur zum privaten Gebrauch gestattet

Archiv: www.auto-preisliste.de

		Bestellschlüssel	EUR inkl. 19 % MwSt.[1] EUR ohne MwSt.[1]	A8 50 TDI quattro A8 55 TFSI quattro	A8 60 TFSI quattro	S8 TFSI quattro	A8 L 50 TDI quattro A8 L 55 TFSI quattro	A8 L 60 TFSI quattro
	Räder, 5-Doppelspeichen-Stern S-Design, 9,0 J × 21, Reifen 265/35 R 21 Leichtmetallräder Größe 9,0 J × 21 mit Reifen 265/35 R 21	F11	**1.500,–** 1.260,50	–	–	●	–	–
	Räder Audi Sport, 7-Arm-Dynamik, platingrau, 9,0 J × 21, Reifen 265/35 R 21 Leichtmetallräder Größe 9,0 J × 21 mit Reifen 265/35 R 21 Ein Angebot der Audi Sport GmbH	43P	**2.240,–** 1.882,35 **2.640,–** 2.218,49 **4.340,–** 3.647,06	– – ●	– ● –	● – –	– – ●	– ● –
	Räder Audi Sport, 10-Speichen-Stern, schwarz, 9,0 J × 21, Reifen 265/35 R 21 Leichtmetallräder Größe 9,0 J × 21 mit Reifen 265/35 R 21 Ein Angebot der Audi Sport GmbH	C5J	**2.240,–** 1.882,35 **2.640,–** 2.218,49 **4.340,–** 3.647,06	– – –/●	– ● –	● – –	– – –/●	– ● –
	Räder Audi Sport, 10-Y-Speichen-Evo, anthrazitschwarz, glanzgedreht[2], 9,0 J × 21, Reifen 265/35 R 21 Leichtmetallräder Größe 9,0 J × 21 mit Reifen 265/35 R 21 Ein Angebot der Audi Sport GmbH	41J	**2.300,–** 1.932,77 **2.700,–** 2.268,91 **4.400,–** 3.697,48	– – –/●	– ● –	● – –	– – –/●	– ● –

(C) auto-preisliste.de: Dateinutzung ist nur zum privaten Gebrauch gestattet

Winterräder

Archiv: www.auto-preisliste.de

		Bestellschlüssel	EUR inkl. 19 % MwSt.[1] EUR ohne MwSt.[1]	A8 50 TDI quattro A8 55 TFSI quattro	A8 60 TFSI quattro	S8 TFSI quattro	A8 L 50 TDI quattro A8 L 55 TFSI quattro	A8 L 60 TFSI quattro
	Räder, 5-V-Speichen, 8,0 J × 18, Winterreifen 235/55 R 18 Leichtmetallräder Größe 8,0 J × 18 mit Reifen 235/55 R 18 schneekettentauglich, zulässige Höchstgeschwindigkeit 210 km/h	7FC	**2.300,–** 1.932,77	●	–	–	●	–
	Räder, 5-Arm, 8,0 J × 19, Winterreifen 235/50 R 19 Leichtmetallräder Größe 8,0 J × 19 mit Reifen 235/50 R 19 schneekettentauglich, zulässige Höchstgeschwindigkeit 210 km/h	7FD	**3.000,–** 2.521,01	●	●	●	●	●
	Räder, 10-Parallelspeichen, 9,0 J × 20, Winterreifen 265/40 R 20 Leichtmetallräder Größe 9,0 J × 20 mit Reifen 265/40 R 20 schneekettentauglich, zulässige Höchstgeschwindigkeit 240 km/h	7BG	**3.500,–** 2.941,18	●	●	●	●	●

● = als Sonderausstattung lieferbar ○ = Serienausstattung – = kein Angebot. Informationen zur Klassifizierung von Reifenparametern finden Sie auf Seite 113. Erläuterungen zu den Fußnoten finden Sie ab Seite 118.

(C) auto-preisliste.de: Datennutzung ist nur zum privaten Gebrauch gestattet

Archiv: www.auto-preisliste.de

Räder Sonstiges

		Bestellschlüssel	EUR inkl. 19 % MwSt.[1] EUR ohne MwSt.[1]	A8 50 TDI quattro A8 55 TFSI quattro	A8 60 TFSI quattro	S8 TFSI quattro	A8 L 50 TDI quattro A8 L 55 TFSI quattro	A8 L 60 TFSI quattro
Reifendruck-Kontrollanzeige	optische und akustische Warnung bei Druckverlust an einem oder mehreren Rädern, Anzeige im Audi virtual cockpit			○	○	○	○	○
Reifendruck-Kontrollsystem	Sensoren überwachen während der Fahrt den eingestellten Luftdruck der Laufräder, auch bei werksseitig gelieferten Winterrädern. Optische und akustische Warnung bei Druckverlust an einem oder mehreren Rädern, Anzeige im Audi virtual cockpit und MMI. Status der Luftdrücke und Temperaturen der einzelnen Räder werden während der Fahrt im MMI-System angezeigt.	7K3	**300,–** 252,10	●	●	●	●	●
Reifenreparaturset	mit 12-Volt-Kompressor und Reifendichtmittel, unter der Ladebodenabdeckung im Gepäckraum; Höchstgeschwindigkeit 80 km/h			○	○	○	○	○
Radschrauben mit Diebstahlsicherung und Radlöseerkennung	Radschrauben können nur mit dem mitgelieferten Adapter gelöst werden. Der Adapterkopf hat eine an die Radschrauben des Fahrzeugs individuell angepasste Form und kann ausschließlich für diese verwendet werden. Die Radlöseerkennung registriert eine Lockerung der Radschrauben durch einen Softwarealgorithmus in der ESC und signalisiert dies der fahrenden Person direkt im Audi virtual cockpit. Der Warnhinweis erfolgt mit Anzeige des betroffenen Rads. Dadurch kann die fahrende Person sofort reagieren und weitere Schäden und kritische Situationen verhindern. Das System wird beim Neustart des Motors automatisch zurückgesetzt. Erkennt die Radlöseerkennung immer noch eine Lockerung der Radschrauben, erfolgt eine erneute Warnung.			○	○	○	○	○
Bordwerkzeug				○	○	○	○	○
Bordwerkzeug und Wagenheber	Hinweis: nur in Verbindung mit Reserverad platzsparend verfügbar	1S1	ohne Mehrpreis	●	●	●	●	●
Reserverad platzsparend		1G5	**200,–** 168,07	●	●	●	●	●
Audi Neuwagen-Reifengarantie	die Audi Neuwagen-Reifengarantie mit 36 Monaten Laufzeit ab Fahrzeugübergabe an den Erstkunden[3] – für alle Audi Modelle Mit dem Erwerb Ihres neuen Audi durch Kauf, Finanzierung oder Leasing erhalten Sie auf alle ab Werk am Fahrzeug montierten Audi Original Reifen die Audi Neuwagen-Reifengarantie inklusive. Hiervon erfasst sind auch zusätzliche Audi Original Reifen als Teil von Winterkompletträdern (4 Stück), die Sie zusammen mit Ihrem neuen Audi erwerben.	Y4R	ohne Mehrpreis	●	●	●	●	●

(C) auto-preisliste.de: Dateinutzung ist nur zum privaten Gebrauch gestattet

Archiv: www.auto-preisliste.de

Ausstattungs- und Designpakete

		Bestellschlüssel	EUR inkl. 19 % MwSt.[1] EUR ohne MwSt.[1]	A8 50 TDI quattro A8 55 TFSI quattro	A8 60 TFSI quattro	S8 TFSI quattro	A8 L 50 TDI quattro A8 L 55 TFSI quattro	A8 L 60 TFSI quattro
Chrom-Exterieurpaket	Das Chrom-Exterieurpaket beinhaltet: ▸ zusätzliche Chromleiste im Stoßfänger vorn ▸ zusätzliche Chromleiste im Stoßfänger hinten ▸ Chromeinleger in den Türgriffen ▸ Kombination mit Bremssätteln in Schwarz lackiert (empfohlen)	2K9	**590,–** 495,80	●	●	–	●	●
Optikpaket schwarz[4]	Das Optikpaket schwarz beinhaltet schwarze Akzente im Bereich des Audi Singleframe, der Zierleisten an den Seitenscheiben und der Stoßfänger vorn und hinten. Hinweis: im A8 nur in Verbindung mit S line Exterieurpaket erhältlich	4ZD	**1.000,–** 840,34	●	●	●	●	●
Optikpaket schwarz plus	Optikpaket schwarz mit Audi Ringen vorn und hinten sowie der Modellbezeichnung am Heck links in Schwarz Hinweis: im A8 nur in Verbindung mit S line Exterieurpaket erhältlich	4ZP	**1.250,–** 1.050,42	●	●	●	●	●
S line Exterieurpaket	Das S line Exterieurpaket beinhaltet: ▸ Stoßfänger S line vorn und hinten ▸ S-spezifisches Kühlerschutzgitter ▸ S line-Emblem auf den vorderen Kotflügeln	PQD	**1.950,–** 1.638,66	●	●	–	●	●

● = als Sonderausstattung lieferbar ○ = Serienausstattung – = kein Angebot. Erläuterungen zu den Fußnoten finden Sie ab Seite 118.

(C) auto-preisliste.de. Datennutzung ist nur zum privaten Gebrauch gestattet

Licht

Archiv: www.auto-preisliste.de

	Bestellschlüssel	EUR inkl. 19 % MwSt.[1] EUR ohne MwSt.[1]	A8 50 TDI quattro A8 55 TFSI quattro	A8 60 TFSI quattro	S8 TFSI quattro	A8 L 50 TDI quattro A8 L 55 TFSI quattro	A8 L 60 TFSI quattro
Tagfahrlicht			○	○	○	○	○
HD Matrix LED-Scheinwerfer mit dynamischer Lichtinszenierung und dynamischem Blinklicht Die HD Matrix LED-Scheinwerfer mit dynamischer Lichtinszenierung und dynamischem Blinklicht beinhalten folgende Funktionalitäten: ▸ dynamisches Blinklicht ▸ dynamische Lichtinszenierung der Coming-Home-/Leaving-Home-Funktion ▸ optisch aufgewertetes Tagfahrlicht ▸ Abblendlicht ▸ Fernlicht ▸ Positionslicht ▸ Abbiegelicht (Ergänzung der seitlichen Ausleuchtung beim Abbiegen) ▸ Allwetterlicht (zur Verringerung der Eigenblendung bei schlechten Sichtverhältnissen) ▸ Rangierlicht (Ausleuchtung des Rangierbereichs vorn seitlich beim Rückwärtsfahren) ▸ Autobahnlicht (erweiterte Leuchtreichweite bei hohen Geschwindigkeiten) ▸ automatisch-dynamische Leuchtweitenregulierung ▸ statisches Kurvenlicht ▸ Markierungslicht (in Verbindung mit optionalem Nachtsichtassistenten[5])			○	○	○	○	○

(C) auto-preisliste.de: Dateinutzung ist nur zum privaten Gebrauch gestattet

Archiv: www.auto-preisliste.de

Licht

		Bestellschlüssel	EUR inkl. 19 % MwSt.[1] EUR ohne MwSt.[1]	A8 50 TDI quattro A8 55 TFSI quattro	A8 60 TFSI quattro	S8 TFSI quattro	A8 L 50 TDI quattro A8 L 55 TFSI quattro	A8 L 60 TFSI quattro
HD Matrix LED-Scheinwerfer mit dynamischer Lichtinszenierung und dynamischem Blinklicht (Fortsetzung)	HD Matrix LED-Scheinwerfer mit dynamischer Lichtinszenierung und dynamischem Blinklicht werden zu prägenden Elementen einer progressiven Designsprache. Mit seiner aufregenden Lichtsignatur ist der Audi A8/A8 L/S8 auf den ersten Blick wiedererkennbar. Bei Tag und bei Nacht. Die innovativen, mehrzeiligen HD Matrix LED-Scheinwerfer ermöglichen durch ihre höhere Auflösung eine präzisere Ausleuchtung der Straße im Vergleich zu Matrix LED-Scheinwerfern. Blendeffekte gegenüber entgegenkommenden bzw. vorausfahrenden Fahrzeugen können deutlich reduziert werden. Werden diese durch das Kamerasystem erkannt, blendet das System selektiv nur den Bereich des erkannten Fahrzeugs aus, während in den restlichen Segmenten das Fernlicht aktiv bleibt. Die aktive und dynamische Lichtverteilung wird sowohl im Abblendlichtbereich als auch bei Fernlicht durch das Zu- und Abschalten einzelner Lichtsegmente erreicht. Lichtfunktionen werden als dynamische Vorgänge im Scheinwerfer sichtbar. Die deutlich verbesserte Ausleuchtung der Fahrbahn gegenüber Matrix LED-Scheinwerfern erhöht die Sicherheit und den Komfort bei Fahrten in der Dunkelheit. In Verbindung mit dem optionalen Nachtsichtassistenten[5] steht zusätzlich die Funktion Markierungslicht zur Verfügung. Zur Markierung erkannter Fußgänger_innen blinken einzelne LEDs mehrmals pulsartig auf und heben so die Fußgänger_innen deutlich gegenüber ihrem Umfeld hervor. Sichtbare Akzente. Das dynamische Blinklicht überzeugt durch den markanten dynamischen und gut wahrnehmbaren Verlauf beim Blinken. Ein Band von LEDs wird segmentweise im Takt von wenigen Millisekunden nacheinander angesteuert und erzeugt optisch eine Lichtbewegung in die jeweilige Abbiegerichtung.							
OLED-Heckleuchten mit spezifischer Schlusslichtsignatur 1	Heckleuchten mit innovativer OLED-Technologie machen den Audi A8/A8 L unverwechselbar. Das markante Lichtdesign wird durch eine sehr homogene Ausleuchtung betont. In jeder Rückleuchte befinden sich drei hauchdünne Leuchtkörper. Die OLEDs sind mehrfach in einzelne schaltbare Segmente aufgeteilt, deren dreidimensionale Anordnung faszinierende Lichtszenarien möglich macht. Zur individuellen Anpassung des Fahrzeugs stehen verschiedene Designs der Schlusslichtsignatur beim Fahrzeugkauf zur Auswahl. Je nach Fahrmodus wird im Stand zudem der Charakter der Schlusslichtsignatur automatisch angepasst. Fast futuristisch mutet die dynamische Lichtinszenierung der Coming-Home-/Leaving-Home-Funktion an. Auch sie ist auf die gewählte Schlusslichtsignatur abgestimmt. Selbst in ausgeschaltetem Zustand faszinieren die OLED-Heckleuchten mit ihrem progressiven Design. Die OLED-Heckleuchten kommen ohne weitere Reflektoren, Lichtleiter oder zusätzliche Optiken aus. OLEDs sind organische Leuchtdioden. Der Begriff kommt aus dem Englischen und ist die Abkürzung für Organic Light Emitting Diodes. Anders als LEDs bestehen sie aus einem organischen, pastösen Material, bei dem unter Spannung die darin eingeschlossenen Moleküle Photonen abgeben. Die Fläche leuchtet dadurch auf.			○	○	–	○	○

● = als Sonderausstattung lieferbar ○ = Serienausstattung – = kein Angebot. Erläuterungen zu den Fußnoten finden Sie ab Seite 118.

(C) auto-preisliste.de. Datennutzung ist nur zum privaten Gebrauch gestattet

Archiv: www.auto-preisliste.de

		Bestellschlüssel	**EUR inkl. 19 % MwSt.**[1] EUR ohne MwSt.[1]	**A8 50 TDI quattro A8 55 TFSI quattro**	**A8 60 TFSI quattro**	**S8 TFSI quattro**	**A8 L 50 TDI quattro A8 L 55 TFSI quattro**	**A8 L 60 TFSI quattro**
OLED-Heckleuchten mit spezifischer Schlusslichtsignatur 2	Heckleuchten mit innovativer OLED-Technologie machen den Audi S8 unverwechselbar. Das markante Lichtdesign wird durch eine sehr homogene Ausleuchtung betont. In jeder Rückleuchte befinden sich drei hauchdünne Leuchtkörper. Die OLEDs sind mehrfach in einzelne schaltbare Segmente aufgeteilt, deren dreidimensionale Anordnung faszinierende Lichtszenarien möglich macht. Die OLED-Heckleuchten kommen ohne weitere Reflektoren, Lichtleiter oder zusätzliche Optiken aus. Dadurch sind sie effizient und leicht. Zur individuellen Anpassung des Fahrzeugs stehen verschiedene Designs der Schlusslichtsignatur beim Fahrzeugkauf zur Auswahl. Je nach Fahrmodus wird während der Nutzung zudem der Charakter der Schlusslichtsignatur automatisch angepasst. Die digitalen OLED-Heckleuchten halten eine Annäherungserkennung[6] bereit: Wenn das Fahrzeug steht und sich ein weiteres Fahrzeug oder andere Verkehrsteilnehmende von hinten auf weniger als 2 Meter annähern, werden alle OLED-Segmente als sichtbare Flächenvergrößerung automatisch aktiviert. Fast futuristisch mutet die dynamische Lichtinszenierung der Coming-Home-/Leaving-Home-Funktion an. Auch sie ist auf die gewählte Schlusslichtsignatur abgestimmt. Selbst in ausgeschaltetem Zustand faszinieren die OLED-Heckleuchten mit ihrem progressiven Design. OLEDs sind organische Leuchtdioden. Der Begriff kommt aus dem Englischen und ist die Abkürzung für Organic Light Emitting Diodes. Anders als LEDs bestehen sie aus einem organischen, pastösen Material, bei dem unter Spannung die darin eingeschlossenen Moleküle Photonen abgeben. Die Fläche leuchtet dadurch auf.			–	–	○	–	–
OLED-Heckleuchten mit spezifischer Schlusslichtsignatur 3	Heckleuchten mit innovativer OLED-Technologie machen den Audi A8/A8 L/S8 unverwechselbar. Das markante Lichtdesign wird durch eine sehr homogene Ausleuchtung betont. In jeder Rückleuchte befinden sich drei hauchdünne Leuchtkörper. Die OLEDs sind mehrfach in einzelne schaltbare Segmente aufgeteilt, deren dreidimensionale Anordnung faszinierende Lichtszenarien möglich macht. Zur individuellen Anpassung des Fahrzeugs stehen verschiedene Designs der Schlusslichtsignatur beim Fahrzeugkauf zur Auswahl. Je nach Fahrmodus wird im Stand zudem der Charakter der Schlusslichtsignatur automatisch angepasst. Fast futuristisch mutet die dynamische Lichtinszenierung der Coming-Home-/Leaving-Home-Funktion an. Auch sie ist auf die gewählte Schlusslichtsignatur abgestimmt. Selbst in ausgeschaltetem Zustand faszinieren die OLED-Heckleuchten mit ihrem progressiven Design. Die OLED-Heckleuchten kommen ohne weitere Reflektoren, Lichtleiter oder zusätzliche Optiken aus. OLEDs sind organische Leuchtdioden. Der Begriff kommt aus dem Englischen und ist die Abkürzung für Organic Light Emitting Diodes. Anders als LEDs bestehen sie aus einem organischen, pastösen Material, bei dem unter Spannung die darin eingeschlossenen Moleküle Photonen abgeben. Die Fläche leuchtet dadurch auf.	8VZ	ohne Mehrpreis	●	●	●	●	●

(C) auto-preisliste.de: Dateinutzung ist nur zum privaten Gebrauch gestattet

Licht

Archiv: www.auto-preisliste.de

		Bestellschlüssel	EUR inkl. 19 % MwSt.[1] EUR ohne MwSt.[1]	A8 50 TDI quattro A8 55 TFSI quattro	A8 60 TFSI quattro	S8 TFSI quattro	A8 L 50 TDI quattro A8 L 55 TFSI quattro	A8 L 60 TFSI quattro
Digitales Matrix Licht	Die Scheinwerfer-Technologie der digitalen Matrix LED-Scheinwerfer ermöglicht es, hoch aufgelöste Lichtbilder bzw. -animationen direkt vor dem Fahrzeug zu projizieren. Ergänzt wird diese Innovation durch zahlreiche Möglichkeiten der adaptiven Lichtverteilung und der Lichtassistenz. Dadurch kann der Komfort beim Fahren bei Dunkelheit erhöht werden. Den Individualisierungsoptionen der Coming-Home-/Leaving-Home-Funktion liegt eine erweiterte Lichtinszenierung mit fünf ausgewählten dynamischen Projektionen zugrunde. **Digitale Matrix LED-Technologie** Die innovativen digitalen Matrix LED-Scheinwerfer ermöglichen durch ihre im Vergleich zu anderen Matrix LED-Scheinwerfern höhere Auflösung eine noch präzisere Ausleuchtung der Straße und damit eine deutliche Reduzierung der Blendwirkung anderer Fahrzeuge. Werden andere Fahrzeuge erkannt, blendet das System selektiv nur den Bereich des erkannten Fahrzeugs aus, während in den restlichen Segmenten das Fernlicht aktiv bleibt. Die digitale Ansteuerung der Lichtelemente ohne mechanische Komponenten ermöglicht eine volladaptive und dynamische Lichtverteilung sowohl im Abblendlicht- als auch im Fernlichtbereich. Die Trennung zwischen Abblendlicht und Fernlicht wie bei konventionellen Systemen wird durch die automatisierte Fernlichtsteuerung und fließende Lichtverteilungsübergänge nahezu aufgehoben. Die Ausleuchtung der Fahrbahn geschieht deutlich homogener und schafft so mehr Komfort. In Verbindung mit dem optionalen Nachtsichtassistenten steht zusätzlich die Funktion Markierungslicht zur Verfügung. Zur Markierung erkannter Fußgänger_innen leuchtet ein definierter, auf die Personen weisender Bereich auf und reduziert so die Gefahr, Personen in Fahrbahnnähe zu übersehen. **Optionale lichtunterstützte Spurführung durch Spurlicht und Orientierungslicht** Gestützt durch Navigationsdaten der MMI Navigation plus mit MMI touch response werden auf der Autobahn automatisch die Lichtassistenz-Funktionen – Spurlicht und Orientierungslicht – der digitalen Matrix LED-Scheinwerfer aktiviert. Das Spurlicht leuchtet, ergänzend zum Abblendlicht, den eigenen Fahrstreifen vor dem Fahrzeug mit einem sich hell abzeichnenden Lichtteppich aus. Dieses Assistenzsystem arbeitet nur innerhalb von Systemgrenzen und unterstützt beim Fahren. Die zusätzliche Projektion von zwei dem Fahrstreifen folgenden Orientierungslicht-Verläufen markieren vorausschauend die Position des Fahrzeugs auf dem Fahrstreifen. Der fahrenden Person wird damit, insbesondere auf verengten Fahrstreifen wie beispielsweise in Baustellen, die sichere Spurmittenführung erleichtert. **Erweiterte Lichtinszenierung mit dynamischen Projektionen** Im Stand zeigt sich durch die erweiterte Lichtinszenierung die Einzigartigkeit der digitalen Matrix LED-Scheinwerfer. Die erweiterte Lichtinszenierung wird nicht nur in den Signaturelementen der Scheinwerfer und Heckleuchten selbst erlebbar, sondern auch als dynamische Projektion im Vorfeld des Fahrzeugs. Für die besondere Individualisierung der Coming-Home-/Leaving-Home-Inszenierung stehen fünf dynamische Projektionen zur Verfügung, welche unabhängig voneinander komfortabel über das MMI touch response ausgewählt werden können.	PXD	**1.820,–** 1.529,41	●	●	●	●	●

● = als Sonderausstattung lieferbar ○ = Serienausstattung – = kein Angebot. Erläuterungen zu den Fußnoten finden Sie ab Seite 118.

(C) auto-preisliste.de. Datennutzung ist nur zum privaten Gebrauch gestattet

Archiv: www.auto-preisliste.de

		Bestellschlüssel	**EUR inkl. 19 % MwSt.**[1] EUR ohne MwSt.[1]	**A8 50 TDI quattro A8 55 TFSI quattro**	**A8 60 TFSI quattro**	**S8 TFSI quattro**	**A8 L 50 TDI quattro A8 L 55 TFSI quattro**	**A8 L 60 TFSI quattro**
Scheinwerfer-Reinigungsanlage	Die Scheinwerfer-Reinigungsanlage sorgt für mehr Licht auf der Straße, besonders bei ungünstigen Witterungsverhältnissen. Durch eine Reinigung mit Wasser und Hochdruck werden eine bessere Leuchtkraft und eine gute Sicht durch geringe Streuung erzeugt.			○	○	○	○	○

(C) auto-preisliste.de: Dateinutzung ist nur zum privaten Gebrauch gestattet

Archiv: www.auto-preisliste.de

Spiegel und Dachsysteme

(C) auto-preisliste.de: Dateinutzung ist nur zum privaten Gebrauch gestattet

Archiv: www.auto-preisliste.de

		Bestellschlüssel	EUR inkl. 19 % MwSt.[1] EUR ohne MwSt.[1]	A8 50 TDI quattro A8 55 TFSI quattro	A8 60 TFSI quattro	S8 TFSI quattro	A8 L 50 TDI quattro A8 L 55 TFSI quattro	A8 L 60 TFSI quattro
Außenspiegel elektrisch einstell-, beheiz- und anklappbar, beidseitig automatisch abblendend, mit Memoryfunktion	Mit integriertem LED-Blinklicht und Bordsteinautomatik für den Beifahreraußenspiegel, Spiegelglas konvex, plan oder asphärisch, inklusive beheizbarer Scheibenwaschdüsen. Durch die Bordsteinautomatik klappt der Beifahreraußenspiegel bei eingelegtem Rückwärtsgang nach unten und ermöglicht der fahrenden Person eine bessere Sicht auf die Bordsteinkante.			○	○	○	○	○
Außenspiegelgehäuse								
	▶ **in Wagenfarbe**	6FB	ohne Mehrpreis	○	○	●	○	○
	▶ **in Aluminiumoptik**			–	–	○	–	–
	▶ **in Schwarz** Hinweis: im A8 nur in Verbindung mit Optikpaket schwarz und S line Exterieurpaket; im S8 nur in Verbindung mit Optikpaket schwarz	6FJ	**105,–** 88,24	●	●	●	●	●
	▶ **in Carbon** setzen markante und hochwertige Akzente Hinweis: im A8 nur in Verbindung mit Optikpaket schwarz und S line Exterieurpaket; im S8 nur in Verbindung mit Optikpaket schwarz	6FQ	**790,–** 663,87	●	●	●	●	●

● = als Sonderausstattung lieferbar ○ = Serienausstattung – = kein Angebot. Erläuterungen zu den Fußnoten finden Sie ab Seite 118

(C) auto-preisliste.de. Dateinutzung ist nur zum privaten Gebrauch gestattet

Archiv: www.auto-preisliste.de

Spiegel und Dachsysteme

		Bestellschlüssel	EUR inkl. 19 % MwSt.[1] EUR ohne MwSt.[1]	A8 50 TDI quattro A8 55 TFSI quattro	A8 60 TFSI quattro	S8 TFSI quattro	A8 L 50 TDI quattro A8 L 55 TFSI quattro	A8 L 60 TFSI quattro
Panorama-Glasdach	Das Panorama-Glasdach überzeugt durch eine komfortable Bedienung. Ausstellen und Öffnen des Glaselements erfolgen elektrisch. Ebenso komfortabel werden die lichtdichten Sonnenrollos betätigt. Von außen kann mit dem Funkschlüssel mittels Komfortöffnung und -schließung das Panorama-Glasdach mitbedient werden.	3FB	**1.610,–** 1.352,94	●	●	●	–	–
Panorama-Glasdach	Das zweiteilige Panorama-Glasdach überzeugt durch eine komfortable Bedienung. Ausstellen und Öffnen des Glaselements erfolgen elektrisch. Ebenso komfortabel werden die lichtdichten Sonnenrollos betätigt. Von außen kann mit dem Funkschlüssel mittels Komfortöffnung und -schließung das Panorama-Glasdach mitbedient werden. Der integrierte Windabweiser reduziert Windgeräusche bei geöffnetem Dach.	3FU	**1.755,–** 1.474,79	–	–	–	●	●

● = als Sonderausstattung lieferbar ○ = Serienausstattung – = kein Angebot. Erläuterungen zu den Fußnoten finden Sie ab Seite 118.

(C) auto-preisliste.de. Datennutzung ist nur zum privaten Gebrauch gestattet

Schließsysteme

Archiv: www.auto-preisliste.de

		Bestellschlüssel	EUR inkl. 19 % MwSt.[1] EUR ohne MwSt.[1]	A8 50 TDI quattro A8 55 TFSI quattro	A8 60 TFSI quattro	S8 TFSI quattro	A8 L 50 TDI quattro A8 L 55 TFSI quattro	A8 L 60 TFSI quattro
Komfortschlüssel mit sensorgesteuerter Gepäckraum-entriegelung, mit Safelock[7]	Durch Betätigung des Türgriffs kann das Fahrzeug ohne aktive Verwendung des Schlüssels geöffnet werden. Dies ist bei allen Türen möglich. Durch drahtlose Kommunikation zwischen dem Schlüssel und dem Fahrzeug wird die Zugangsberechtigung bestätigt. Zum Verriegeln des Fahrzeugs von außen genügt das Berühren einer der Sensortasten, die sich an allen Türgriffen befinden. Ein komfortables Entriegeln der Gepäckraumklappe ist mittels der Gepäckraumtaste des Komfortschlüssels oder, wenn man gerade keine Hand frei hat, mit einer Fußgeste durch Kick-Bewegung am Heck möglich. Die Freigabe der Motorstartberechtigung erfolgt ebenfalls ohne aktive Betätigung des Komfortschlüssels. Der Komfortschlüssel muss dazu im Fahrzeug mitgeführt werden. Das Starten und Abstellen des Motors erfolgt über die Engine-Start-Stop-Taste in der Mittelkonsole. Eine hochwertige optische Differenzierung auf der Schlüsselober- und -unterseite durch hochglanzlackierte schwarze Komponenten und seitliche Metallspangen in Aluminiumoptik macht die innovativen Funktionen des Komfortschlüssels sichtbar. Safelock verhindert ein Öffnen der Türen von innen, sobald das Fahrzeug über den Fahrzeugschlüssel verschlossen worden ist.			○	○	○	○	○
Gepäckraumklappe elektrisch öffnend und schließend	Die Gepäckraumklappe wird nach dem Entriegeln elektrisch geöffnet und kann per Tastendruck auch wieder geschlossen werden. Ebenso einfach und bequem wie das Öffnen ist auch das Schließen der Gepäckraumklappe über die Taste an der Innenseite der Gepäckraumklappe, die Fahrzeugschlüsseltaste in Verbindung mit dem Komfortschlüssel oder über die Taste in der Fahrertür. Die Zuziehhilfe erleichtert das manuelle Schließen, wenn es erforderlich ist. In Verbindung mit dem Komfortschlüssel ist eine Fußgeste durch Kick-Bewegung am Heck ausreichend, um die Gepäckraumklappe zu entriegeln, zu öffnen und zu schließen.			○	○	○	○	○
Audi connect Schlüssel[8]	Der Audi connect Schlüssel benötigt ein geeignetes Android-Smartphone[9], das den kontaktlosen Übertragungsstandard Near Field Communication (NFC) unterstützt. Zum Öffnen oder Schließen wird das Smartphone unmittelbar an den Griff der Fahrertür gehalten. Nach dem Öffnen kann das Gerät in der universellen Handyablage im Bereich der Mittelarmlehne vorn abgelegt werden, um den Motor starten zu können. Die Funktionalität des Audi connect Schlüssels ist, abhängig vom Smartphone[9], auch bei schwachem oder leerem Akku des Geräts sichergestellt. Flexible Schlüsselweitergabe. Es können bis zu fünf digitale Fahrzeugschlüssel an weitere Personen einfach und bequem über die myAudi App[10, 11] auf dem Smartphone weitergegeben werden. Somit gehört eine persönliche Übergabe des Fahrzeugschlüssels der Vergangenheit an. Außerdem wird Ihnen für den Fall, dass Sie Ihren Audi schnell an Dritte weitergeben müssen (z. B. bei einem Parkservice), zusätzlich eine NFC-fähige Karte ausgeliefert, die nach Aktivierung dieselben Funktionen bietet wie der Audi connect Schlüssel auf Ihrem kompatiblen Android-Smartphone[9]. Neben einem kompatiblen Gerät[9] benötigen Sie einen aktivierten und verifizierten myAudi Account[12], um den Dienst nutzen zu können. Zudem wird vorausgesetzt, dass Sie Hauptnutzer_in des Fahrzeugs sind, für das Sie einen Audi connect Schlüssel vergeben möchten. Die myAudi Smartphone-App zur Vergabe und Verwaltung der digitalen Fahrzeugschlüssel ist kostenlos erhältlich.	2F1	**210,–** 176,47	●	●	●	●	●

(C) auto-preisliste.de: Dateinutzung ist nur zum privaten Gebrauch gestattet

Schließsysteme

Archiv: www.auto-preisliste.de

		Bestellschlüssel	EUR inkl. 19 % MwSt.[1] EUR ohne MwSt.[1]	A8 50 TDI quattro A8 55 TFSI quattro	A8 60 TFSI quattro	S8 TFSI quattro	A8 L 50 TDI quattro A8 L 55 TFSI quattro	A8 L 60 TFSI quattro
Servoschließung für die Türen	Die Servoschließung sorgt für geräuscharmes und zuverlässiges Schließen der Fahrzeugtüren. Es genügt, die Türen leicht ins Schloss fallen zu lassen: Die Servoschließung zieht nicht vollständig eingerastete Türen automatisch ins Schloss.	GZ2	**680,–** 571,43	●	●	●	●	●
Diebstahlwarnanlage	Die Diebstahlwarnanlage dient zur Überwachung von Türen, Front- und Gepäckraumklappe. Das mit den Türschlössern gekoppelte Safelock[7] verhindert ein Öffnen der Türen von innen, sobald das Fahrzeug über den Fahrzeugschlüssel verschlossen worden ist (länderspezifische Verfügbarkeit).			○	○	○	○	○
Vorbereitung für VTS (Vehicle Tracing System)		7G1	**500,–** 420,17	●/–	●	–	●	●
Garagentoröffner[13]	Zum fernbedienten Öffnen von grundsätzlich funkfernbedienbaren Garagen- und Außentoren sowie Sicherheitssystemen und Beleuchtungsanlagen wird eine in das neue Bedienkonzept integrierte Steuerungs-/Sendeeinheit verwendet. Diese Funkfernbedienung ist individuell programmierbar. Touchscreen-Felder zur Bedienung können individuell benannt werden. Es können insgesamt bis zu acht verschiedene funkfernbedienbare Garagen- und Außentore oder Sicherheitssysteme und Beleuchtungsanlagen gespeichert werden. Bei Annäherung an den gespeicherten Standort erscheint eine entsprechende Benachrichtigung zur Auslösung des Sendevorgangs. Zur Einrichtung des Systems steht eine benutzerfreundliche, geführte Programmierunterstützung über das MMI touch response mit passenden Bordbuchinformationen zur Verfügung.	VC2	**260,–** 218,49	●	●	●	●	●

● = als Sonderausstattung lieferbar ○ = Serienausstattung – = kein Angebot. Erläuterungen zu den Fußnoten finden Sie ab Seite 118

(C) auto-preisliste.de. Datennutzung ist nur zum privaten Gebrauch gestattet

Archiv: www.auto-preisliste.de

Verglasung

		Bestellschlüssel	EUR inkl. 19 % MwSt.[1] EUR ohne MwSt.[1]	A8 50 TDI quattro A8 55 TFSI quattro	A8 60 TFSI quattro	S8 TFSI quattro	A8 L 50 TDI quattro A8 L 55 TFSI quattro	A8 L 60 TFSI quattro
Frontscheibe in Wärmeschutzverglasung	Ausführung in Verbundsicherheitsglas			○	○	○	○	○
Scheiben seitlich und hinten in Wärmeschutzverglasung	grün getönt; Heckscheibe beheizbar, mit Zeitschaltung			○	○	–	○	○
Akustikverglasung	Verbesserung der Außengeräuschdämmung durch Doppelverglasung	VW8	**690,–** 579,83	●	●	○	●	●
Frontscheibe in Klimakomfort- und Akustikverglasung	Die zusätzliche Reflexionsbeschichtung vermindert ein Aufheizen des Innenraums bei hohen Außentemperaturen und kann so zur Förderung des Wohlbefindens der im Fahrzeug sitzenden Personen und Reduzierung des Energieverbrauchs der Klimaanlage beitragen. Mit Sichtfenster für Telepassgeräte.	4GL	**240,–** 201,68	●	●	●	●	●
Frontscheibe in Klimakomfort- und Akustikverglasung drahtlos beheizbar	Beheizbare Frontscheibe aus Klimakomfort-/Akustikglas, erleichtert schnelles Enteisen und sorgt für Beschlagfreiheit durch flächige Beheizung der Frontscheibe ohne sichtbeeinträchtigende Heizdrähte; mit beheizter Wischblattablage; Steuerung über die Komfortklimaautomatik. Zusätzlich vermindert die Reflexionsbeschichtung der Frontscheibe ein Aufheizen des Innenraums bei starker Sonneneinstrahlung und reduziert so den Energieverbrauch der Klimaanlage. Mit Sichtfenster für Telepassgeräte	4GR	**690,–** 579,83	●	●	●	●	●
Klimakomfort-/Akustikverglasung	Die Klimakomfort- und Akustikverglasung trägt zur Verbesserung der Außengeräuschdämmung durch Doppelverglasung bei. Die zusätzliche Reflexionsbeschichtung vermindert ein Aufheizen des Innenraums bei hohen Außentemperaturen und kann so zur Förderung des Wohlbefindens der im Fahrzeug sitzenden Personen und Reduzierung des Energieverbrauchs der Klimaanlage beitragen. Die Frontscheibe ist mit einem Sichtfenster für Telepassgeräte ausgestattet.	PDG	**510,–** 428,57 **1.200,–** 1.008,40	– ●	– ●	● –	– ●	– ●
Privacy-Verglasung (Scheiben abgedunkelt) 	Heckscheibe, hintere Tür- und Seitenscheiben abgedunkelt	QL5	**490,–** 411,76	●	●	●	●	●
Adaptive Scheibenwischer mit integrierten Waschdüsen	Das adaptive Scheibenwischsystem ermöglicht durch gründlichere Reinigung eine Verbesserung der Sicht bei jedem Wetter. Die Reinigungsflüssigkeit wird direkt vor die Wischerblätter gesprüht und nahezu ohne Verzögerung weggewischt, sodass auch während des Wischvorgangs die Sicht weitestgehend frei bleibt. Das System ist beheizbar und unterstützt beim Befreien der Scheibe von Eis durch ein Enteisungsprogramm.	9PF	**450,–** 378,15	●	●	●	●	●

(C) auto-preisliste.de: Dateinutzung ist nur zum privaten Gebrauch gestattet

Archiv: www.auto-preisliste.de

Verglasung

	Bestellschlüssel	EUR inkl. 19 % MwSt.[1] EUR ohne MwSt.[1]	A8 50 TDI quattro A8 55 TFSI quattro	A8 60 TFSI quattro	S8 TFSI quattro	A8 L 50 TDI quattro A8 L 55 TFSI quattro	A8 L 60 TFSI quattro
Sonnenschutzrollo elektrisch für die Heckscheibe	3Y2	**480,–** 403,36	●	●	●	–	–
Sonnenschutzrollos elektrisch für die Heckscheibe und die hinteren Seitenscheiben	3Y8	**990,–** 831,93	●	●	●	○	○

● = als Sonderausstattung lieferbar ○ = Serienausstattung – = kein Angebot. Erläuterungen zu den Fußnoten finden Sie ab Seite 118

(C) auto-preisliste.de. Datennutzung ist nur zum privaten Gebrauch gestattet

Archiv: www.auto-preisliste.de

Weitere Außenausstattungen

		Bestellschlüssel	EUR inkl. 19 % MwSt.[1] EUR ohne MwSt.[1]	A8 50 TDI quattro A8 55 TFSI quattro	A8 60 TFSI quattro	S8 TFSI quattro	A8 L 50 TDI quattro A8 L 55 TFSI quattro	A8 L 60 TFSI quattro
Modellbezeichnung gemäß neuer Leistungskennzeichnung				○	○	○	○	○
Entfall Leistungs-/Technologie-Schriftzug		2Z7	ohne Mehrpreis	●	●	–	●	●
Entfall Modellbezeichnung und Leistungs-/ Technologie-Schriftzug		2Z0	ohne Mehrpreis	●	●	●	●	●
Vorbereitung für Anhängevorrichtung	Die Vorbereitung für die Anhängevorrichtung beinhaltet die technischen Voraussetzungen für eine spätere Nachrüstung einer Anhängevorrichtung. Eine Anhängevorrichtung ist über Audi Original Zubehör erhältlich und sollte durch eine Fachwerkstatt nachgerüstet werden, da unter Umständen zusätzliche Umbauten am Fahrzeug erforderlich sind.	1D8	**190,–** 159,66	●	●	●	●	●
Anhängevorrichtung[14]	Die elektrisch schwenkbare Anhängevorrichtung lässt sich komfortabel über eine Auslösevorrichtung ent- bzw. verriegeln. Sie verfügt über einen elektrisch schwenkbaren Kugelkopf mit elektrischer Entriegelung, der über eine Taste im Gepäckraum gesteuert wird. Der Kugelkopf wie auch die Kugelkopfstange sind aus geschmiedetem Stahl gefertigt. Die Gespannstabilisierung erfolgt während der Fahrt über die elektronische Stabilisierungskontrolle (ESC). Eine zusätzlich integrierte schwenkbare Systemsteckdose ermöglicht den Dauerbetrieb von elektrischen Geräten im Anhänger oder Wohnwagen auch während der Fahrt. Die Anhängevorrichtung sowie die Systemsteckdose können unsichtbar hinter die Stoßfängerschürze geschwenkt werden.	1D3	**1.300,–** 1.092,44	●	●	●	●	●

(C) auto-preisliste.de: Dateinutzung ist nur zum privaten Gebrauch gestattet

Interieur

Archiv www.auto-preisliste.de

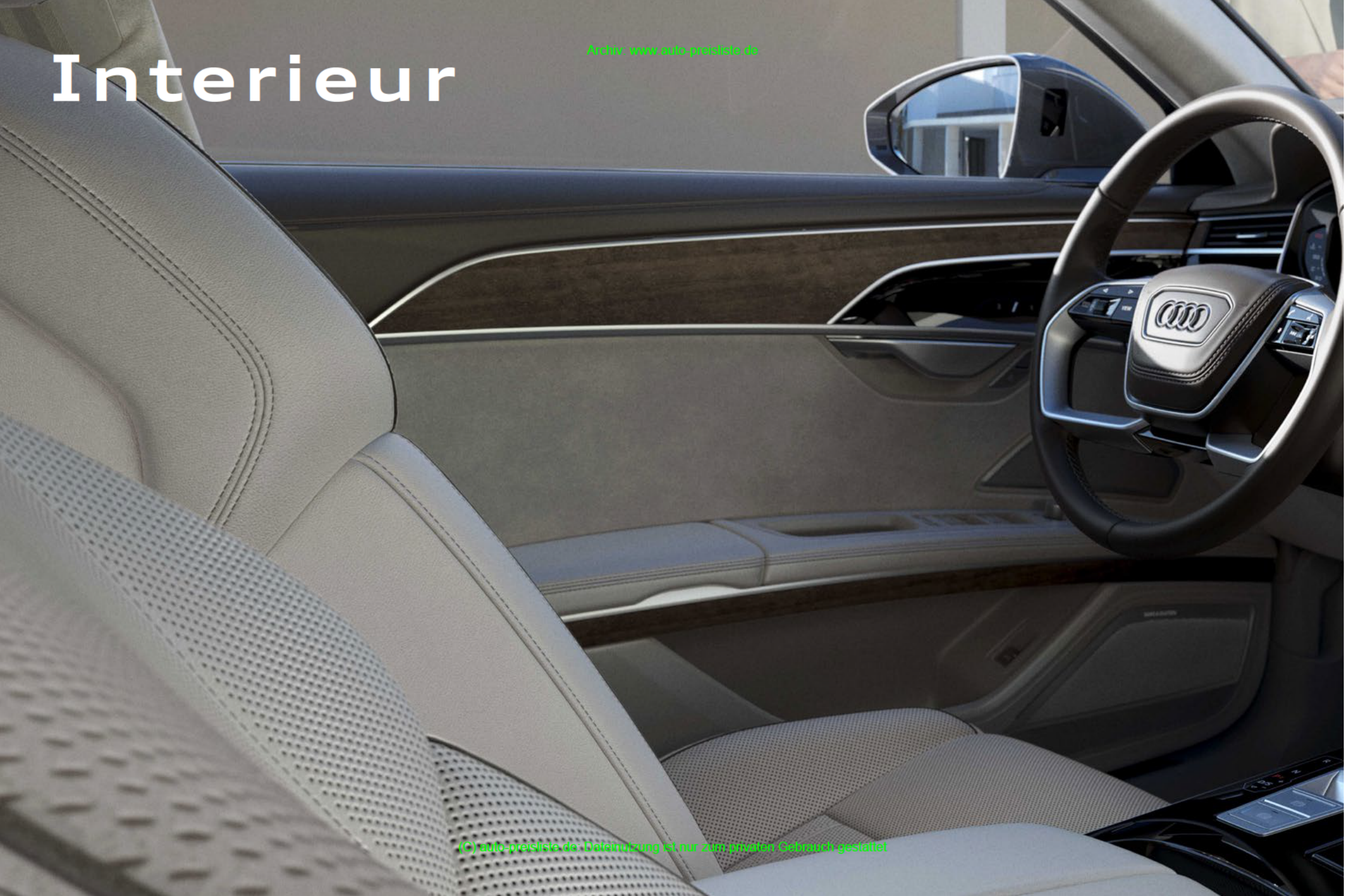

(C) auto-preisliste.de Dateinutzung ist nur zum privaten Gebrauch gestattet

Archiv: www.auto-preisliste.de

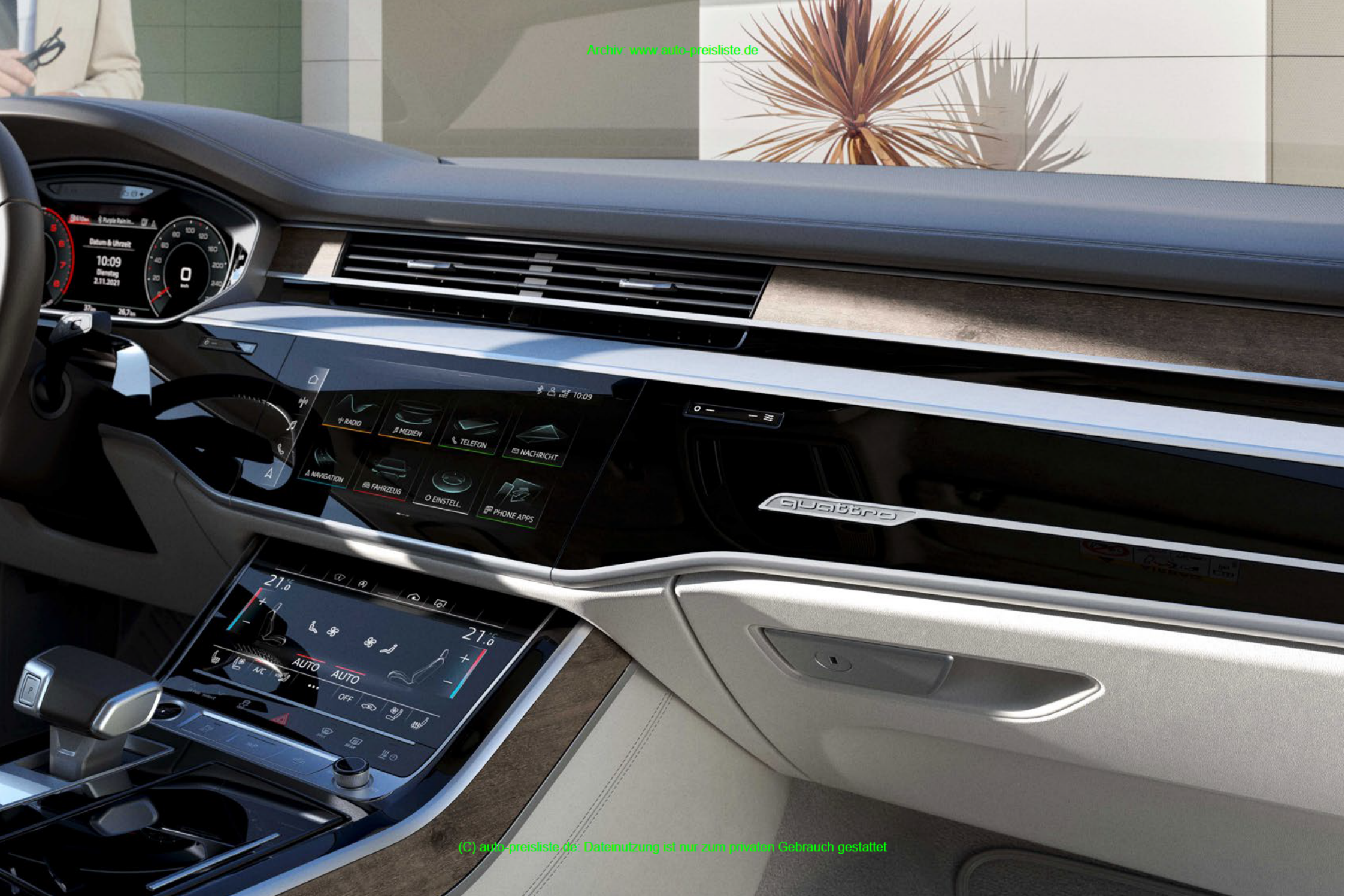

(C) auto-preisliste.de. Dateinutzung ist nur zum privaten Gebrauch gestattet

Archiv: www.auto-preisliste.de

Innenraumfarben

					Audi design selection
Farbe (Bestellschlüssel)	Schwarz (WH)	Sarderbraun (WM)	Perlmuttbeige (WN)	Cognac (WO)	Pastellsilber (YC)
Komfortsitz	Leder Valetta	Leder Valetta	–	–	–
Komfort-Individualkontursitz	Leder Valcona*	Leder Valcona*	Leder Valcona*	Leder Valcona*	–
Komfort-Individualkontursitz in Sportoptik	Leder Valcona**	–	–	–	Leder Valcona***
Schalttafel oben Kontrastnaht	**Schwarz** –	**Schwarz** –	**Schwarz** –	**Schwarz** –	**Granitgrau** Felsgrau
Schalttafel unten	**Schwarz**	**Schwarz**	**Schwarz**	**Schwarz**	**Pastellsilber**
Türbrüstung Kontrastnaht	**Schwarz** –	**Schwarz** –	**Schwarz** –	**Schwarz** –	**Granitgrau** Felsgrau
Türspiegel	**Schwarz**	**Sarderbraun**	**Perlmuttbeige**	**Cognac**	**Pastellsilber**
Türverkleidung unten Kontrastnaht	**Schwarz** –	**Schwarz** –	**Schwarz** –	**Schwarz** –	**Pastellsilber** Granitgrau
Mittelkonsole Kontrastnaht	**Schwarz** –	**Schwarz** –	**Schwarz** –	**Schwarz** –	**Pastellsilber** Granitgrau
Yachthebel/Lenkrad Kontrastnaht auf Lenkrad	**Schwarz** –	**Schwarz** –	**Schwarz** –	**Schwarz** –	**Schwarz** Stahlgrau
Sitzbezug/Mittelarmlehne Kontrastnaht/Biese	**Schwarz** –/–	**Sarderbraun** –/–	**Perlmuttbeige** –/–	**Cognac** –/–	**Pastellsilber** Granitgrau/Granitgrau
Sicherheitsgurte	**Schwarz**	**Schwarz**	**Schwarz**	**Schwarz**	**Schwarz**
Teppichboden	**Schwarz**	**Schwarz**	**Schwarz**	**Schwarz**	**Granitgrau**
Dachhimmel	**Pastellsilber**	**Pastellsilber**	**Pastellsilber**	**Pastellsilber**	**Pastellsilber**
Hutablage	**Schwarz**	**Schwarz**	**Schwarz**	**Schwarz**	**Pastellsilber**

* In Kombination mit Sitzbelüftung mit runder Perforation.
** Nahtbild Rautensteppung ohne Raute S Prägung mit eckiger Perforation.
*** Mit eckiger Perforation, Nahtbild Rautensteppung und Raute S Prägung.

(C) auto-preisliste.de: Dateinutzung ist nur zum privaten Gebrauch gestattet

Archiv: www.auto-preisliste.de

Farbe (Bestellschlüssel)	Schwarz (WP)	Cognac (WQ)	Sarderbraun (WX)	Perlmuttbeige (WT)
Komfortsitz	–	–	–	–
Komfort-Individualkontursitz	Leder Valcona*	Leder Valcona*	Leder Valcona*	Leder Valcona*
Komfort-Individualkontursitz in Sportoptik**	–	–	–	–
Schalttafel oben* ** Kontrastnaht	**Schwarz** –	**Schwarz** –	**Schwarz** –	**Wapitibraun** Stahlgrau
Schalttafel unten	**Schwarz**	**Schwarz**	**Schwarz**	**Perlmuttbeige**
Türbrüstung* ** Kontrastnaht	**Schwarz** –	**Schwarz** –	**Schwarz** –	**Wapitibraun** Stahlgrau
Türspiegel	**Schwarz**	**Cognac**	**Sarderbraun**	**Perlmuttbeige**
Türverkleidung unten* ** Kontrastnaht	**Schwarz** –	**Schwarz** –	**Schwarz** –	**Perlmuttbeige** –
Mittelkonsole Kontrastnaht	**Schwarz** –	**Schwarz** –	**Schwarz** –	**Perlmuttbeige** Stahlgrau
Yachthebel/Lenkrad Kontrastnaht auf Lenkrad	**Schwarz** –	**Schwarz** –	**Schwarz** –	**Wapitibraun** –
Sitzbezug/Mittelarmlehne Kontrastnaht/Biese	**Schwarz** Stahlgrau	**Cognac** Stahlgrau	**Sarderbraun** Stahlgrau/Stahlgrau	**Perlmuttbeige** Stahlgrau/Stahlgrau
Sicherheitsgurte	**Schwarz**	**Schwarz**	**Schwarz**	**Perlmuttbeige**
Teppichboden	**Schwarz**	**Schwarz**	**Schwarz**	**Perlmuttbeige**
Dachhimmel	**Pastellsilber**	**Pastellsilber**	**Pastellsilber**	**Perlmuttbeige**
Hutablage	**Schwarz**	**Schwarz**	**Schwarz**	**Perlmuttbeige**

* Mit runder Perforation.
** Nahtbild Rautensteppung mit Raute S Prägung mit eckiger Perforation.
*** Zusätzliche Kontrastnaht in Kombination mit Lederpaket.

(C) auto-preisliste.de: Dateinutzung ist nur zum privaten Gebrauch gestattet

Innenraumfarben

Archiv: www.auto-preisliste.de

S line Interieurpaket

Farbe (Bestellschlüssel)	Schwarz (WW)	Merlotrot (WY)	Cognac (WZ)
Komfortsitz	–	–	–
Komfort-Individualkontursitz	–	–	–
Komfort-Individualkontursitz in Sportoptik*	Leder Valcona*	Leder Valcona*	Leder Valcona*
Schalttafel oben** Kontrastnaht	**Schwarz** –	**Schwarz** –	**Schwarz** –
Schalttafel unten	**Schwarz**	**Schwarz**	**Schwarz**
Türbrüstung** Kontrastnaht	**Schwarz** –	**Schwarz** –	**Schwarz** –
Türspiegel	**Schwarz**	**Schwarz**	**Schwarz**
Türverkleidung unten** Kontrastnaht	**Schwarz** –	**Schwarz** –	**Schwarz** –
Mittelkonsole Kontrastnaht	**Schwarz** –	**Schwarz** –	**Schwarz** –
Yachthebel/Lenkrad Kontrastnaht auf Lenkrad	**Schwarz** Stahlgrau	**Schwarz** Stahlgrau	**Schwarz** Stahlgrau
Sitzbezug/Mittelarmlehne Kontrastnaht/Biese	**Schwarz** Stahlgrau	**Merlotrot** Felsgrau	**Cognac** Stahlgrau
Sicherheitsgurte	**Schwarz**	**Schwarz**	**Schwarz**
Teppichboden	**Schwarz**	**Schwarz**	**Schwarz**
Dachhimmel	**Schwarz**	**Schwarz**	**Schwarz**
Hutablage	**Schwarz**	**Schwarz**	**Schwarz**

* Nahtbild Rautensteppung mit Raute S Prägung mit eckiger Perforation.

** Zusätzliche Kontrastnaht in Kombination mit Lederpaket.

(C) auto-preisliste.de: Dateinutzung ist nur zum privaten Gebrauch gestattet

Archiv: www.auto-preisliste.de

Ausstattungs- und Designpakete

		Bestellschlüssel	EUR inkl. 19 % MwSt.[1] EUR ohne MwSt.[1]	A8 50 TDI quattro A8 55 TFSI quattro	A8 60 TFSI quattro	S8 TFSI quattro	A8 L 50 TDI quattro A8 L 55 TFSI quattro	A8 L 60 TFSI quattro
Audi design selection pastellsilber	Die Audi design selection pastellsilber bietet:	PET	**6.795,–**	–	–	●	–	–
	▸ Komfort-Individualkontursitze in Sportoptik vorn		5.710,08					
	▸ Vordersitze elektrisch einstellbar mit Memory-Funktion		**14.585,–**	–	–	–	●	●
	▸ Außenspiegel elektrisch einstell-, beheiz- und anklappbar, beidseitig automatisch abblendend, mit Memory-Funktion		12.256,30					
	▸ Komfortmittelarmlehne vorn		**15.485,–**	●/–	–	–	–	–
	▸ Sitzheizung vorn und hinten		13.012,61					
	▸ Sitzbelüftung und Massagefunktion vorn		**15.575,–**	–/●	●	–	–	–
	▸ Komfortkopfstützen hinten		13.088,24					
	▸ Leder Valcona mit Rautensteppung für die Audi design selection pastellsilber: Sitzmittelbahnen und Sitzseitenwangen sowie Lehnenkopf der Vordersitze und der beiden äußeren Sitzplätze im Fond in Leder Valcona perforiert pastellsilber mit Rautensteppung, Sitzseiten, mittlerer Fondsitzplatz, Kopfstützen und Mittelarmlehne in Leder Valcona pastellsilber mit Kontrastnähten und Biese in Granitgrau, Teppich in Granitgrau sowie Gurtbänder in Schwarz							
	▸ Vollledерpaket Audi design selection mit Mittelkonsole, Airbagkappe am Lenkrad, Instrumententafeloberseite, Instrumententafelunterseite inklusive Handschuhfach, Türverkleidungen inklusive Türtaschen, Armauflagen und Brüstung, Innenseite der Türtaschen, Sitzblenden und Lehnenabdeckungen vorn, Kopfstützenschalen vorn in Leder Feinnappa mit Ziernähten, inklusive Ablagefach mit Deckel und zusätzlicher Applikationsleiste in den Armauflagen der Türen vorn und hinten							
	▸ Lederlenkrad 3-Speichen mit Multifunktion und Schaltwippen mit Kontrastnähten, inklusive S-Emblem und Schaltwippen in Aluminiumoptik							
	▸ Ambiente-Lichtpaket plus							
	▸ Einstiegsleisten mit Aluminiumeinlegern vorn und hinten, beleuchtet, mit S-Emblem (nur vorn)							
	▸ obere Dekoreinlagen Klavierlack schwarz							
	▸ untere Dekoreinlagen in Aluminium matt gebürstet dunkel							
	▸ Bedientasten schwarz glänzend mit haptischem Feedback und Aluminiumoptik Interieur							
	▸ Sonnenschutzrollos elektrisch für die Heckscheibe und die hinteren Seitenscheiben							
	▸ Sonnenblende auf Fahrer- und Beifahrerseite, ausziehbar							
	▸ 4-Zonen-Komfortklimaautomatik							
	▸ Dachhimmel und Heckablage in Mikrofaser Dinamica[15] in Pastellsilber							
	Hinweis: nur in Verbindung mit Interieur S line (WQS) erhältlich							

● = als Sonderausstattung lieferbar ○ = Serienausstattung – = kein Angebot. Erläuterungen zu den Fußnoten finden Sie ab Seite 118

(C) auto-preisliste.de. Dateinutzung ist nur zum privaten Gebrauch gestattet

Archiv: www.auto-preisliste.de

Ausstattungs- und Designpakete

		Bestellschlüssel	EUR inkl. 19 % MwSt.[1] EUR ohne MwSt.[1]	A8 50 TDI quattro A8 55 TFSI quattro	A8 60 TFSI quattro	S8 TFSI quattro	A8 L 50 TDI quattro A8 L 55 TFSI quattro	A8 L 60 TFSI quattro
Interieur S line	Das Interieur S line bietet: ▸ Komfort-Individualkontursitze in Sportoptik vorn ▸ Vordersitze elektrisch einstellbar, mit Memory-Funktion ▸ Außenspiegel elektrisch einstell-, beheiz- und anklappbar, beidseitig automatisch abblendend, mit Memory-Funktion ▸ Komfortmittelarmlehne vorn ▸ Leder Valcona mit Rautensteppung: Sitzmittelbahnen der Vordersitze und beiden äußeren Sitzplätze im Fond in Leder Valcona perforiert in Schwarz, Cognacbraun oder Merlotrot mit Rautensteppung und Kontrastnähten, Sitzseitenwangen, mittlerer Fondsitzplatz, Kopfstützen und Mittelarmlehne in Leder Valcona schwarz, cognacbraun oder merlotrot mit Kontrastnähten, Türverkleidung in Mikrofaser Dinamica[15], angepasst an die Sitzfarbe (bei Merlotrot Türverkleidung in Schwarz), Instrumententafel oben in Kunstleder schwarz, Instrumententafel unten in Schwarz sowie Teppich in Schwarz. Bei den Ausstattungsfarben Schwarz und Cognacbraun sind die Rautensteppung und Kontrastnähte in Stahlgrau, bei Merlotrot in Felsgrau. ▸ Lederlenkrad 3-Speichen mit Multifunktion und Schaltwippen mit Kontrastnähten, inklusive S-Emblem und Schaltwippen in Aluminiumoptik ▸ Ambiente-Lichtpaket plus ▸ Einstiegsleisten mit Aluminiumeinlegern vorn und hinten, beleuchtet, mit Raute-S-Emblem (nur vorn) ▸ obere Dekoreinlagen Klavierlack schwarz ▸ untere Dekoreinlagen in Aluminium matt gebürstet dunkel ▸ Bedientasten schwarz glänzend mit haptischem Feedback und Aluminiumoptik Interieur ▸ Sonnenschutzrollos elektrisch für die Heckscheibe und die hinteren Seitenscheiben ▸ Sonnenblende auf Fahrer- und Beifahrerseite, ausziehbar ▸ Dachhimmel in Stoff schwarz ▸ Pedalerie und Fußstütze aus Edelstahl	WQS	**7.130,–** 5.991,60	●	●	–	●	●

● = als Sonderausstattung lieferbar ○ = Serienausstattung – = kein Angebot. Erläuterungen zu den Fußnoten finden Sie ab Seite 118

(C) auto-preisliste.de. Datennutzung ist nur zum privaten Gebrauch gestattet

Archiv: www.auto-preisliste.de

		Bestellschlüssel	EUR inkl. 19 % MwSt.[1] EUR ohne MwSt.[1]	A8 50 TDI quattro A8 55 TFSI quattro	A8 60 TFSI quattro	S8 TFSI quattro	A8 L 50 TDI quattro A8 L 55 TFSI quattro	A8 L 60 TFSI quattro
Designpaket schwarz/karmesinrot Audi exclusive	Sitze und Interieurelemente in hochwertigem Leder schwarz werden durch markante Kontraste in Karmesinrot akzentuiert. Dadurch kommt das sportlich-elegante Innenraumdesign mit all seinen Facetten noch faszinierender zum Ausdruck. Das Designpaket schwarz/karmesinrot Audi exclusive beinhaltet: ▸ Sitzmittelbahnen (gegebenenfalls mit Rautensteppung), Sitzseitenwangen, Kopfstützen und Mittelarmlehne vorn und hinten in Leder Valcona schwarz mit Kontrastnähten in Karmesinrot ▸ Biese an den Sitzseitenwangen und Kopfstützen vorn und hinten in Karmesinrot ▸ Türverkleidungseinsätze in Mikrofaser Dinamica[15] schwarz mit Audi exclusive Badge ▸ Armauflage in den Türen in Leder schwarz mit Kontrastnähten in Karmesinrot ▸ Lenkradkranz in Leder schwarz mit Kontrastnähten in Karmesinrot ▸ Wählhebel in Leder schwarz ▸ Sicherheitsgurte in Karmesinrot ▸ Fußmatten in Schwarz mit Kedern in Schwarz sowie Biesen und Kontrastnähten in Karmesinrot Ein Angebot der Audi Sport GmbH	YS1	**8.450,–** 7.100,84	●	●	●	●	●

(C) auto-preisliste.de: Dateinutzung ist nur zum privaten Gebrauch gestattet

Archiv: www.auto-preisliste.de

Ausstattungs- und Designpakete

	Bestellschlüssel	EUR inkl. 19 % MwSt.[1] EUR ohne MwSt.[1]	A8 50 TDI quattro A8 55 TFSI quattro	A8 60 TFSI quattro	S8 TFSI quattro	A8 L 50 TDI quattro A8 L 55 TFSI quattro	A8 L 60 TFSI quattro
Designpaket schwarz/ozeanblau Audi exclusive	YS2	**8.450,–** 7.100,84	●	●	●	●	●

Sitze und Interieurelemente in hochwertigem Leder schwarz werden durch markante Kontraste in Ozeanblau akzentuiert. Dadurch kommt das sportlich-elegante Innenraumdesign mit all seinen Facetten noch faszinierender zum Ausdruck.

Das Designpaket schwarz/ozeanblau Audi exclusive beinhaltet:

- Sitzmittelbahnen (gegebenenfalls mit Rautensteppung), Sitzseitenwangen, Kopfstützen und Mittelarmlehne vorn und hinten in Leder Valcona schwarz mit Kontrastnähten in Ozeanblau
- Biese an den Sitzseitenwangen und Kopfstützen vorn und hinten in Ozeanblau
- Türverkleidungseinsätze in Mikrofaser Dinamica[15] schwarz mit Audi exclusive-Badge
- Armauflage in den Türen in Leder schwarz mit Kontrastnähten in Ozeanblau
- Lenkradkranz in Leder schwarz mit Kontrastnähten in Ozeanblau
- Wählhebel in Leder schwarz
- Sicherheitsgurte in Ozeanblau
- Fußmatten in Schwarz mit Kedern in Schwarz sowie Biesen und Kontrastnähten in Ozeanblau

Ein Angebot der Audi Sport GmbH

● = als Sonderausstattung lieferbar ○ = Serienausstattung – = kein Angebot. Erläuterungen zu den Fußnoten finden Sie ab Seite 118

(C) auto-preisliste.de. Datennutzung ist nur zum privaten Gebrauch gestattet

Archiv: www.auto-preisliste.de

(C) auto-preisliste.de: Dateinutzung ist nur zum privaten Gebrauch gestattet

Sitzbezüge/Lederausstattungen

Archiv: www.auto-preisliste.de

(C) auto-preisliste.de. Dateinutzung ist nur zum privaten Gebrauch gestattet

Archiv: www.auto-preisliste.de

		Bestellschlüssel	EUR inkl. 19 % MwSt.[1] EUR ohne MwSt.[1]	A8 50 TDI quattro A8 55 TFSI quattro	A8 60 TFSI quattro	S8 TFSI quattro	A8 L 50 TDI quattro A8 L 55 TFSI quattro	A8 L 60 TFSI quattro
Leder Valetta	Leder Valetta ist ein chromfrei gegerbtes, gedecktes Leder. Die komplette Durchfärbung und der Oberflächenschutz vermitteln Hochwertigkeit und sorgen für Langlebigkeit und Lichtechtheit.			○	○	–	○	○
Leder Valcona	Leder Valcona trägt zur eleganten Ausstrahlung des Innenraums bei. Die sehr feine und angenehm warme Oberfläche unterstreicht den sehr luxuriösen Charakter des Fahrzeugs. Das nicht geprägte Semi-Anilin-Leder Valcona ist chromfrei gegerbt und durchgefärbt. Die lichtechten Farbpigmente sorgen für eine gleichmäßige Farbgebung. Der Verzicht auf eine ausgeprägte Lackschutzschicht erhöht die Atmungsaktivität.			–	–	○	–	–
Lederpaket	Das Lederpaket beinhaltet folgende Ausstattungen in Leder Feinnappa mit Ziernähten: ▸ Mittelkonsole ▸ Armauflage in den Türen ▸ Airbagkappe am Lenkrad ▸ inklusive Ablagefach mit Deckel und zusätzlicher Applikationsleiste in den Armauflagen der Türen vorn und hinten	7HB	**990,–** 831,93	●	●	○	●	●
Erweitertes Lederpaket	Das erweiterte Lederpaket beinhaltet folgende Ausstattungen in Leder Feinnappa mit Ziernähten: ▸ Mittelkonsole ▸ Armauflage in den Türen ▸ Instrumententafeloberseite ▸ Türbrüstungen ▸ Airbagkappe am Lenkrad (ohne Ziernähte) ▸ Ablagefach mit Deckel und zusätzlicher Applikationsleiste in den Armauflagen der Türen vorn und hinten Hinweis: nur in Verbindung mit Sonnenschutzrollos elektrisch für die Heckscheibe und die hinteren Seitenscheiben	7HC	**2.410,–** 2.025,21 **3.400,–** 2.857,14	– ●	– ●	● –	● –	● –

● = als Sonderausstattung lieferbar ○ = Serienausstattung – = kein Angebot. Erläuterungen zu den Fußnoten finden Sie ab Seite 118

(C) auto-preisliste.de. Dateinutzung ist nur zum privaten Gebrauch gestattet

Archiv: www.auto-preisliste.de

Sitzbezüge/Lederausstattungen

		Bestellschlüssel	EUR inkl. 19 % MwSt.[1] EUR ohne MwSt.[1]	A8 50 TDI quattro A8 55 TFSI quattro	A8 60 TFSI quattro	S8 TFSI quattro	A8 L 50 TDI quattro A8 L 55 TFSI quattro	A8 L 60 TFSI quattro
Vollledерpaket	Das Vollledерpaket beinhaltet folgende Ausstattungen in Leder Feinnappa mit Ziernähten: ▸ Mittelkonsole ▸ Airbagkappe am Lenkrad ▸ Instrumententafeloberseite ▸ Instrumententafelunterseite inklusive Handschuhfach ▸ Türverkleidungen inklusive Armauflagen und Brüstung ▸ Sitzblenden und Lehnenabdeckungen vorn ▸ Kopfstützenschalen vorn ▸ inklusive Ablagefach mit Deckel und zusätzlicher Applikationsleiste in den Armauflagen der Türen vorn und hinten	7HD	**6.520,–** 5.478,99 **7.510,–** 6.310,92	– ● ●	– ● ●	● – –	● – –	● – –
Lederausstattung Audi exclusive	Die Lederausstattung Audi exclusive enthält die farbliche Individualisierung der Sitzmittelbahn, der Sitzseitenwangen, der Kopfstützenschalen vorn und hinten, der Lehnenabdeckungen vorn und der Mittelarmlehne in Leder Valcona sowie der Türverkleidungseinsätze in Mikrofaser Dinamica[15]. Die Farben des Leders Valcona, der Mikrofaser Dinamica[15], der Nähte und der Biesen sind wählbar aus dem Angebot der Hauptfarben Audi exclusive. Zusätzlich sind die Farben der Nähte und Biesen wählbar aus dem Angebot der Akzentfarben Audi exclusive. Die Anbauteile sind farblich angepasst. Die Farben des Leders Valcona, der Mikrofaser Dinamica[15], der Nähte und der Biesen sind wählbar aus dem Angebot der Hauptfarben Audi exclusive: ▸ Alabasterweiß ▸ Jetgrau ▸ Cognacbraun ▸ Karmesinrot ▸ Diamantsilber ▸ Ozeanblau ▸ Havannabraun ▸ Schwarz Die Farben der Nähte und Biesen sind zusätzlich wählbar aus dem Angebot der Akzentfarben Audi exclusive: ▸ Alaskablau ▸ Calendulagelb ▸ Iguanagrün Ein Angebot der Audi Sport GmbH Hinweis: Bitte beachten Sie, dass das Lenkrad in diesem Paket in Leder schwarz mit Kontrastnähten in Stahlgrau ausgeführt ist. Zur Individualisierung der Kontrastnaht, passend zum Audi exclusive-Innenraum, sind Bedienelemente in Leder schwarz Audi exclusive (YVU) ergänzend erhältlich. Des Weiteren sind die Sitzblenden in Verbindung mit dem Vollledерpaket (7HD) farblich in Leder ausgeführt.	YZ1	**5.500,–** 4.621,85	●	●	●	●	●

● = als Sonderausstattung lieferbar ○ = Serienausstattung – = kein Angebot. Erläuterungen zu den Fußnoten finden Sie ab Seite 118.

(C) auto-preisliste.de. Datennutzung ist nur zum privaten Gebrauch gestattet

Archiv: www.auto-preisliste.de

		Bestellschlüssel	**EUR inkl. 19 % MwSt.**[1] EUR ohne MwSt.[1]	**A8 50 TDI quattro A8 55 TFSI quattro**	**A8 60 TFSI quattro**	**S8 TFSI quattro**	**A8 L 50 TDI quattro A8 L 55 TFSI quattro**	**A8 L 60 TFSI quattro**
Lederausstattung (Paket 4) Audi exclusive	Die Volllederausstattung Audi exclusive enthält die farbliche Individualisierung der Sitzmittelbahn, der Sitzseitenwangen, der Kopfstützenschalen vorn und hinten, der Lehnenabdeckungen vorn, der Mittelkonsole, der Armauflage in den Türen, der Türbrüstungen, der Instrumententafeloberseite, der Instrumententafelunterseite inklusive Handschuhfach, der Türverkleidungen, der Sitzblenden und der Mittelarmlehne in Leder Valcona sowie der Türverkleidungseinsätze in Mikrofaser Dinamica[15]. Die Farben des Leders Valcona, der Mikrofaser Dinamica[15], der Nähte und der Biesen sind wählbar aus dem Angebot der Hauptfarben Audi exclusive. Zusätzlich sind die Farben der Nähte und Biesen wählbar aus dem Angebot der Akzentfarben Audi exclusive. Instrumententafeloberseite und Türbrüstungen sind in den Lederfarben Audi exclusive erhältlich. Die Anbauteile sind farblich angepasst. Die Farben des Leders Valcona, der Mikrofaser Dinamica[15], der Nähte und der Biesen sind wählbar aus dem Angebot der Hauptfarben Audi exclusive: ▸ Alabasterweiß ▸ Cognacbraun ▸ Diamantsilber ▸ Havannabraun ▸ Jetgrau ▸ Karmesinrot ▸ Ozeanblau ▸ Schwarz Die Farben der Nähte und Biesen sind zusätzlich wählbar aus dem Angebot der Akzentfarben Audi exclusive: ▸ Alaskablau ▸ Calendulagelb ▸ Iguanagrün Die Farben der Instrumententafeloberseite und der Türbrüstungen sind wählbar in den Lederfarben Audi exclusive: ▸ Baikalblau ▸ Granitgrau ▸ Habanobraun ▸ Jetgrau ▸ Karmesinrot ▸ Ozeanblau ▸ Schwarz Ein Angebot der Audi Sport GmbH Hinweis: Bitte beachten Sie, dass das Lenkrad in diesem Paket in Leder schwarz mit Kontrastnähten in Stahlgrau ausgeführt ist. Zur Individualisierung der Kontrastnaht, passend zum Audi exclusive-Innenraum, sind Bedienelemente in Leder schwarz Audi exclusive (YVU) ergänzend erhältlich.	YZ4	**12.700,–** 10.672,27	●	●	●	●	●

(C) auto-preisliste.de: Dateinutzung ist nur zum privaten Gebrauch gestattet

Sitze für Fahrer und Beifahrer

Archiv www.auto-preisliste.de

(C) auto-preisliste.de Datennutzung ist nur zum privaten Gebrauch gestattet

Archiv: www.auto-preisliste.de

		Bestellschlüssel	EUR inkl. 19 % MwSt.[1] EUR ohne MwSt.[1]	A8 50 TDI quattro A8 55 TFSI quattro	A8 60 TFSI quattro	S8 TFSI quattro	A8 L 50 TDI quattro A8 L 55 TFSI quattro	A8 L 60 TFSI quattro
Komfortsitze vorn	Die Komfortsitze vorn sind in Sitzhöhe, Sitzlängsposition sowie Sitz- und Lehnenneigung elektrisch einstellbar. Zudem sind sie mit einer elektrischen 4-Wege-Lendenwirbelstütze ausgestattet. Kopfstützen- und Gurthöhe können manuell eingestellt werden. Komfortsitze vorn bieten angenehmen Sitzkomfort und können mit Leder Valetta in verschiedenen Farben kombiniert werden.			○	○	–	○	○
Komfort-Individualkontursitz-Paket	Das Komfort-Individualkontursitz-Paket beinhaltet: ▸ Außenspiegel elektrisch einstell-, beheiz- und anklappbar, beidseitig automatisch abblendend, mit Memory-Funktion ▸ Komfort-Individualkontursitze vorn ▸ Komfortmittelarmlehne vorn ▸ Leder Valcona ▸ Vordersitze elektrisch einstellbar mit Memory-Funktion Komfort-Individualkontursitze vorn bieten eine komfortable Sitzposition. Es steht eine Vielzahl elektrischer Einstellmöglichkeiten für Sitzhöhe, Sitzlängsposition, Sitz- und Lehnenneigung, Lehnenkopf sowie Oberschenkelauflage zur Verfügung. Damit verbunden ist die Memory-Funktion für die beiden vorderen Sitzplätze inklusive Kopfstützen- und Gurthöhe vorn, das Lenkrad und die in der Ausstattung enthaltenen Außenspiegel beheizbar, elektrisch einstell-/anklappbar und automatisch abblendend. Die Rückseite der Vordersitze ist entsprechend der gewählten Dekoreinlage angepasst. Zur Ausstattung gehören Komfortkopfstützen in besonders weichem Leder Kokon bzw. Leder Unikat.	PS9 PS8	**4.050,–** 3.403,36 ohne Mehrpreis	● –	● –	– ●	● –	● –
Komfort-Individualkontursitz-Paket in Sportoptik	Das Komfort-Individualkontursitz-Paket in Sportoptik beinhaltet: ▸ Außenspiegel elektrisch einstell-, beheiz- und anklappbar, beidseitig automatisch abblendend, mit Memory-Funktion ▸ Komfort-Individualkontursitze in Sportoptik vorn ▸ Komfortmittelarmlehne vorn ▸ Sitzbezüge in Leder Valcona in Rautensteppung ▸ Vordersitze elektrisch einstellbar mit Memory-Funktion Komfort-Individualkontursitze in Sportoptik vorn bieten eine sportlich-komfortable Sitzposition. Es steht eine Vielzahl elektrischer Einstellmöglichkeiten für Sitzhöhe, Sitzlängsposition, Sitz- und Lehnenneigung, Lehnenkopf sowie Oberschenkelauflage zur Verfügung. Damit verbunden ist die Memory-Funktion für die beiden vorderen Sitzplätze inklusive Kopfstützenhöhe vorn, das Lenkrad und die in der Ausstattung enthaltenen Außenspiegel beheizbar, elektrisch einstell- und anklappbar. Der Sitzbezug hat mit und ohne Sitzbelüftung eine Rautensteppung und eine spezielle Perforierung. Die Rückseite der Vordersitze ist entsprechend der gewählten Dekoreinlage angepasst.	PS2	**4.600,–** 3.865,55	●	●	○	●	●

● = als Sonderausstattung lieferbar ○ = Serienausstattung – = kein Angebot. Erläuterungen zu den Fußnoten finden Sie ab Seite 118

(C) auto-preisliste.de. Dateinutzung ist nur zum privaten Gebrauch gestattet

Archiv: www.auto-preisliste.de

Sitze für Fahrer und Beifahrer

		Bestellschlüssel	**EUR inkl. 19 % MwSt.**[1] EUR ohne MwSt.[1]	**A8 50 TDI quattro A8 55 TFSI quattro**	**A8 60 TFSI quattro**	**S8 TFSI quattro**	**A8 L 50 TDI quattro A8 L 55 TFSI quattro**	**A8 L 60 TFSI quattro**
Ruhesitz	Das Paket beinhaltet: ▸ Bildschirme im Fond ▸ Komfort-Individualkontursitze mit Ruhesitz-Funktion für den Fondpassagier auf der Beifahrerseite ▸ Sitzbelüftung und Massagefunktion vorne und hinten ▸ Vordersitze elektrisch einstellbar mit Memory-Funktion ▸ zentrale Bedieneinheit, mit Funkfernbedienung Hinweis: nur in Verbindung mit Fondsitz-Paket Einzelsitze (PE6) oder Fondsitz-Paket Einzelsitze mit durchgehender, belederter Mittelkonsole (PE1) erhältlich	PS3	**9.700,–** 8.151,26	–	–	–	●	●
Vordersitze elektrisch einstellbar mit Memory-Funktion	Die Sitzhöhe, die Sitzlängsposition, die Sitz- und Lehnenneigung der Vordersitze sowie die 4-Wege-Lendenwirbelstütze lassen sich elektrisch sowie beim S8 die Lendenwirbelstütze pneumatisch auf die individuellen Bedürfnisse einstellen. Die Memory-Funktion für die Fahrer- und Beifahrerseite bietet zwei Speicherplätze pro persönlichem Nutzerprofil für die elektrisch einstellbaren Vordersitze und die Außenspiegel. Über die Speichertaste können die Einstellungen gespeichert und abgerufen werden. Zusätzlich wird die letzte Sitzposition automatisch im persönlichen Profil gespeichert. Die Einstiegshilfe erleichtert das Ein- bzw. Aussteigen. Wenn die Zündung ausgeschaltet ist, fährt beim Öffnen der zugehörigen Tür der Sitz nach hinten und beim Fahrersitz die Lenksäule automatisch nach oben. Im persönlichen Profil wird im Fahrzeug eine Vielzahl von Einstellungen, wie z. B. Ergonomie-, Fahrwerks- oder Infotainmenteinstellungen, gespeichert. Darunter auch die Sitzposition, die Position der Lenksäule und die Spiegelposition. Im Fahrzeug können bis zu sieben persönliche Profile angelegt werden. Das zuletzt aktive Profil wird beim Verlassen und Abschließen des Fahrzeugs dem verwendeten Fahrzeugschlüssel zugeordnet. Beim Aufschließen des Fahrzeugs erscheint eine persönliche Begrüßung im Audi virtual cockpit und es werden die Einstellungen des persönlichen Profils geladen, das dem verwendeten Fahrzeugschlüssel zugeordnet wurde.			○	○	○	○	○
Mittelarmlehne vorn	für Fahrer_in und Beifahrer_in, einteilig und klappbar			○	○	–	○	○
Komfortmittelarmlehne vorn	in Längsrichtung und Höhe stufenlos einstellbar, geteilt für Fahrer_in und Beifahrer_in; mit aufklappbaren Staufächern	6E3	**210,–** 176,47	●	●	○	●	●

● = als Sonderausstattung lieferbar ○ = Serienausstattung – = kein Angebot. Erläuterungen zu den Fußnoten finden Sie ab Seite 118

(C) auto-preisliste.de. Datennutzung ist nur zum privaten Gebrauch gestattet

Archiv: www.auto-preisliste.de

(C) auto-preisliste.de: Dateinutzung ist nur zum privaten Gebrauch gestattet

Sitze im Fond

Archiv www.auto-preisliste.de

(C) auto-preisliste.de: Dateinutzung ist nur zum privaten Gebrauch gestattet

Archiv: www.auto-preisliste.de

		Bestellschlüssel	EUR inkl. 19 % MwSt.[1] EUR ohne MwSt.[1]	A8 50 TDI quattro A8 55 TFSI quattro	A8 60 TFSI quattro	S8 TFSI quattro	A8 L 50 TDI quattro A8 L 55 TFSI quattro	A8 L 60 TFSI quattro
Rücksitzbank und -lehne, nicht umlegbar	nicht umlegbar; mit ausklappbarer Mittelarmlehne inklusive 2-fachen Getränkehalters und Ablagefachs			○	○	○	○	○
Fondsitz-Paket Einzelsitze	Paketinhalte: ▸ 3-sitzige Rücksitzanlage mit 2 elektrisch einstellbaren Einzelsitzen ▸ 4-Wege-Lendenwirbelstütze pneumatisch für die Vordersitze und die äußeren Fondsitze ▸ 4-Zonen-Komfortklimaautomatik ▸ Komfortkopfstützen hinten ▸ Sitzheizung vorn und hinten ▸ Sonnenschutzrollos elektrisch für die Heckscheibe und die hinteren Seitenscheiben Die 3-sitzige Rücksitzanlage mit zwei elektrisch einstellbaren Einzelsitzen beinhaltet eine elektrische Einstellung von Sitzlängsposition, Sitz- und Lehnenneigung sowie Lehnenkopfverstellung. Des Weiteren ist sie mit pneumatischer 4-Wege-Lendenwirbelstütze, Memory-Funktion für die beiden äußeren Fondsitze sowie Seitenairbags ausgestattet. Wenn die im MMI touch response einstellbare Funktion eingeschaltet ist, fährt die Rücksitzbank beim Öffnen der zugehörigen Tür automatisch in die hinterste Position. Hinweis: Fahrzeugzulassung für 5 Personen	PE6	**3.435,–** 2.886,55 **3.685,–** 3.096,64 **4.675,–** 3.928,57	– – ●	– – ●	● – –	– ● –	– ● –
Fondsitz-Paket Einzelsitze mit durchgehender, belederter Mittelkonsole	Das Fondsitz-Paket Einzelsitze mit durchgehender, belederter Mittelkonsole beinhaltet: ▸ Zentrale Bedieneinheit, mit Funkfernbedienung ▸ Fußstützen hinten ▸ verlängerte Mittelkonsole, mit Lederauflage ▸ 2 Einzelsitze im Fond, elektrisch einstellbar, mit langer Mittelkonsole ▸ Komfortkopfstützen hinten ▸ Sitzheizung vorn und hinten ▸ Sitzbelüftung und Massagefunktion vorn und hinten ▸ 4-Wege-Lendenwirbelstütze pneumatisch für die Vordersitze und die äußeren Fondsitze ▸ 4-Zonen-Komfortklimaautomatik Die zwei Einzelsitze im Fond des Audi A8 L bieten mehr Freiraum, bequemen Sitzkomfort und sind vielseitig einstellbar. Wenn die im MMI touch response einstellbare Einstiegshilfe-Funktion eingeschaltet ist, fährt die Rücksitzbank beim Öffnen der zugehörigen Tür automatisch in die hinterste Position. Detaillierte Informationen zu den einzelnen Ausstattungen können den jeweiligen Einzelbeschreibungen entnommen werden. Hinweis: Fahrzeugzulassung für 4 Personen	PE1	**8.205,–** 6.894,96	–	–	–	●	●

● = als Sonderausstattung lieferbar ○ = Serienausstattung – = kein Angebot. Erläuterungen zu den Fußnoten finden Sie ab Seite 118

(C) auto-preisliste.de. Dateinutzung ist nur zum privaten Gebrauch gestattet

Sitze/Sitzkomfort

Archiv: www.auto-preisliste.de

(C) auto-preisliste.de: Datennutzung ist nur zum privaten Gebrauch gestattet

Archiv: www.auto-preisliste.de

		Bestellschlüssel	**EUR inkl. 19 % MwSt.**[1] EUR ohne MwSt.[1]	**A8 50 TDI quattro A8 55 TFSI quattro**	**A8 60 TFSI quattro**	**S8 TFSI quattro**	**A8 L 50 TDI quattro A8 L 55 TFSI quattro**	**A8 L 60 TFSI quattro**
Sitzheizung vorn und hinten	Die Sitzheizung beheizt die Sitz- und Lehnenmittelbahn, Sitz- und Lehnenseitenwangen sowie Oberschenkelauflagen. Am Klimabedienteil im unteren MMI touch response-Display ist die Sitzheizung für die beiden vorderen Sitze individuell in drei Stufen einstellbar. Die äußeren Fondsitze sind ebenfalls getrennt regelbar. Mit der Sitzklima-Balance-Funktion kann über das MMI touch response-Display die Fokussierung der Belüftung auf Sitzlehne oder Sitzfläche der Vordersitze individuell eingestellt werden.			○	○	○	○	○
Sitzbelüftung und Massagefunktion vorn	Die aktive Sitzbelüftung reguliert den Temperaturausgleich an der Sitzfläche und Sitzlehne. Auch bei hohen Außentemperaturen sorgt sie für ein angenehmes Sitzklima. Zur Belüftung wird Luft durch das perforierte Leder der Sitz- und Lehnenmittelbahn sowie Oberschenkelauflage der vorderen Sitzplätze eingesaugt. Die Stärke des Luftstroms ist in drei Stufen am unteren MMI touch-Display einstellbar. Sinkt die Sitztemperatur unter eine definierte Temperaturschwelle bei aktivierter Sitzlüftung und deaktivierter Sitzheizung, wird die Sitzheizung so lange verdeckt aktiviert, bis die Schwelle überschritten wurde. Mit der Sitzklima-Balance-Funktion kann über das MMI touch response-Display die Fokussierung der Belüftung auf Sitzlehne oder Sitzfläche individuell eingestellt werden. Die Massagefunktion umfasst acht verschiedene Massageprogramme, die zur gezielten Entspannung der Rücken- und Schultermuskulatur entwickelt wurden. Insgesamt werden je Vordersitz 16 pneumatische Dreifachhubkissen eingesetzt. Diese können in drei Intensitäten eingestellt werden. Die Einstellung der Programme und der Intensität erfolgt über das untere MMI touch response-Display. Zum Ein- bzw. Ausschalten der Massagefunktion kann die Schnellwahltaste am Sitz genutzt werden. Hinweis: Bei Sitzbelüftung ist das Leder der belüfteten Vordersitze perforiert.	4D5	**1.600,–** 1.344,54	●	●	○	●	●
Sitzbelüftung und Massagefunktion vorn und hinten	Die aktive Sitzbelüftung reguliert den Temperaturausgleich an der Sitzfläche. Auch bei hohen Außentemperaturen sorgt sie für ein angenehmes Sitzklima. Zur Belüftung wird Luft durch das perforierte Leder der Sitz- und Lehnenmittelbahn sowie Oberschenkelauflage der vorderen Sitzplätze und der Sitz- und Lehnenmittelbahn der hinteren äußeren Sitzplätze eingesaugt. Die Stärke des Luftstroms ist in drei Stufen am unteren MMI touch-Display einstellbar. Der Unterkühlschutz wird durch automatische Beheizung erreicht. Mit der Sitzklima-Balance-Funktion kann über das MMI touch response-Display die Belüftung von Sitzlehne und Sitzfläche individuell geregelt werden. Die Massagefunktion umfasst acht verschiedene Massageprogramme, die zur gezielten Entspannung der Rücken- und Schultermuskulatur entwickelt wurden. Insgesamt werden je Vordersitz 16 pneumatische Dreifachhubkissen eingesetzt. Diese können in drei Intensitäten eingestellt werden. Die Einstellung der Programme und der Intensität erfolgt über das untere MMI touch response-Display. Zum Ein- bzw. Ausschalten der Massagefunktion kann die Schnellwahltaste am Sitz genutzt werden. Die äußeren Fondsitze sind mit 18 pneumatischen Dreifachhubkissen ausgestattet. Die Bedienung kann über die Zentrale Bedieneinheit erfolgen. Hinweis: Bei Sitzbelüftung ist das Leder der belüfteten Vorder- und der unbelüfteten äußeren Fondsitze perforiert.	4D2	**1.760,–** 1.478,99 **3.360,–** 2.823,53	– ●	– ●	● –	– ●	– ●

● = als Sonderausstattung lieferbar ○ = Serienausstattung – = kein Angebot. Erläuterungen zu den Fußnoten finden Sie ab Seite 118

(C) auto-preisliste.de. Dateinutzung ist nur zum privaten Gebrauch gestattet

Sitze/Sitzkomfort

Archiv: www.auto-preisliste.de

		Bestellschlüssel	EUR inkl. 19 % MwSt.[1] EUR ohne MwSt.[1]	A8 50 TDI quattro A8 55 TFSI quattro	A8 60 TFSI quattro	S8 TFSI quattro	A8 L 50 TDI quattro A8 L 55 TFSI quattro	A8 L 60 TFSI quattro
Wärme-Komfort-Paket vorne	Mittelkonsole vorn und Armauflagen in den Türen vorn Hinweis: nur in Verbindung mit beheizbarem Lenkrad, Lederpaket und 4-Zonen-Klimakomfortautomatik	2L1	**170,–** 142,86	●	●	●	●	●
Wärme-Komfort-Paket vorne und hinten	Armauflagen in den Türen vorn und hinten sowie Mittelarmlehne vorn und hinten Hinweis: nur in Verbindung mit beheizbarem Lenkrad, Lederpaket und 4-Zonen-Klimakomfortautomatik	2L3	**390,–** 327,73	●	●	●	●	●
Rücksitzbank und -lehne, nicht umlegbar	nicht umlegbar; mit ausklappbarer Mittelarmlehne inklusive 2-fachen Getränkehalters und Ablagefachs			○	○	○	○	○
Komfortkopfstützen hinten	in besonders weichem Leder, für Sitzreihe hinten	3Q3	**275,–** 231,09	●	●	●	●	●
ISOFIX und Top Tether für Fondsitze außen	Normhalterung zur praktischen Befestigung von i-Size- und ISOFIX-Kindersitzen; mit zusätzlichem Befestigungspunkt (Top Tether) Die empfohlenen Kindersitze von Audi Original Zubehör erhalten Sie bei Ihrem Audi Partner.			○	○	○	○	○

● = als Sonderausstattung lieferbar ○ = Serienausstattung – = kein Angebot. Erläuterungen zu den Fußnoten finden Sie ab Seite 118.

(C) auto-preisliste.de. Datennutzung ist nur zum privaten Gebrauch gestattet

Archiv: www.auto-preisliste.de

(C) auto-preisliste.de: Dateinutzung ist nur zum privaten Gebrauch gestattet

Dekorelemente

Archiv: www.auto-preisliste.de

(C) auto-preisliste.de: Dateinutzung ist nur zum privaten Gebrauch gestattet

Archiv: www.auto-preisliste.de

	Bestellschlüssel	EUR inkl. 19 % MwSt.[1] EUR ohne MwSt.[1]	A8 50 TDI quattro A8 55 TFSI quattro	A8 60 TFSI quattro	S8 TFSI quattro	A8 L 50 TDI quattro A8 L 55 TFSI quattro	A8 L 60 TFSI quattro
Obere Dekoreinlagen							
▶ **Holz Eschenmaser graubraun naturell** für Instrumententafel, Türverkleidungen und Mittelkonsole; inklusive Einfassungen in Aluminiumoptik	5MC	ohne Mehrpreis	○	○	●	○	○
▶ **Carbon Vektor** für Instrumententafel, Türverkleidungen und Mittelkonsole; inklusive Einfassungen in Aluminiumoptik Hinweis: nur in Verbindung mit Interieur S line	5MK	**460,–** 386,55	●	●	○	●	●
▶ **Holz Eukalyptus graubraun naturell** für Instrumententafel, Türverkleidungen und Mittelkonsole; inklusive Einfassungen in Aluminiumoptik	7TE	ohne Mehrpreis **460,–** 386,55	– ●	– ●	● –	– ●	– ●
▶ **Holz Nussbaumwurzel naturell** für Instrumententafel, Türverkleidungen und Mittelkonsole; inklusive Einfassungen in Aluminiumoptik	5MG	ohne Mehrpreis **460,–** 386,55	– ●	– ●	● –	– ●	– ●
▶ **Klavierlack schwarz** für Instrumententafel, Türverkleidungen und Mittelkonsole; inklusive Einfassungen in Aluminiumoptik	5TL	ohne Mehrpreis **750,–** 630,25	– ●	– ●	● –	– ●	– ●

● = als Sonderausstattung lieferbar ○ = Serienausstattung – = kein Angebot. Erläuterungen zu den Fußnoten finden Sie ab Seite 118

(C) auto-preisliste.de. Dateinutzung ist nur zum privaten Gebrauch gestattet

Archiv: www.auto-preisliste.de

Dekorelemente

		Bestellschlüssel	EUR inkl. 19 % MwSt.[1] EUR ohne MwSt.[1]	A8 50 TDI quattro A8 55 TFSI quattro	A8 60 TFSI quattro	S8 TFSI quattro	A8 L 50 TDI quattro A8 L 55 TFSI quattro	A8 L 60 TFSI quattro
Obere Dekoreinlagen Holz Audi exclusive	für Instrumententafel, Türverkleidungen und Mittelkonsole; Einfassungen in Aluminiumoptik; erhältlich in Holz Myrtenmaser muskatbraun, Eschenmaser edelgrau naturell und Eukalyptus bernstein naturell Ein Angebot der Audi Sport GmbH Hinweis: Der Umfang seitlich an den Türarmauflagen ist nur in Verbindung mit dem Lederpaket der AUDI AG erhältlich. In Verbindung mit dem Komfort-Individualkontursitz vorn bzw. dem Komfort-Individualkontursitz in Sportoptik vorn sind weitere Applikationen in der Sitzabdeckung der Vordersitze erhältlich.	YTA	**1.950,–** 1.638,66	●	●	●	●	●
Untere Dekoreinlagen in Feinlack graphitgrau	für Instrumententafel			○	○	–	○	○
Untere Dekoreinlagen in Aluminium matt gebürstet dunkel	für Instrumententafel	GT1	**190,–** 159,66	●	●	○	●	●
Erweiterte Dekorelemente in Klavierlack schwarz 	Erweiterte Dekorelemente in Klavierlack schwarz beinhalten: ▸ Dekoreinlagen für die Armaturentafel ▸ Türverkleidungen und Mittelkonsole in Klavierlack schwarz inklusive Einfassungen in Aluminiumoptik ▸ Dachhaltegriffe mit Segmenten in Klavierlack schwarz ▸ Wählhebel in Klavierlackoptik schwarz Erweiterte Dekorelemente in Klavierlack schwarz strahlen eine betonte Hochwertigkeit aus. Sie sind die konsequente Ergänzung der schwarz glänzenden Displays in der Instrumententafel und bringen das progressive Interieurdesign noch deutlicher zur Geltung.	PAH	**720,–** 605,04 **1.470,–** 1.235,29	– ●	– ●	● –	– ●	– ●
Ambiente-Lichtpaket	Der Fahrzeuginnenraum des Audi A8/A8 L wird durch eine wirkungsvolle Beleuchtung in Szene gesetzt. Die LED-Technologie sorgt für ein weißes Licht, das sehr angenehm auf die Augen wirkt. Zudem zeichnen sich LEDs durch ihren geringen Energieverbrauch und die hohe Haltbarkeit aus. In Verbindung mit der optionalen Spurwechselwarnung fungiert das Konturlicht in den Türen als rotes Warnlicht für die Ausstiegswarnung. In Verbindung mit dem optionalen Bang & Olufsen Soundsystem sind weiße Konturlichtlinien um die Lautsprecher in den Türen enthalten.			○	○	–	○	○

● = als Sonderausstattung lieferbar ○ = Serienausstattung – = kein Angebot. Erläuterungen zu den Fußnoten finden Sie ab Seite 118.

(C) auto-preisliste.de. Datennutzung ist nur zum privaten Gebrauch gestattet

Archiv: www.auto-preisliste.de

		Bestellschlüssel	**EUR inkl. 19 % MwSt.**[1] EUR ohne MwSt.[1]	**A8 50 TDI quattro A8 55 TFSI quattro**	**A8 60 TFSI quattro**	**S8 TFSI quattro**	**A8 L 50 TDI quattro A8 L 55 TFSI quattro**	**A8 L 60 TFSI quattro**
Ambiente-Lichtpaket plus	Die Farbwelt im Innenraum des Audi A8/A8 L/S8 ganz nach den eigenen Wünschen konfigurieren. Die blendfreie Beleuchtung in LED-Technologie erzeugt ein besonders harmonisches und homogenes Licht. Die Konturbeleuchtung inszeniert Linien und Fugenverläufe. Mit der Ambientebeleuchtung werden Flächen und Kanten durch das Spiel mit Licht und Schatten hervorgehoben. Das Interieurdesign erscheint so in einem völlig neuen Licht. Für die Anpassung stehen sechs vordefinierte Farbprofile zur Verfügung. Zusätzlich können ein interaktives und ein individuelles Farbprofil aktiviert werden. Das interaktive Farbprofil wird durch die jeweiligen Audi drive select-Modi gesteuert. Beim individuellen Farbprofil stehen 30 Farben zur Auswahl. Die farblichen Anpassungen erfolgen jeweils getrennt für Kontur- bzw. Ambientebeleuchtung. In Verbindung mit der optionalen Spurwechselwarnung fungiert das Konturlicht in den Türen als rotes Warnlicht für die Ausstiegswarnung. In Verbindung mit dem optionalen Bang & Olufsen Soundsystem sind weiße Konturlichtlinien um die Lautsprecher in den Türen enthalten.	QQ2	**600,–** 504,20	●	●	○	●	●
Bedientasten schwarz glänzend mit haptischem Feedback 	Bedientastenleiste, Lichttasten, Tasten Sitzmemory vorn und hinten in Schwarz glänzend, Bedientasten- sowie Lichttastenleiste mit haptischem Feedback; Lichttastenleiste inklusive Annäherungssensorik			○	○	–	○	○
Bedientasten schwarz glänzend mit haptischem Feedback und Aluminiumoptik Interieur 	Bedientastenleiste, Lichttasten, Tasten Sitzmemory vorn und hinten in Schwarz glänzend, Bedientasten- sowie Lichttastenleiste mit haptischem Feedback; Lichttastenleiste inklusive Annäherungssensorik; Bedientasten Fahrerassistenzsysteme, Tasten für Parkbremse, Auto-Hold-Funktion, Zentralverriegelung vorn und hinten, Verriegelung hinten, Heckklappenentriegelung, Tankklappenentriegelung sowie Fensterheber in Aluminiumoptik	GS5	**240,–** 201,68	●	●	○	●	●

(C) auto-preisliste.de: Dateinutzung ist nur zum privaten Gebrauch gestattet

Archiv: www.auto-preisliste.de

Dachhimmel

		Bestellschlüssel	EUR inkl. 19 % MwSt.[1] EUR ohne MwSt.[1]	A8 50 TDI quattro A8 55 TFSI quattro	A8 60 TFSI quattro	S8 TFSI quattro	A8 L 50 TDI quattro A8 L 55 TFSI quattro	A8 L 60 TFSI quattro
Dachhimmel in Stoff in spezifischer Farbe 	farbabgestimmt auf die jeweilige Innenausstattungsfarbe in Pastellsilber oder Perlmuttbeige			○	○	○	○	○
Dachhimmel in Stoff schwarz 		6NQ	ohne Mehrpreis **350,–** 294,12	– ●	– ●	● –	– ●	– ●
Paket mit Dachhimmel in Mikrofaser Dinamica[15] in spezifischer Farbe	Das Paket beinhaltet: ▸ Ambiente-Lichtpaket plus ▸ Dachhimmel in Mikrofaser Dinamica[15] in spezifischer Farbe ▸ Sonnenblende auf Fahrer- und Beifahrerseite, ausziehbar Dachhimmel abhängig von der gewählten Innenausstattungsfarbe in Pastellsilber oder Perlmuttbeige; Heckablage (Material abweichend) abhängig von der gewählten Innenausstattungsfarbe in Schwarz, Perlmuttbeige oder Pastellsilber (Audi design selection)	PL7	**1.550,–** 1.302,52 **2.150,–** 1.806,72	– ●	– ●	● –	– ●	– ●
Paket mit Dachhimmel in Mikrofaser Dinamica[15] schwarz	Das Paket beinhaltet: ▸ Ambiente-Lichtpaket plus ▸ Dachhimmel in Mikrofaser Dinamica[15] schwarz ▸ Sonnenblende auf Fahrer- und Beifahrerseite, ausziehbar	PL4	**1.550,–** 1.302,52 **2.150,–** 1.806,72	– ●	– ●	● –	– ●	– ●

● = als Sonderausstattung lieferbar ○ = Serienausstattung – = kein Angebot. Erläuterungen zu den Fußnoten finden Sie ab Seite 118.

(C) auto-preisliste.de. Datennutzung ist nur zum privaten Gebrauch gestattet

Archiv: www.auto-preisliste.de

Lenkräder/Schalt-/Wählhebel/ Bedienelemente

		Bestellschlüssel	EUR inkl. 19 % MwSt.[1] EUR ohne MwSt.[1]	A8 50 TDI quattro A8 55 TFSI quattro	A8 60 TFSI quattro	S8 TFSI quattro	A8 L 50 TDI quattro A8 L 55 TFSI quattro	A8 L 60 TFSI quattro
Doppelspeichen-Lederlenkrad mit Multifunktion und Schaltwippen	Das Lenkrad liegt gut in der Hand und das progressive und exklusive Lenkraddesign in Aluminiumoptik integriert sich nahtlos in das Interieur des Fahrzeugs. Ergänzt durch das farblich auf die gewählte Schalttafeloberseite abgestimmte Leder von Lenkrad und Wahlhebelknauf. Höhe und Abstand des Lenkrads sind elektrisch einstellbar und bieten eine Automatik für den komfortablen Ein- und Ausstieg. Zur einfachen Bedienung der umfangreichen serienmäßigen und optionalen Infotainment-Umfänge ist das Lenkrad mit zwölf Multifunktionstasten ausgestattet. Schaltwippen ermöglichen das manuelle Wechseln der Fahrstufen.			○	○	–	○	○
Doppelspeichen-Lederlenkrad mit Multifunktion, Schaltwippen und Lenkradheizung	Das Lenkrad liegt gut in der Hand und das progressive und exklusive Lenkraddesign in Aluminiumoptik integriert sich nahtlos in das Interieur des Fahrzeugs. Ergänzt durch das farblich auf die gewählte Schalttafeloberseite abgestimmte Leder von Lenkrad und Wählhebelknauf. Höhe und Abstand des Lenkrads sind elektrisch einstellbar und bieten eine Automatik für komfortablen Ein- und Ausstieg. Zur einfachen Bedienung der umfangreichen serienmäßigen und optionalen Infotainment-Umfänge ist das Lenkrad mit zwölf Multifunktionstasten ausgestattet. Schaltwippen ermöglichen das manuelle Wechseln der Fahrstufen. Zusätzlich ist der Lenkradkranz beheizbar.	2ZM	**240,–** 201,68	●	●	–	●	●
Lederlenkrad 3-Speichen mit Multifunktion und Schaltwippen	Das Sportlederlenkrad überzeugt durch seine sportliche Optik und liegt gut in der Hand. Mit farblich auf die Schalttafeloberseite abgestimmtem Leder von Lenkrad und Wählhebelknauf. Höhe und Abstand des Lenkrads sind elektrisch einstellbar und bieten eine Automatik für den komfortablen Ein- und Ausstieg. Zur komfortablen Bedienung der umfangreichen serienmäßigen und optionalen Infotainment-Umfänge ist das Lenkrad mit zwölf Multifunktionstasten ausgestattet. Schaltwippen ermöglichen das manuelle Wechseln der Fahrstufen. Mit farblich abgesetzten Nähten, S-Emblem und Schaltwippen in Aluminiumoptik. Hinweis: bei A8 nur in Verbindung mit Interieur S line (WQS) erhältlich	1XW	**100,–** 84,03	●	●	○	●	●

(C) auto-preisliste.de: Dateinutzung ist nur zum privaten Gebrauch gestattet

Archiv: www.auto-preisliste.de

Lenkräder/Schalt-/Wählhebel/ Bedienelemente

		Bestellschlüssel	EUR inkl. 19 % MwSt.[1] EUR ohne MwSt.[1]	A8 50 TDI quattro A8 55 TFSI quattro	A8 60 TFSI quattro	S8 TFSI quattro	A8 L 50 TDI quattro A8 L 55 TFSI quattro	A8 L 60 TFSI quattro
Lederlenkrad 3-Speichen mit Multifunktion plus, Schaltwippen und Lenkradheizung	Das Sportlederlenkrad überzeugt durch seine sportliche Optik und liegt gut in der Hand. Mit farblich auf die Schalttafeloberseite abgestimmtem Leder von Lenkrad und Wählhebelknauf. Höhe und Abstand des Lenkrads sind elektrisch einstellbar und bieten eine Automatik für den komfortablen Ein- und Ausstieg. Zur komfortablen Bedienung der umfangreichen serienmäßigen und optionalen Infotainment-Umfänge ist das Lenkrad mit zwölf Multifunktionstasten ausgestattet. Schaltwippen ermöglichen das manuelle Wechseln der Fahrstufen. Zusätzlich ist der Lenkradkranz beheizbar. Mit farblich abgesetzten Nähten, S-Emblem und Schaltwippen in Aluminiumoptik Hinweis: bei A8 nur in Verbindung mit Interieur S line (WQS) erhältlich	1XP	**340,–** 285,71	●	●	●	●	●
Wählhebel in Leder		6Q2	ohne Mehrpreis	○	○	●	○	○
Wählhebel in Carbon				–	–	○	–	–
Wählhebel in Klavierlackoptik schwarz	Hinweis: nur in Verbindung mit Erweiterte Dekorelemente in Klavierlack schwarz (PAH)	6Q3	**220,–** 184,87	●	●	●	●	●
Bedienelemente in Leder schwarz Audi exclusive	Lenkradkranz und Wählhebelknauf in Leder schwarz Audi exclusive Die Farben der Nähte sind wählbar aus dem Angebot der Haupt-, Akzent- und Zusatzfarben Audi exclusive: Alabasterweiß, Cognacbraun, Diamantsilber, Havannabraun, Jetgrau, Karmesinrot, Ozeanblau, Schwarz, Alaskablau, Calendulagelb, Iguanagrün, Granitgrau, Baikalblau und Habanobraun. Ein Angebot der Audi Sport GmbH	YVU	**790,–** 663,87	●	●	●	●	●

● = als Sonderausstattung lieferbar ○ = Serienausstattung – = kein Angebot. Erläuterungen zu den Fußnoten finden Sie ab Seite 118.

(C) auto-preisliste.de. Datennutzung ist nur zum privaten Gebrauch gestattet

Klimatisierung

Archiv: www.auto-preisliste.de

		Bestellschlüssel	EUR inkl. 19 % MwSt.[1] EUR ohne MwSt.[1]	A8 50 TDI quattro A8 55 TFSI quattro	A8 60 TFSI quattro	S8 TFSI quattro	A8 L 50 TDI quattro A8 L 55 TFSI quattro	A8 L 60 TFSI quattro
2-Zonen-Komfortklimaautomatik	Die Temperaturverteilung für die Fahrer- und Beifahrerseite kann getrennt eingestellt werden. Die Klimatisierung des Fondraums erfolgt über Luftausströmer in der Mittelkonsole hinten. Defrosterdüsen leiten die klimatisierte Luft direkt an Windschutz- und Seitenscheiben, können dort Kondenswasserbeschlag sowie Vereisung besser entfernen und dadurch für verbesserte Sichtverhältnisse sorgen. Die 2-Zonen-Komfortklimaautomatik verfügt über einen kombinierten staub- und geruchsabscheidenden Innenraumfilter, der für eine geringere Belastung des Fahrzeuginnenraums mit Staubpartikeln, Gerüchen und Allergenen sorgt.			○	○	–	○	○
4-Zonen-Komfortklimaautomatik	Die 4-Zonen-Komfortklimaautomatik enthält folgende Funktionen: ▸ elektronische Regelung der Lufttemperatur, -menge und -verteilung ▸ getrennte Temperatureinstellung für Fahrer- und Beifahrerseite ▸ getrennte Temperatureinstellung und Luftverteilung hinten links und rechts ▸ Luftaustrittsdüsen in der Mittelkonsole und in der B-Säule ▸ Klimabedienteil hinten mit Touchbedienung ▸ effiziente Klimazonenregulierung durch Insassenerkennung ▸ automatischen Umluftbetrieb und sonnenstandsabhängige Regulierung ▸ separate Defrostertaste für Front- und Seitenscheiben ▸ staub- und geruchsabscheidenden Innenraumfilter, der für eine geringere Belastung des Fahrzeuginnenraums mit Staubpartikeln, Gerüchen und Allergenen sorgt ▸ Restwärmenutzung ▸ Speicherung personalisierter Klimaprofile	9AU	**1.240,–** 1.042,02	●	●	○	●	●
Ionisator und Aromatisierung	Die Ausstattung Ionisator und Aromatisierung steigert das Innenraumklima auf ein hohes Niveau in Bezug auf Reinheit, Frische und Luftqualität. Der Ionisator reduziert schädliche Partikel und Keime in der Luft des Fahrzeuginnenraums. Er unterstützt dadurch auch eine antiallergene Reinigung. Der erzielte Frischegrad der Luft kann dabei helfen, das Wohlbefinden und die Aufmerksamkeit zu steigern. Die aktive Beduftung und die exklusiv für Audi entwickelten Düfte erzeugen ein noch besseres Raumklima und Frischegefühl. Gewählt werden kann je nach persönlicher Präferenz zwischen zwei hochwertigen Düften (Sommer und Winter) und vier verschiedenen Intensitätsstufen. Durch die spezielle Aromatisierungstechnologie lagern sich diese Duftmoleküle nicht auf textilen Oberflächen im Fahrzeug und der Kleidung der im Fahrzeug sitzenden Personen ab.	2V9	**550,–** 462,18	●	●	●	●	●

(C) auto-preisliste.de: Dateinutzung ist nur zum privaten Gebrauch gestattet

Klimatisierung

Archiv: www.auto-preisliste.de

		Bestellschlüssel	**EUR inkl. 19 % MwSt.**[1] EUR ohne MwSt.[1]	**A8 50 TDI quattro A8 55 TFSI quattro**	**A8 60 TFSI quattro**	**S8 TFSI quattro**	**A8 L 50 TDI quattro A8 L 55 TFSI quattro**	**A8 L 60 TFSI quattro**
Standheizung und -lüftung	Die Standheizung erwärmt den Innenraum und befreit die Scheiben von Eis ohne Inbetriebnahme des Motors. Es sind zwei Heizmodi wählbar. Der Modus „abtauen“ hilft beim schnellen Entfrosten der Scheiben, der Modus „warm“ wird für ein zusätzliches Vorwärmen des Innenraums genutzt. Die Standlüftung führt Frischluft zu und senkt die Innenraumtemperatur. Beide Funktionen sind mittels Timer und separater Funkfernbedienung aktivierbar. Eine intelligente Steuerung mit Timer und Abfahrtzeitprogrammierung berechnet zeit- und energieeffizient die Heizdauer. In Verbindung mit der Ausstattung Audi connect Notruf & Service mit Audi connect Remote & Control[16] lässt sich die Standheizung komfortabel über die myAudi App[10, 11] programmieren.	9M9	**1.635,–** 1.373,95	●	●	●	●	●

● = als Sonderausstattung lieferbar ○ = Serienausstattung – = kein Angebot. Erläuterungen zu den Fußnoten finden Sie ab Seite 118.

(C) auto-preisliste.de. Datennutzung ist nur zum privaten Gebrauch gestattet

Archiv: www.auto-preisliste.de

Office- und Komfortausstattungen

		Bestellschlüssel	EUR inkl. 19 % MwSt.[1] EUR ohne MwSt.[1]	A8 50 TDI quattro A8 55 TFSI quattro	A8 60 TFSI quattro	S8 TFSI quattro	A8 L 50 TDI quattro A8 L 55 TFSI quattro	A8 L 60 TFSI quattro
2 Klapptische im Fond[17]	Die beiden in die lange Mittelkonsole im Fond integrierten Klapptische bieten im Audi A8 L die Möglichkeit für bequemes Arbeiten auf den hinteren Sitzplätzen. Die Oberfläche der Tische ist schwarz beledert.	1U1	**2.140,–** 1.798,32	–	–	–	●	●
Kühlbox Audi exclusive	Das Ablagefach der Kühlbox Audi exclusive bietet Platz für zwei liegende 1-Liter-Flaschen. In einem zusätzlichen Ablagefach können Dosen und Gläser verstaut werden. Die Kühlbox ist mit einer Innenbeleuchtung in LED-Technologie ausgestattet und wird mit Kompressor-Kühltechnik betrieben. Die Temperatur kann zwischen –6 °C und +6 °C eingestellt werden. Ein Angebot der Audi Sport GmbH Hinweis: nur in Verbindung mit 4-Zonen-Komfortklimaautomatik bestellbar	1W7	**1.100,–** 924,37	●	●	●	●	●
Kühlbox inkl. Barfach Audi exclusive	Das Ablagefach der Kühlbox Audi exclusive bietet Platz für zwei liegende 1-Liter-Flaschen. Ein zusätzliches Ablagefach beinhaltet zwei Gläser mit Audi exclusive-Schriftzug. Die Kühlbox ist mit einer Innenbeleuchtung in LED-Technologie ausgestattet und wird mit Kompressor-Kühltechnik betrieben. Die Temperatur kann zwischen –6 °C und +6 °C eingestellt werden. Ein Angebot der Audi Sport GmbH Hinweis: nur in Verbindung mit 4-Zonen-Komfortklimaautomatik bestellbar	1W1	**1.450,–** 1.218,49	●	●	●	●	●
Matrix-LED-Leseleuchten	Das Matrix LED-Leselicht ist mittig im Fond platziert und auf die Sitzposition auf den Rücksitzen abgestimmt. Das blendfreie, helle LED-Leselicht wird kapazitiv – also berührungsfrei – geschaltet. Aus sieben sich überschneidenden Lichtfeldern entsteht ein variabel einstellbarer Leselichtbereich. Die Einstellungen können bequem mittels der Zentralen Bedieneinheit mit Touchbedienung angepasst werden. Das Lichtband um das Dachmodul ist weiß (Ambiente-Lichtpaket) bzw. farblich angepasst (Ambiente-Lichtpaket plus). Hinweis: Diese Ausstattung ist nur in Verbindung mit der Zentralen Bedieneinheit, mit Funkfernbedienung erhältlich.	8S3	**250,–** 210,08	●	●	●	●	●

(C) auto-preisliste.de: Dateinutzung ist nur zum privaten Gebrauch gestattet

Archiv: www.auto-preisliste.de

Gepäcksicherungs- und Ablagesysteme

		Bestellschlüssel	EUR inkl. 19 % MwSt.[1] EUR ohne MwSt.[1]	A8 50 TDI quattro A8 55 TFSI quattro	A8 60 TFSI quattro	S8 TFSI quattro	A8 L 50 TDI quattro A8 L 55 TFSI quattro	A8 L 60 TFSI quattro
Durchladeeinrichtung	ermöglicht eine verlängerte Lademöglichkeit zum praktischen Transport langer Gegenstände	3X4	**200,–** 168,07	●	●	●	●	●
Gepäckraumpaket	Flexibler Transport von Gegenständen und Komfort auf Reisen. Das Gepäckraumpaket besteht aus 12-Volt-Steckdose, Ladekantenschutz in Edelstahl, Gepäckspinne und Netz an der linken Kofferraumverkleidung.	6M1	**160,–** 134,45	●	●	●	●	●

● = als Sonderausstattung lieferbar ○ = Serienausstattung – = kein Angebot. Erläuterungen zu den Fußnoten finden Sie ab Seite 118.

(C) auto-preisliste.de. Datennutzung ist nur zum privaten Gebrauch gestattet

Archiv: www.auto-preisliste.de

Weitere Innenausstattungen

		Bestellschlüssel	EUR inkl. 19 % MwSt.[1] EUR ohne MwSt.[1]	A8 50 TDI quattro A8 55 TFSI quattro	A8 60 TFSI quattro	S8 TFSI quattro	A8 L 50 TDI quattro A8 L 55 TFSI quattro	A8 L 60 TFSI quattro
Einstiegleisten mit Aluminiumeinlage und Raute S-Emblem, beleuchtet	Hinweis: Raute S-Emblem nur vorn			–	–	○	–	–
Fußmatten vorn und hinten	aus Velours, abgestimmt auf die jeweilige Teppichfarbe			○	○	○	○	○
Fußmatten Audi exclusive	Für die individuelle Gestaltung des Fußraums. Die Farben der Keder, der Biesen und der Nähte für die immer in Schwarz ausgeführten Fußmatten sind aus dem Angebot der Haupt- und Akzentfarben Audi exclusive wählbar: ▸ Alabasterweiß ▸ Cognacbraun ▸ Diamantsilber ▸ Havannabraun ▸ Jetgrau ▸ Karmesinrot ▸ Ozeanblau ▸ Schwarz ▸ Alaskablau ▸ Calendulagelb ▸ Iguanagrün Ein Angebot der Audi Sport GmbH	YSR	**430,–** 361,34	●	●	●	●	●
Fußstützen hinten	inklusive Fußmatten vorn und hinten aus Velours	0TR	**240,–** 201,68	–	–	–	●	●
230-Volt-Steckdose	Die 230-Volt-Steckdose ist zum direkten Betrieb von Wechselspannungsgeräten mit einer Leistung von bis zu 150 Watt geeignet. Damit steht im Fahrzeug bei eingeschalteter Zündung eine Stromversorgung für elektrische Verbraucher wie z. B. Netzteile von Laptops, Mobiltelefonen oder Spielkonsolen zur Verfügung. Die 230-Volt-Steckdose ersetzt die 12-Volt-Steckdose bzw. den Zigarettenanzünder hinten. Hinweis: nur in Verbindung mit 4-Zonen-Komfortklimaautomatik erhältlich	9Z3	**170,–** 142,86	●	●	●	●	●
Handschuhfachkühlung	gekühltes Handschuhfach, Temperatur analog Beifahrereinstellungen in 2-Zonen-Klimabedienteil			○	○	○	○	○
Nichtraucherausführung	jeweils eine 12-Volt-Steckdose vorn und hinten			○	○	○	○	○
Zigarettenanzünder und Aschenbecher	vorn und hinten; inklusive eines zweiten Aschenbechers	9JB	**80,–** 67,23	●	●	●	●	●

(C) auto-preisliste.de: Dateinutzung ist nur zum privaten Gebrauch gestattet

Technologien

Archiv: www.auto-preisliste.de

(C) auto-preisliste.de: Dateinutzung ist nur zum privaten Gebrauch gestattet

Archiv: www.auto-preisliste.de

(C) auto-preisliste.de: Dateinutzung ist nur zum privaten Gebrauch gestattet

Archiv: www.auto-preisliste.de

MMI und Navigationssysteme

	Bestellschlüssel	EUR inkl. 19 % MwSt.[1] EUR ohne MwSt.[1]	A8 50 TDI quattro A8 55 TFSI quattro	A8 60 TFSI quattro	S8 TFSI quattro	A8 L 50 TDI quattro A8 L 55 TFSI quattro	A8 L 60 TFSI quattro
MMI Navigation plus mit MMI touch response			○	○	○	○	○

Navigieren, kommunizieren, informieren oder das umfangreiche Infotainment-Angebot genießen. Mit einem Bedienkonzept, das fasziniert. Durch die brillante Darstellung auf hochauflösenden Farbdisplays, dem Audi virtual cockpit oder dem optionalen großflächigen Head-up-Display[18]. Ebenso begeisternd ist die Bedienung mittels Touchdisplay mit haptischem Feedback, Sprachbedienung mit natürlichsprachlicher Interaktion oder einer verbesserten Schriftzeichenerkennung.

Die MMI Navigation plus mit MMI touch response bietet:

- Navigationssystem[19] mit Darstellung auf einem hochauflösenden 10,1-Zoll-Farbdisplay (1.540 × 720) inklusive MMI touch response mit haptischem Feedback
- abgesetztes MMI touch-Bedienteil mit 8,6-Zoll-Farbdisplay (1.280 x 660) inklusive MMI touch response mit haptischem Feedback zur Steuerung der Klimatisierungsfunktionen sowie als Eingabefeld für die Handschrifterkennung
- Kartenupdate[20]: Download aktueller Navigationsdaten
- 3D-Kartendarstellung mit Anzeige vieler Sehenswürdigkeiten und Stadtmodelle
- Online Verkehrsinformationen plus
- MMI-Suche: Freitextsuche mit intelligenten Zielvorschlägen bereits während der Eingabe
- MMI touch response zur schnellen, intuitiven Bedienung – z. B. Zieleingabe per Handschrifterkennun sowie freies Bewegen und Zoomen in der Karte
- einfache Bedienung des Infotainments über natürlichsprachliche Interaktion[10, 21]
- detaillierte Routeninformationen: Kartenvorschau, Wahl aus Alternativrouten, POIs, Spurempfehlungen Autobahnausfahrten, Kreuzungsdetailkarten u. v. m.
- Audi Soundsystem mit 10 Lautsprechern vorn und hinten, 180 Watt
- Audi Smartphone Interface
- Audi music interface; 2 USB-C-Anschlüsse mit Daten- und Ladefunktion
- Bluetooth-Schnittstelle[22] (Freisprechen und Audiostreaming)
- AM-/FM-Phasendiversity
- Digitalradio DAB+
- geschwindigkeitsabhängige Lautstärkeanpassung
- Nutzung von Navigationsdaten für vorausschauendes und effizientes Fahren, z.B. Tempolimits und Steigungen
- gesamtes Portfolio Audi connect Navigation & Infotainment[16]
- hochdetaillierte 3D-Citymodelle mit realistischer Gebäudetextur und Fahrspurdarstellung für ausgewählte Städte
- Landesinformationen: Anzeige von länderspezifischen Informationen z. B. zu geltenden Tempolimits, Vignettenpflicht etc. beim Grenzübertritt

● = als Sonderausstattung lieferbar ○ = Serienausstattung – = kein Angebot. Erläuterungen zu den Fußnoten finden Sie ab Seite 118.

(C) auto-preisliste.de. Datennutzung ist nur zum privaten Gebrauch gestattet

Archiv: www.auto-preisliste.de

	Bestellschlüssel	EUR inkl. 19 % MwSt.[1] EUR ohne MwSt.[1]	A8 50 TDI quattro A8 55 TFSI quattro	A8 60 TFSI quattro	S8 TFSI quattro	A8 L 50 TDI quattro A8 L 55 TFSI quattro	A8 L 60 TFSI quattro
Audi virtual cockpit Mit dem Audi virtual cockpit steht ein innovatives, volldigitales Kombiinstrument zur flexiblen und bedarfsgerechten Anzeige von Informationen zur Verfügung. Das 12,3-Zoll-Display hat eine Auflösung in Full-HD-Qualität. Angezeigt werden können entsprechend den Fahrerbedürfnissen Geschwindigkeit, Leistungsabruf, Drehzahl, Kartendarstellung, Audi connect-Dienste[16], Radio- und Media-Informationen und vieles mehr. Mit der VIEW-Taste im Multifunktionslenkrad kann intuitiv und zügig zwischen zwei unterschiedlich großen Darstellungen der Rundinstrumente gewechselt werden. Die Anzeige mit kleinen Instrumenten in der progressiven Ansicht ermöglicht große, anschauliche Grafiken des Bordcomputers und der MMI-Inhalte, während in der zweiten Darstellung in der klassischen Ansicht große Drehzahl- und Geschwindigkeitsanzeigen dargestellt werden.			○	○	–	○	○
Audi virtual cockpit plus Mit dem Audi virtual cockpit plus steht ein innovatives, volldigitales Kombiinstrument zur flexiblen und bedarfsgerechten Anzeige von Informationen zur Verfügung. Das 12,3-Zoll-Display hat eine Auflösung in Full-HD-Qualität. Wählbar sind drei individuelle Darstellungsoptionen: A8: „Dynamik“, „Sport“ und „Klassik“ S8: „Dynamik“, „Sport“ und „S Performance“ Angezeigt werden können entsprechend den Fahrerbedürfnissen Geschwindigkeit, Drehzahl, Kartendarstellung, Audi connect-Dienste[16], Radio- und Media-Informationen und vieles mehr. Mit der VIEW-Taste im Multifunktionslenkrad kann intuitiv und zügig zwischen unterschiedlich großen Darstellungen der Rundinstrumente gewechselt werden. Die Anzeige mit kleinen Instrumenten in der progressiven Ansicht ermöglicht große, anschauliche Grafiken des Bordcomputers und der MMI-Inhalte, während in der Darstellung in der klassischen Ansicht große Drehzahl- und Geschwindigkeitsanzeigen dargestellt werden.	9S9	**150,–** 126,05	●	●	○	●	●

(C) auto-preisliste.de: Dateinutzung ist nur zum privaten Gebrauch gestattet

Archiv: www.auto-preisliste.de

Radio- und TV-Anlagen

(C) auto-preisliste.de: Dateinutzung ist nur zum privaten Gebrauch gestattet

Archiv: www.auto-preisliste.de

		Bestellschlüssel	EUR inkl. 19 % MwSt.[1] EUR ohne MwSt.[1]	A8 50 TDI quattro A8 55 TFSI quattro	A8 60 TFSI quattro	S8 TFSI quattro	A8 L 50 TDI quattro A8 L 55 TFSI quattro	A8 L 60 TFSI quattro
Audi Soundsystem	zehn Lautsprecher inklusive Centerspeaker und Subwoofer, 6-Kanal-Verstärker mit einer Gesamtleistung von 180 Watt			○	○	–	○	○
Bang & Olufsen Premium Soundsystem mit 3D-Klang	Beim Bang & Olufsen Premium Soundsystem mit 3D-Klang erfolgt die Soundwiedergabe durch 17 Lautsprecher inklusive 3D-Klang-Lautsprechern, Centerspeaker und Subwoofer. Der 16-Kanal-Verstärker besitzt eine Gesamtleistung von 730 Watt. Das Soundfeature 3D-Klang überzeugt durch eine räumliche Klangwiedergabe für die Vordersitze. Dieser wird durch zusätzliche Lautsprecher in der A-Säule, durch die Mitteltöner und die Fraunhofer-Technologie Symphoria erzeugt. Der 3D-Klang kann mit sämtlichen Quellen wiedergegeben werden. So wird im Fahrzeug ein nahezu beispiellos authentisches 3D-Surround-Erlebnis erzeugt und das Gefühl vermittelt, als säße man in der ersten Reihe eines Konzertsaals.	9VS	**1.200,–** 1.008,40	●	●	○	●	●
Bang & Olufsen Advanced Soundsystem mit 3D-Klang	Insgesamt 23 Lautsprecher inklusive 3D-Klang vorn und hinten sorgen für eine faszinierende 3D-Sound-Wiedergabe. Exklusive Abdeckungen aus Aluminium setzen im Interieur eindrucksvolle Akzente, womit die technische Brillanz des Systems auch optisch sichtbar wird. Die Centerspeaker sowie zwei automatisch ausfahrende akustische Linsen auf der Instrumententafel erzeugen eine äußerst detailgetreue Akustik an jedem Sitzplatz. Lautsprecher, Centerspeaker und Subwoofer sind jeweils mit eigener, separater Endstufe ausgestattet. Die räumliche Klangwiedergabe entsteht durch zusätzliche Breitband-Lautsprecher in der A-Säule und im Dachhimmel hinten sowie durch die Mitteltöner. Die technologische Basis hierfür ist die Fraunhofer-Technologie Symphoria 2.0 3D. Damit wird ein nahezu beispiellos authentisches Stereo- und 3D-Surround-Erlebnis im Fahrzeug erzeugt. Für die 3D-Klangwiedergabe können sämtliche Soundquellen genutzt werden.	8RF	**5.300,–** 4.453,78 **6.500,–** 5.462,18	– ●	– ●	● –	– ●	– ●

● = als Sonderausstattung lieferbar ○ = Serienausstattung – = kein Angebot. Erläuterungen zu den Fußnoten finden Sie ab Seite 118

(C) auto-preisliste.de. Dateinutzung ist nur zum privaten Gebrauch gestattet

Archiv: www.auto-preisliste.de

Radio- und TV-Anlagen

		Bestellschlüssel	EUR inkl. 19 % MwSt.[1] EUR ohne MwSt.[1]	A8 50 TDI quattro A8 55 TFSI quattro	A8 60 TFSI quattro	S8 TFSI quattro	A8 L 50 TDI quattro A8 L 55 TFSI quattro	A8 L 60 TFSI quattro
Bang & Olufsen Advanced Soundsystem mit 3D-Klang (Fortsetzung)	Mehr Weite, mehr Tiefe und mehr Höhe. Symphoria 2.0 3D ergänzt diejenigen Dimensionen, die für ein natürliches Klangbild unverzichtbar sind. Es entsteht ein angenehmes Gefühl von Räumlichkeit im Fahrzeug. Gleichzeitig scheinen sich die physikalischen Grenzen des Fahrzeuginnenraums aufzulösen. Dieser wirkt akustisch größer und Musik kann sich in ihrer ursprünglichsten Form entfalten. Hintergrund zu Symphoria 2.0 3D: Einzelne Klangkomponenten werden innerhalb des Audiosignals mithilfe eines semantischen Analyseprozesses in Direktschall, frühe Reflexionen und Nachhall getrennt. Der Algorithmus von Symphoria 2.0 3D verteilt die getrennten Audio-Objekte im Fahrzeug, ohne dabei dem Musiksignal künstlich generierte Anteile hinzuzufügen. So entsteht eine gleichmäßig hochwertige 3D-Surround-Wiedergabe auf allen Sitzplätzen.							
Audi music interface	zwei USB-Schnittstellen mit Lade- und Datenfunktion zum Abspielen von Musik eines portablen Speichermediums (USB, Smartphone[22], MP3-Player)			○	○	○	○	○
USB-Anschlüsse mit Ladefunktion im Fond	zwei USB-C-Anschlüsse mit Ladefunktion im Fond zusätzlich zu zwei Schnittstellen in der ersten Sitzreihe; einfache Verbindung mithilfe eines USB-Kabels, Leistung 15 Watt	UE8	**150,–** 126,05	●	●	●	●	●
Bildschirme im Fond	Das System besteht aus zwei Bildschirmen, welche an der Rückenlehne der Vordersitze installiert sind. Zahlreiche Inhalte (Videostreams, Spiele, Anwendungen usw.) von den beliebigen Kundengeräten (Smartphones, Tablets oder Laptops) können zur Anzeige gebracht werden[23, 24]. Beschreibung der Bildschirme: ▸ 10,1-Zoll-Diagonale ▸ Full-HD-Auflösung (1920 × 1080) ▸ Helligkeit 700 cd/m² ▸ Antireflexionsbeschichtung ▸ Touchscreenbedienung ▸ 1 × USB-C zur Spannungsversorgung ▸ HDMI-Eingang für externe Video- oder Audioquellen ▸ Klinkenbuchse für kabelgebundene Kopfhörer ▸ Bluetooth u. a. für schnurlose Kopfhörer ▸ WLAN u. a. für Empfang der wiederzugebenden Inhalte	9WP	**1.800,–** 1.512,61	●	●	●	●	●

● = als Sonderausstattung lieferbar ○ = Serienausstattung – = kein Angebot. Erläuterungen zu den Fußnoten finden Sie ab Seite 118.

(C) auto-preisliste.de. Datennutzung ist nur zum privaten Gebrauch gestattet

Archiv: www.auto-preisliste.de

		Bestellschlüssel	**EUR inkl. 19 % MwSt.**[1] EUR ohne MwSt.[1]	**A8 50 TDI quattro A8 55 TFSI quattro**	**A8 60 TFSI quattro**	**S8 TFSI quattro**	**A8 L 50 TDI quattro A8 L 55 TFSI quattro**	**A8 L 60 TFSI quattro**
DVD-Laufwerk	DVD-Laufwerk im Handschuhfach verbaut; Abspielbarkeit von MP3, WMA und AAC	7D5	**150,–** 126,05	●	●	○	●	●
Digitaler Radioempfang	Zusätzlich zum analogen Senderangebot wird der Empfang von digital ausgestrahlten Radiosendern[25] nach DAB-Standard, inklusive DAB+ und DMB Audio, angeboten. In Verbindung mit MMI Navigation plus mit MMI touch response sucht ein zweiter DAB-Tuner permanent nach alternativen Empfangsfrequenzen des eingestellten Senders, während die Senderliste gleichzeitig aktualisiert wird. Im MMI touch response-Display werden programmbegleitende Informationen[26], wie z. B. Interpret_in oder Titel, sowie Zusatzinformationen in Form einer Slideshow (z. B. Cover oder Wetter) angezeigt.			○	○	○	○	○
Digitaler TV-Empfang mit CI+ PayTV-System und digitaler Radioempfang	Für den qualitativ hochwertigen Empfang von digital ausgestrahlten, unverschlüsselten und frei empfangbaren DVB-T2-Fernsehsendern[27, 28], die im MPEG-2-, MPEG-4- oder MPEG-5-Format senden. Ein CI+-Modul mit Steckplatz für Pay-TV-Smartcards[29] ermöglicht den Empfang verschlüsselter Pay-TV-Sender und damit den Zugriff auf weitere exklusive Unterhaltungs- und Nachrichtensendungen. Des Weiteren werden DVB-T2-Audiosender inklusive Teletext und Electronic Program Guide (EPG) empfangen. Die Bildwiedergabe ist nur im Stillstand möglich, die Audio-Ausgabe ist auch während der Fahrt verfügbar. Zusätzlich zum analogen Senderangebot wird der Empfang von digital ausgestrahlten Radiosendern[25] nach DAB-Standard, inklusive DAB+ und DMB Audio, angeboten. Ein zweiter DAB-Tuner sucht permanent nach alternativen Empfangsfrequenzen des eingestellten Senders, während die Senderliste gleichzeitig aktualisiert wird. Im MMI werden programmbegleitende Informationen[26], wie z. B. Interpret_in oder Titel, sowie Zusatzinformationen in Form einer Slideshow (z. B. Cover oder Wetter) angezeigt.	Q0B	**1.500,–** 1.260,50	●	●	●	●	●
Zentrale Bedieneinheit, mit Funkfernbedienung	Mit der multifunktionalen Zentralen Bedieneinheit im Fond können verschiedene Klima-, Sitz- und Komfortfunktionen gesteuert und eingestellt werden. Technische Daten der Zentralen Bedieneinheit, mit Funkfernbedienung: ▸ hochwertiges 5,7-Zoll-OLED-Display mit 1920 × 1080 Pixeln, hoher Auflösung und Farbbrillanz ▸ Steuerung per Touch-Bedienung ▸ kompakte Abmessungen (162,3 × 86 × 10,9 mm) Folgenden Optionen sind steuerbar (falls mitbestellt): ▸ Matrix LED-Leseleuchten ▸ Klimabedienung inklusive Sitzheizung und -lüftung ▸ Sitzbedienung inklusive Massagefunktion ▸ Sonnenschutzrollos (Verdunklung bzw. Blenden) ▸ Innen- bzw. Ambientebeleuchtung ▸ Bedienung von Entertainment-Funktionen im MMI vorn inklusive Sound-Einstellungen	QW4	**350,–** 294,12	●	●	●	●	●

(C) auto-preisliste.de: Dateinutzung ist nur zum privaten Gebrauch gestattet

Archiv: www.auto-preisliste.de

Telefon und Kommunikation

		Bestellschlüssel	EUR inkl. 19 % MwSt.[1] EUR ohne MwSt.[1]	A8 50 TDI quattro A8 55 TFSI quattro	A8 60 TFSI quattro	S8 TFSI quattro	A8 L 50 TDI quattro A8 L 55 TFSI quattro	A8 L 60 TFSI quattro
Audi connect Navigation & Infotainment[16, 30]	Die ultimative Verbindung. Direkt aus dem Internet: Der Begriff Audi connect bündelt alle Anwendungen und Entwicklungen, die heutige und künftige Audi Modelle mit dem Internet, der Person und der Infrastruktur verbinden. Mit Audi connect profitieren Sie z. B., dank aktuellster Verkehrsinformationen aus dem Internet, von einer deutlich verbesserten Routenplanung. Audi connect schafft Infotainment- und Entertainment-Funktionen und hebt den Komfort sowie den Spaß am Automobil auf ein neues Niveau. Mit Audi connect bequem Informationen zu freien Parkplätzen, die neuesten Nachrichten und die aktuelle Wettervorhersage für das geplante Navigationsziel abrufen. Über den WLAN-Hotspot[31] können im Fond per Laptop, Tablet oder anderen mobilen Endgeräten wichtige Informationen, Daten und E-Mails ebenso komfortabel und sicher abgerufen werden wie im heimischen Büro. Die Erbringung der Dienste erfolgt über eine fest im Fahrzeug verbaute SIM-Karte. Die Kosten für Datenverbindungen sind im Preis für die Dienste enthalten. Ausgenommen hiervon ist die Datenverbindung für den WLAN-Hotspot[31] und die Nutzung von Diensten, die Online-Media-Streaming erfordern (wie z. B. Online-Radio[31] und Hybrid-Radio[31]). Die Datenverbindung erfolgt für den WLAN-Hotspot[31] und die Nutzung von Diensten, die Online-Media-Streaming erfordern, ebenfalls über die fest im Fahrzeug verbaute SIM-Karte und einen kostenpflichtigen Datentarif des Audi Providers. Informationen zu Tarifen und zur Buchung finden Sie unter www.audi.de/connect. Audi connect Navigation & Infotainment beinhaltet: ▸ Navigation mit Google™[32] Satellitenkarte ▸ Onlinesuche nach Navigationszielen ▸ Online-Spracheingabe[21, 33] ▸ Online-Verkehrsinformationen ▸ Online-Verkehrsinformationen plus ▸ Online-Points-of-Interest ▸ On-Street-Parking[34] ▸ Gefahreninformationen ▸ Online-Verkehrszeichen-informationen ▸ myAudi Navigation[11] ▸ Hochdetaillierte 3D-Städte-Darstellung ▸ Amazon Alexa-Integration[35, 36] ▸ Online-Media-Streaming[31, 37] ▸ Online-Radio[31] ▸ Hybrid-Radio[31] ▸ Wetterinformationen ▸ Online-News[38] ▸ WLAN-Hotspot[31] ▸ Nutzer-Profile[33]			○	○	○	○	○

● = als Sonderausstattung lieferbar ○ = Serienausstattung – = kein Angebot. Erläuterungen zu den Fußnoten finden Sie ab Seite 118.

(C) auto-preisliste.de. Datennutzung ist nur zum privaten Gebrauch gestattet

Archiv: www.auto-preisliste.de

		Bestellschlüssel	EUR inkl. 19 % MwSt.[1] EUR ohne MwSt.[1]	A8 50 TDI quattro A8 55 TFSI quattro	A8 60 TFSI quattro	S8 TFSI quattro	A8 L 50 TDI quattro A8 L 55 TFSI quattro	A8 L 60 TFSI quattro
Audi connect Notruf & Service mit Audi connect Remote & Control[10, 16, 39]	**Audi connect Notruf & Service** Die Audi connect Notruf & Service-Dienste sorgen für ein sicheres Gefühl auf jeder Fahrt – egal, was passiert und wohin der Weg führt. So wird z. B. im Falle eines schweren Unfalls ein automatischer Notruf an die Audi Notrufzentrale ausgelöst. Mithilfe der automatisch übermittelten Fahrzeuginformationen kann schnellstmöglich Hilfe organisiert werden. Auch bei einer Panne oder einem leichten Unfall steht mit dem Online-Pannenruf und dem Audi Schadenservice unmittelbar Hilfe bereit. Das Paket beinhaltet folgende Dienste: ▸ Audi connect Notruf[40] ▸ Online-Pannenruf ▸ Audi Schadenservice ▸ Servicetermin online[41] **Audi connect Remote & Control** Die Dienste von Audi connect Remote & Control vernetzen das Fahrzeug mit dem Smartphone. Mit der myAudi App[10, 11] kann aus der Ferne auf das Fahrzeug zugegriffen, die letzte Parkposition und der aktuelle Fahrzeugstatus eingesehen werden. Dazu gehören u. a. der aktuelle Tank- und Ölfüllstand, der aktuelle Kilometerstand, die nächste fällige Inspektion sowie die Information, ob Türen und Fenster verschlossen sind. Bei Bedarf kann das Fahrzeug aus der Ferne ver- und entriegelt werden. Bestimmte optionale Sonderausstattungen können zusätzlich von der Online-Anbindung profitieren. So kann sowohl die Standheizung über die myAudi App gestartet oder programmiert werden als auch eine Push-Benachrichtigung beim Auslösen der Diebstahlwarnanlage an das Smartphone gesendet werden. Das Paket beinhaltet folgende Dienste: ▸ Parkposition ▸ Fahrzeugstatus ▸ Fernsteuerung Ver- und Entriegeln[42] ▸ Fernsteuerung Standheizung[43] ▸ Push-Benachrichtigung Diebstahlwarnanlage[44] Die Erbringung der Dienste erfolgt über eine fest im Fahrzeug verbaute SIM-Karte. Die Kosten für Datenverbindungen sind im Preis für die Dienste enthalten.			○	○	○	○	○

(C) auto-preisliste.de: Dateinutzung ist nur zum privaten Gebrauch gestattet

Archiv: www.auto-preisliste.de

Telefon und Kommunikation

		Bestellschlüssel	EUR inkl. 19 % MwSt.[1] EUR ohne MwSt.[1]	A8 50 TDI quattro A8 55 TFSI quattro	A8 60 TFSI quattro	S8 TFSI quattro	A8 L 50 TDI quattro A8 L 55 TFSI quattro	A8 L 60 TFSI quattro
Audi phone box[22, 45]	Das Smartphone kann mittels Bluetooth mit dem Fahrzeug gekoppelt werden, um wahlweise entweder zu telefonieren oder Musik im Fahrzeug abzuspielen. Es werden sowohl die Kontakte als auch die Anruflisten vom Smartphone angezeigt. Freisprechen ist in sehr guter Sprachqualität dank LTE-Unterstützung möglich. Außenantennenempfang und Signalverstärkung mit Kompressor sorgen auch in Gebieten mit schwacher Netzabdeckung für störungsreduzierte Telefonate. Je nach Smartphone-Modell[46] können auch E-Mails und SMS mittels Bluetooth im MMI angezeigt werden. Die für das Laden und Verstauen vorgesehene Telefonablage im Bereich der Mittelarmlehne vorn verfügt über eine Kopplung mit der Fahrzeugantenne, was die Empfangs- und Gesprächsqualität verbessert. Zudem wird die Strahlung im Fahrzeuginnenraum reduziert. Die Ablage ist mit den Abmessungen 170 × 87 mm ausreichend dimensioniert für größere Smartphones. Da immer mehr kompatible Mobilfunktelefone kabellos geladen werden können, verfügt die Audi phone box neben dem USB-Anschluss zum Laden über eine induktive Ladefunktion (Qi-Standard). Die Ladestatusanzeige wird im MMI touch response-Display angezeigt. Sollte das Smartphone beim Verlassen des Fahrzeugs noch in der Ablage liegen, erinnert die Vergessenswarnung im MMI daran, das Smartphone mitzunehmen.			○	○	○	○	○
Audi phone box im Fond ohne Wireless Charging	Integration des Smartphones[22] in den Fondbereich durch eine separate Audi phone box hinten. Durch die Kopplung mit der Außenantenne des Fahrzeugs kann auf den hinteren Sitzplätzen mit einer überzeugenden Empfangsqualität unterwegs telefoniert werden.	QF8	**350,–** 294,12	●	●	●	●	●
Audi phone box im Fond mit Wireless Charging	Einfache Integration des Smartphones[22] im Fondbereich durch eine separate Audi phone box in der durchgehenden Mittelkonsole hinten. Durch die Kopplung mit der Außenantenne des Fahrzeugs kann auf den hinteren Sitzplätzen mit einer überzeugenden Empfangsqualität unterwegs telefoniert werden. Das kontaktloses Laden des Smartphones ist mittels Wireless Charging mit Qi-Standard möglich. Hinweis: für A8-Modelle mit durchgehender Mittelkonsole	QF7	**550,–** 462,18	–	–	–	●	●
Audi Smartphone Interface[22]	Audi Smartphone Interface verbindet Ihr Smartphone mit Ihrem Audi und bringt Ihre Smartphone-Inhalte nahtlos direkt aufs MMI-Display.[47] Navigation, Telefonie, Musik und ausgewählte Third-Party Apps[48] lassen sich komfortabel über das MMI touch-Display sowie per Sprachbedienung steuern. Die Verbindung kann dabei entweder mithilfe eines passenden USB-Kabels oder kabellos erfolgen.[49] Es können nach Auslieferung des Fahrzeugs weitere Funktionen bei Bedarf über den myAudi Shop gebucht werden. Dazu besuchen Sie einfach den Online-Shop, den Sie über myAudi erreichen. Dort kann auch die passende Laufzeit gewählt werden.	IU1	**275,–** 231,09	●	●	○	●	●

● = als Sonderausstattung lieferbar ○ = Serienausstattung – = kein Angebot. Erläuterungen zu den Fußnoten finden Sie ab Seite 118.

(C) auto-preisliste.de. Datennutzung ist nur zum privaten Gebrauch gestattet

Archiv: www.auto-preisliste.de

Assistenzsysteme

		Bestellschlüssel	EUR inkl. 19 % MwSt.[1] EUR ohne MwSt.[1]	A8 50 TDI quattro A8 55 TFSI quattro	A8 60 TFSI quattro	S8 TFSI quattro	A8 L 50 TDI quattro A8 L 55 TFSI quattro	A8 L 60 TFSI quattro
Audi pre sense basic[5]	Audi pre sense basic kann bei Not- und Gefahrenbremsungen sowie in fahrdynamischen Grenzsituationen Schutzmaßnahmen wie die Optimierung der Sitzposition einleiten. Durch die Vernetzung unterschiedlicher Fahrzeugsysteme gelingt dem System eine Einschätzung der jeweiligen Fahrsituation.			○	○	○	○	○
Audi pre sense front[5, 50]	Audi pre sense front kann innerhalb der Systemgrenzen situations- und geschwindigkeitsabhängig vor drohenden Kollisionen warnen und entsprechende Bremsungen einleiten. Dazu werden die Daten der Frontkamera genutzt und die Wahrscheinlichkeit eines Auffahrunfalls wird berechnet. Im Geschwindigkeitsbereich bis 250 km/h können Fahrzeuge erkannt werden, bis ca. 85 km/h Fußgänger_innen und Radfahrer_innen. Wird eine drohende Frontalkollision ermittelt, warnt das System die fahrende Person in einem mehrstufigen Konzept. Die Warnung erfolgt optisch, akustisch und haptisch und kann bei Bedarf eine Bremskraftunterstützung bzw. eine Vollverzögerung einleiten. Dadurch kann die Geschwindigkeit reduziert bzw. die Kollision unter Umständen vermieden werden.			○	○	○	○	○
Einparkhilfe plus[5]	Durch die Nutzung von Daten der acht unauffällig in die Stoßfänger integrierten Ultraschallsensoren unterstützt die akustische und optische Einparkhilfe vorn und hinten beim Ein- und Ausparken sowie beim Rangieren. Abhängig vom Lenkeinschlag und von der Fahrtrichtung wird der Abstand zu erkannten Objekten in einer selektiven, optischen Darstellung im oberen MMI touch response-Display angezeigt. Erkannte Hindernisse außerhalb des Fahrwegs werden als weißes Segment angezeigt. Rote Segmente stellen erkannte Hindernisse im Fahrweg dar. Eine virtuelle Fahrspuranzeige bietet zudem seitliche Führungslinien, die anhand des aktuell gewählten Lenkeinschlags vorausberechnet werden. Die Aktivierung erfolgt durch Einlegen des Rückwärtsgangs, über eine Taste in der Mittelkonsole sowie auf Wunsch automatisch, sobald sich das Fahrzeug mit einer Geschwindigkeit von unter 10 km/h einem erkannten Hindernis nähert.			○	○	–	○	○
Einparkhilfe plus mit Umgebungsanzeige[5]	Durch die Nutzung von Daten der zwölf unauffällig in die Stoßfänger integrierten Ultraschallsensoren unterstützt die akustische und optische Einparkhilfe vorn, seitlich und hinten beim Ein- und Ausparken sowie beim Rangieren. Abhängig vom Lenkeinschlag und von der Fahrtrichtung wird der Abstand zu erkannten Objekten in einer selektiven, optischen Darstellung im oberen MMI touch response-Display angezeigt. Erkannte Hindernisse außerhalb des Fahrwegs werden als weißes Segment angezeigt. Rote Segmente stellen erkannte Hindernisse im Fahrweg dar. Eine virtuelle Fahrspuranzeige bietet zudem seitliche Führungslinien, die anhand des aktuell gewählten Lenkeinschlags vorausberechnet werden. Die Aktivierung erfolgt durch Einlegen des Rückwärtsgangs, über eine Taste in der Mittelkonsole sowie auf Wunsch automatisch, sobald sich das Fahrzeug mit einer Geschwindigkeit von unter 10 km/h einem erkannten Hindernis nähert. Hinweis: nur in Verbindung mit Umgebungskameras erhältlich			–	–	○	–	–

(C) auto-preisliste.de: Dateinutzung ist nur zum privaten Gebrauch gestattet

Archiv: www.auto-preisliste.de

Assistenzsysteme

		Bestellschlüssel	EUR inkl. 19 % MwSt.[1] EUR ohne MwSt.[1]	A8 50 TDI quattro A8 55 TFSI quattro	A8 60 TFSI quattro	S8 TFSI quattro	A8 L 50 TDI quattro A8 L 55 TFSI quattro	A8 L 60 TFSI quattro
Rückfahrkamera[5]	Die Rückfahrkamera stellt im oberen MMI touch response-Display den Erfassungsbereich hinter dem Fahrzeug dar. Dynamische Anzeigeelemente wie eine berechnete Fahrspur unterstützen beim Einparken oder Rangieren. Die Rückfahrkamera ist unauffällig in die Griffleiste der Gepäckraumklappe integriert und wird durch das Einlegen des Rückwärtsgangs, über eine Taste in der Mittelkonsole oder, sofern die Abstandsanzeige eingeblendet ist, eine Schaltfläche im oberen Bildschirm aktiviert.			○	○	–	○	○
Umgebungskameras[5]	Folgende Ansichten sind über das obere MMI touch response-Display steuerbar: ▸ stufenlos schwenk- und zoombare Außenansicht von Fahrzeug und Umgebung ▸ skalier- und verschiebbare, virtuelle Vogelperspektive für ein exakteres Rangieren und Positionieren des Fahrzeugs ▸ Ansicht der vorderen oder hinteren Räder für bessere Sicht bei Annäherung an einen Bordstein ▸ Rückfahrkameraansicht mit Hilfselementen zum Querparken sowie Ankuppeln von Anhängern[51] ▸ Ansicht der vorderen Kamera mit Hilfslinien erleichtert das Rangieren und zeigt Hindernisse vor dem Fahrzeug. ▸ Panoramaansicht (ca. 180°) vorn und hinten unterstützt in engen Parklücken und Einfahrten sowie an unübersichtlichen Kreuzungen. Vier weitwinklige Umgebungskameras erfassen den gesamten Bereich unmittelbar rund um das Fahrzeug. Aus den Bilddaten der Kameras wird eine Vielzahl verschiedener, durch den Touchscreen steuerbarer Ansichten ermöglicht. Die Aktivierung der Umgebungskameras erfolgt durch Einlegen des Rückwärtsgangs. Alternativ auch über eine Taste in der Mittelkonsole oder eine Schaltfläche im oberen MMI touch response-Display, sofern die Abstandsanzeige eingeblendet ist.			–	–	○	–	–
Spurverlassenswarnung[5, 50]	Hilft innerhalb der Systemgrenzen, ein unbeabsichtigtes Verlassen der Fahrspur zu vermeiden. Ist das System aktiviert und funktionsbereit und kein Blinker gesetzt, hilft die Spurverlassenswarnung durch korrigierende Lenkeingriffe, ein Überfahren von erkannten Fahrbahnbegrenzungslinien zu vermeiden. Eine zusätzliche Lenkradvibration kann auf Fahrerwunsch eingestellt werden. Das System hat einen Funktionsbereich ab ca. 60 bis maximal 250 km/h. Das System wird aktiviert, sobald die Zündung eingeschaltet wird. Es kann zusätzlich über das MMI touch response-Display manuell ein- und ausgeschaltet werden.			○	○	○	○	○
Assistenzpaket Tour[5, 50]	Das Assistenzpaket Tour beinhaltet folgende Assistenzsysteme: ▸ adaptiven Fahrassistenten ▸ adaptiven Geschwindigkeitsassistenten mit Geschwindigkeitsbegrenzer ▸ Spurführungsassistenten ▸ Effizienzassistenten ▸ Abbiegeassistenten ▸ Ausweichassistenten ▸ kamerabasierte Verkehrszeichenerkennung[10, 52] ▸ Notfallassistenten			○	○	○	○	○

(C) auto-preisliste.de: Dateinutzung ist nur zum privaten Gebrauch gestattet

Archiv: www.auto-preisliste.de

		Bestellschlüssel	EUR inkl. 19 % MwSt.[1] EUR ohne MwSt.[1]	A8 50 TDI quattro A8 55 TFSI quattro	A8 60 TFSI quattro	S8 TFSI quattro	A8 L 50 TDI quattro A8 L 55 TFSI quattro	A8 L 60 TFSI quattro
Assistenzpaket Tour[5, 50] (Fortsetzung)	Das Assistenzpaket Tour beinhaltet eine Auswahl an Assistenzsystemen, die den Fahrkomfort insbesondere auf Überland- und Langstreckenfahrten erhöhen können. Eine Assistenzfunktion des Assistenzpakets Tour ist der adaptive Fahrassistent. Zu den Funktion des adaptiven Fahrassistenten zählen der adaptive Geschwindigkeitsassistent und der Spurführungsassistent. Der adaptive Geschwindigkeitsassistent mit Geschwindigkeitsbegrenzer unterstützt innerhalb der Systemgrenzen beim Beschleunigen, Bremsen sowie Halten von Geschwindigkeit und Abstand. Der Spurführungsassistent hilft beim Halten der Fahrspur. Dadurch kann der Fahrkomfort speziell auf Langstrecken gesteigert werden. Der Effizienzassistent unterstützt beim vorausschauenden Fahren und kann so eine kraftstoffsparende Fahrweise des adaptiven Geschwindigkeitsassistenten fördern. Der Abbiegeassistent überwacht mittels der Daten des Laserscanners, des Radarsensors und der Frontkamera die Gegenfahrbahn, sobald die fahrende Person den Blinker setzt. Bei Anfahrvorgängen oder beim langsamen Fahren bis zu einer Geschwindigkeit von max. 10 km/h kann das System durch einen Bremseingriff das Risiko einer Kollision mit entgegenkommenden Fahrzeugen verringern. Der Ausweichassistent nutzt die Daten des Laserscanners, des Radarsensors und der Frontkamera und hilft im Rahmen der Systemgrenzen in einer kritischen Situation, das Fahrzeug um ein Hindernis herumzulenken. Weicht die fahrende Person einem Hindernis nach einer Akutwarnung aktiv aus, so unterstützt der Ausweichassistent durch gezieltes Abbremsen der Räder und Aufbringen eines geringen Lenkmoments bei der Korrektur des Lenkeinschlags. Die kamerabasierte Verkehrszeichenerkennung[10, 52] unterstützt, indem innerhalb der Systemgrenzen erkannte Verkehrszeichen, wie beispielsweise Geschwindigkeitsbegrenzungen, Überholverbote und temporäre Geschwindigkeitsgebote, angezeigt werden. Beginn und Ende von Autobahnen, Kraftfahrstraßen, Ortschaften[52] sowie verkehrsberuhigte Bereiche werden erkannt und die entsprechenden Geschwindigkeitslimits angezeigt. Der Notfallassistent erkennt, wenn die fahrende Person auf die Hinweise nicht reagiert. Er warnt mehrstufig, übernimmt in solchen Fällen die Führung des Fahrzeugs und bringt das Fahrzeug automatisch zum Stillstand.							
Assistenzpaket Stadt[5, 50]	Im Assistenzpaket Stadt sind enthalten: ▸ Kreuzungsassistent ▸ Spurwechselwarnung ▸ Ausstiegswarnung ▸ Querverkehrassistent hinten ▸ Audi pre sense rear ▸ Audi pre sense side	PCM	**1.450,–** 1.218,49	●	●	●	●	●

● = als Sonderausstattung lieferbar ○ = Serienausstattung – = kein Angebot. Erläuterungen zu den Fußnoten finden Sie ab Seite 118

(C) auto-preisliste.de. Datennutzung ist nur zum privaten Gebrauch gestattet

Archiv: www.auto-preisliste.de

Assistenzsysteme

		Bestellschlüssel	EUR inkl. 19 % MwSt.[1] EUR ohne MwSt.[1]	A8 50 TDI quattro A8 55 TFSI quattro	A8 60 TFSI quattro	S8 TFSI quattro	A8 L 50 TDI quattro A8 L 55 TFSI quattro	A8 L 60 TFSI quattro
Assistenzpaket Stadt[5, 50] (Fortsetzung)	Die im Assistenzpaket Stadt zusammengefassten Assistenzfunktionen nutzen die Daten der Front- bzw. Heckradarsensoren sowie, falls vorhanden, der optionalen Umgebungskameras. Werden im Detektionsbereich von der Sensorik Fahrzeuge erkannt, werden jeweils von einzelnen dafür ausgelegten Assistenzsystemen mehrstufige Warnhinweise eingeleitet. Reagiert die fahrende Person darauf nicht, kann Audi pre sense 360°, die Kombination von Audi pre sense basic, Audi pre sense front, Audi pre sense rear und Audi pre sense side, Schutzmaßnahmen wie die Optimierung der Sitzposition und die Einleitung des Schließvorgangs der Fenster auslösen – von der Bremskraftunterstützung bzw. Vollverzögerung bis hin zur optionalen Gurtstraffung. Der Kreuzungsassistent überwacht mithilfe der in der Fahrzeugfront verbauten Radarsensoren das vordere und seitliche Fahrzeugumfeld im Bereich von Kreuzungen und Ausfahrten. Falls vorhanden, werden zusätzlich die Informationen der Kameras der optionalen Umgebungsanzeige genutzt. Innerhalb der Systemgrenzen werden herannahende, sich bewegende Objekte wie z. B. Autos erkannt. Das System arbeitet im Geschwindigkeitsbereich bis 30 km/h, Bremsimpulse werden bis 10 km/h durchgeführt. In als kritisch erkannten Situationen werden mehrstufige Warnhinweise ausgelöst. Die Spurwechselwarnung unterstützt dabei, das Verkehrsgeschehen hinter dem Fahrzeug zu überwachen. Zwei zusätzlich im Heck verbaute Radarsensoren erfassen Fahrzeuge, die sich seitlich von hinten nähern oder im Verkehr mitschwimmen. Es können der Abstand sowie die Geschwindigkeitsdifferenz gemessen und analysiert werden. Werden bei einem stehenden Fahrzeug die Türen geöffnet, warnt die Ausstiegswarnung vor möglichen Kollisionen mit erkannten Verkehrsteilnehmenden, wie z. B. Fahrzeugen, die sich von hinten nähern. Der Querverkehrassistent hinten kann beim Rückwärtsfahren bis 10 km/h (z. B. beim Ausparken) vor einer möglichen Kollision mit herannahenden, bewegten Objekten (wie z. B. Autos im Querverkehr) warnen. Mithilfe der Radarsensoren werden beim Ausparken das rückwärtige und das seitliche Fahrzeugumfeld überwacht. Audi pre sense rear nutzt zur Überwachung die Daten der Radarsensoren im Fahrzeugheck. Die Wahrscheinlichkeit eines Auffahrunfalls durch nachfolgende Fahrzeuge wird innerhalb der Systemgrenzen berechnet. Wird eine als Kollisionsrisiko eingestufte Situation erkannt, werden Schutzmaßnahmen eingeleitet. Audi pre sense side kann innerhalb der Systemgrenzen bis 60 km/h Eigengeschwindigkeit drohende Seitenkollisionen durch kreuzende und von der Seite kommende Fahrzeuge erkennen. Es nutzt dazu die Daten der zusätzlich verbauten Radarsensoren im Front- und Heckbereich des Fahrzeugs sowie weiterer Sensoren. Detaillierte Informationen zu den einzelnen Ausstattungen können den jeweiligen Einzelbeschreibungen entnommen werden.							

● = als Sonderausstattung lieferbar ○ = Serienausstattung – = kein Angebot. Erläuterungen zu den Fußnoten finden Sie ab Seite 118

(C) auto-preisliste.de. Datennutzung ist nur zum privaten Gebrauch gestattet

Archiv: www.auto-preisliste.de

		Bestellschlüssel	**EUR inkl. 19 % MwSt.**[1] EUR ohne MwSt.[1]	**A8 50 TDI quattro** **A8 55 TFSI quattro**	**A8 60 TFSI quattro**	**S8 TFSI quattro**	**A8 L 50 TDI quattro** **A8 L 55 TFSI quattro**	**A8 L 60 TFSI quattro**
Assistenzpaket Parken mit Remote Parkassistent plus[5, 50, 53]	Das Assistenzpaket Parken mit Remote Parkassistent plus beinhaltet: ▸ Remote Parkassistenten plus ▸ Umgebungskameras ▸ Manövrierassistenten Die Aktivierung des Remote Parkassistenten plus erfolgt über die intuitive myAudi App[10, 11]. Durch Dauerdruck der Audi >>P-Taste auf der Bedienoberfläche steuert die fahrende Person den Parkvorgang aktiv. Den gesamten Vorgang muss die fahrende Person dabei vollumfänglich überwachen. Innerhalb der Systemgrenzen bremst das Fahrzeug bei Hindernissen automatisch ab. Nutzung auch im Fahrzeug möglich. Alternativ kann der Remote Parkassistent plus auch aus dem Fahrzeuginneren über die Audi >>P-Taste in der Mittelkonsole gestartet werden. Auch hier muss die fahrende Person den Manövriervorgang in vollem Umfang überwachen und die Audi >>P-Taste permanent gedrückt halten. Zur Überwachung des Parkmanövers bekommt die fahrende Person das Bild der Umgebungskameras auf dem oberen Touchscreen im Fahrzeug angezeigt. Hindernisse erkennen. Mit einer hochpräzisen Sensorik wird die Fahrzeugumgebung genau vermessen. Zur Erfassung von Hindernissen werden zwölf Ultraschallsensoren genutzt. Die Umgebungskameras mit ihrer analytischen Bildverarbeitung liefern weitere Informationen. Das System kann in Längs- und Querparklücken vorwärts und rückwärts einparken und aus Längsparklücken wieder ausparken. Aus Querparklücken kann zusätzlich mittels der myAudi App[10, 11] ausgeparkt werden. Die fahrende Person kann komfortabel vor dem Einparkvorgang aussteigen und nach dem Ausparken in das Fahrzeug einsteigen. Der Manövrierassistent unterstützt beim Parken und Rangieren, indem Sensoren das vordere, hintere und seitliche Fahrzeugumfeld überwachen und Objekte bis 20 cm Höhe erkennen. Bei einer drohenden Kollision greift der Manövrierassistent innerhalb der Systemgrenzen ein und versucht mittels Bremseingriff, diese zu verhindern.	PCF	**600,–** 504,20 **1.180,–** 991,60	– ●	– ●	● –	– ●	– ●
Assistenzpaket plus mit Remote Parkassistent plus[5, 50]	Das Assistenzpaket plus mit Remote Parkassistent plus beinhaltet: ▸ Assistenzpaket Tour[5, 50] ▸ Assistenzpaket Stadt[5, 50] ▸ Assistenzpaket Parken mit Remote Parkassistent plus[5, 50, 53]	PBY	**1.300,–** 1.092,44 **1.880,–** 1.579,83	– ●	– ●	● –	– ●	– ●

(C) auto-preisliste.de: Dateinutzung ist nur zum privaten Gebrauch gestattet

Archiv: www.auto-preisliste.de

Assistenzsysteme

		Bestellschlüssel	EUR inkl. 19 % MwSt.[1] EUR ohne MwSt.[1]	A8 50 TDI quattro A8 55 TFSI quattro	A8 60 TFSI quattro	S8 TFSI quattro	A8 L 50 TDI quattro A8 L 55 TFSI quattro	A8 L 60 TFSI quattro
Head-up-Display[18]	Auf Wunsch werden die Geschwindigkeit und weitere fahrerrelevante Informationen der MMI Navigation plus mit MMI touch response sowie aus optional erhältlichen Ausstattungen wie Assistenzsystemen und Warnhinweise in den direkten Sichtbereich der fahrenden Person projiziert. Die Blickabwendung von der Fahrbahn wird dadurch reduziert. Die mehrfarbige Anzeige ermöglicht eine kontraststarke Darstellung. Die Projektionsfläche des dezent in die Instrumententafel integrierten Head-up-Displays ist in der Höhe und Helligkeit einstellbar.	KS1	**1.390,–** 1.168,07	●	●	●	●	●
Nachtsichtassistent[5]	Das System unterstützt bei Nachtfahrten, indem ein Infrarot-Wärmebild der Fahrbahnumgebung vor dem Fahrzeug im Display des Audi virtual cockpit angezeigt wird. Erkannte Personen und größere Wildtiere werden in der Anzeige gelb markiert. Wird aufgrund ihrer Bewegung und Position eine mögliche Gefahrensituation ermittelt, wechselt die Markierung auf Rot. Zudem erscheint ein Warndreieck im Display und eine akustische Warnung wird ausgelöst. Der Nachtsichtassistent wird bei Dunkelheit automatisch aktiviert, wenn das Abblendlicht eingeschaltet ist oder sich der Lichtschalter im AUTO-Modus befindet. Erweiterte Funktionen mit innovativen Lichtsystemen. In Kombination mit Matrix LED-Scheinwerfern oder HD Matrix LED-Scheinwerfern mit dynamischem Blinklicht wird eine markierte Person[54], die sich auf der Fahrspur befindet, zusätzlich durch einen Scheinwerfer mit dem Markierungslicht mehrmals pulsartig angeleuchtet. Damit sind andere Personen besser erkennbar und es erfolgt ein Warnhinweis. Im Head-up-Display[18] (sofern mitbestellt) werden zusätzlich die Warnhinweise angezeigt.	9R1	**2.300,–** 1.932,77	●	●	●	●	●

● = als Sonderausstattung lieferbar ○ = Serienausstattung – = kein Angebot. Erläuterungen zu den Fußnoten finden Sie ab Seite 118.

(C) auto-preisliste.de. Datennutzung ist nur zum privaten Gebrauch gestattet

Fahrwerke/Bremsen

Archiv: www.auto-preisliste.de

		Bestellschlüssel	EUR inkl. 19 % MwSt.[1] EUR ohne MwSt.[1]	A8 50 TDI quattro A8 55 TFSI quattro	A8 60 TFSI quattro	S8 TFSI quattro	A8 L 50 TDI quattro A8 L 55 TFSI quattro	A8 L 60 TFSI quattro
adaptive air suspension	Die adaptive air suspension ist eine elektronisch geregelte Luftfederung mit stufenlos adaptivem Dämpfungssystem an allen vier Rädern. Durch eine automatische Regelung von Fahrzeugniveau und -dämpfung werden gleichzeitig ein sehr hoher Fahrkomfort auf der einen Seite und gesteigerte Fahrdynamik auf der anderen Seite erreicht. Die Absenkung des Fahrzeugniveaus bei hohen Geschwindigkeiten führt zur Reduzierung des Luftwiderstands und zu mehr Fahrdynamik. Zudem kommt durch die niedrige Trimmlage das sportliche Erscheinungsbild noch besser zur Geltung. Das System kann über verschiedene Modi der Fahrdynamikregelung Audi drive select eingestellt werden. Zusätzlich steht eine manuelle Anhebe-Funktion zur Verfügung. Über Audi drive select sind verschiedene Modi einstellbar, welche die Trimmlagen, gemessen im Stand, wie folgt einstellen: ▸ „Anheben“ bzw. „lift“: +25 mm ▸ „auto“/„comfort“: +/–0 mm ▸ „dynamic“: –10 mm ▸ Ab 120 km/h erfolgt in den Modi auto und dynamic eine automatische Absenkung der Trimmlage auf –20 mm (Autobahnniveau, nicht manuell anwählbar). Das Fahrwerk besteht aus einer 5-Lenker-Leichtbau-Vorderachse, geregelten Stoßdämpfern und Luftfedern, Stabilisator und fest mit der Karosserie verschraubtem Vorderachsträger sowie einer 5-Lenker-Leichtbau-Hinterachse mit geregelten Stoßdämpfern und Luftfedern, Stabilisator und elastisch gelagertem Hinterachsträger.			○	○	–	○	○
adaptive air suspension sport	Die adaptive air suspension sport ist eine elektronisch geregelte Sportluftfederung mit stufenlos adaptivem Dämpfungssystem an allen vier Rädern, das gegenüber der adaptive air suspension in der Grundabstimmung straffer abgestimmt ist und in den Modi auto/comfort[/Anheben] eine 10 mm tiefere Trimmlage hat. Durch eine beladungsabhängige und automatische Regelung von Fahrzeugniveau und -dämpfung wird vor allem eine ausgeprägte Fahrdynamik auf der einen Seite, aber auch hoher Komfort auf der anderen Seite erreicht. Eine niedrigere Einstellung der Trimmlage führt ebenso zur Reduzierung des Luftwiderstands sowie zu gesteigerter Fahrdynamik und bringt das sportliche Erscheinungsbild noch besser zur Geltung. Die integrierte Niveauregulierung wird durch eine manuelle Anhebe-Funktion ergänzt. Die Einstellung erfolgt über die verschiedenen Audi drive select-Modi. Über Audi drive select sind verschiedene Modi einstellbar, welche die Trimmlagen, gemessen im Stand, wie folgt einstellen: ▸ +15 mm in Anheben (bzw. lift) ▸ –10 mm in auto/comfort/dynamic ▸ Ab 120 km/h erfolgt in den Modi auto und dynamic eine automatische Absenkung der Trimmlage auf –20 mm (Autobahnniveau, nicht manuell anwählbar). Das Fahrwerk besteht aus einer 5-Lenker-Leichtbau-Vorderachse, geregelten Stoßdämpfern und Luftfedern, Stabilisator und fest mit der Karosserie verschraubtem Vorderachsträger sowie einer 5-Lenker-Leichtbau-Hinterachse mit geregelten Stoßdämpfern und Luftfedern, Stabilisator und elastisch gelagertem Hinterachsträger.	2MA	**820,–** 689,08	●	●	–	–	–

(C) auto-preisliste.de. Datennutzung ist nur zum privaten Gebrauch gestattet

Archiv: www.auto-preisliste.de

Fahrwerke/Bremsen

		Bestellschlüssel	EUR inkl. 19 % MwSt.[1] EUR ohne MwSt.[1]	A8 50 TDI quattro A8 55 TFSI quattro	A8 60 TFSI quattro	S8 TFSI quattro	A8 L 50 TDI quattro A8 L 55 TFSI quattro	A8 L 60 TFSI quattro
Vorausschauendes Aktivfahrwerk	Wank-, Nick- und Hubbewegungen des Fahrzeugs werden gezielt ausgeglichen. Die adaptive air suspension wurde um vier radindividuelle elektromechanische Steller erweitert (und verfügt nicht mehr über mechanische Stabilisatoren). Zusätzlich wurden die adaptiven Dämpfer in ihrer Grundeinstellung weicher und somit komfortabler ausgelegt. Das Gesamtsystem aus elektromechanischen Stellern und adaptiven Dämpfern beruhigt aktiv über ein breites Frequenz-Spektrum den Fahrzeugaufbau und die Räder und bietet somit einen exzellenten Fahrkomfort. Zusätzlich ermöglicht es eine schnellere Niveauverstellung während der Fahrt und im Stand. Die integrierte Kurvenneigefunktion reduziert die auf die im Fahrzeug sitzenden Personen einwirkenden Querbeschleunigungen. Der Komforteinstieg[55] hebt das Fahrzeug beim Öffnen der Türen an und ermöglicht somit ein komfortableres Ein- und Aussteigen. Die Vorausschaufunktion erkennt im Rahmen der Systemgrenzen Fahrbahnunebenheiten vor dem Fahrzeug mithilfe der Frontkamera. Diese Informationen werden von der Steuerungseinheit des Aktivfahrwerks verwendet, um über eine frühzeitige Ansteuerung den Fahrkomfort zu steigern. Insgesamt wird ein breiter Bereich zwischen exzellentem Komfort und herausragender Fahrdynamik abgedeckt. Das bedeutet: einerseits ein spürbarer Komfortgewinn beim Fahren, andererseits dort, wo es erforderlich und gewünscht ist, pure Fahrdynamik, hohe Fahrstabilität sowie agiles Handling. Die grundsätzliche Ausprägung des Fahrwerks ist über Audi drive select wählbar. In Verbindung mit Audi pre sense 360° erfolgt im Rahmen der Systemgrenzen bei drohender Seitenkollision eine einseitige Anhebung des Fahrzeugs. Dadurch soll das seitlich kollidierende Fahrzeug auf die stabiler ausgelegte Schwellerstruktur treffen, was das Verletzungsrisiko für die im Fahrzeug sitzenden Personen minimieren kann. Über Audi drive select sind verschiedene Modi einstellbar, welche die Trimmlagen im Stand wie folgt einstellen: ▸ +40 mm im Ein-/Ausstiegsniveau ▸ +25 mm in Anheben (bzw. Lift) ▸ +/–0 mm in auto/comfort bzw. comfort plus ▸ –10 mm in dynamic Bei Autobahnfahrten erfolgt eine automatische Absenkung auf –20 mm (ab 120 km/h in auto/dynamic, nicht manuell anwählbar). Hinweis: nur in Verbindung mit Umgebungskameras erhältlich; kein Angebot im A8 50 TDI und A8 L 50 TDI	2MQ	**5.450,–** 4.579,83	–/●	●	○	–/●	●

● = als Sonderausstattung lieferbar ○ = Serienausstattung – = kein Angebot. Erläuterungen zu den Fußnoten finden Sie ab Seite 118.

(C) auto-preisliste.de. Datennutzung ist nur zum privaten Gebrauch gestattet

Archiv: www.auto-preisliste.de

		Bestellschlüssel	**EUR inkl. 19 % MwSt.**[1] EUR ohne MwSt.[1]	**A8 50 TDI quattro A8 55 TFSI quattro**	**A8 60 TFSI quattro**	**S8 TFSI quattro**	**A8 L 50 TDI quattro A8 L 55 TFSI quattro**	**A8 L 60 TFSI quattro**
Scheibenbremsen vorn und hinten	Scheibenbremsen für Vorder- und Hinterachse mit ECE-Bremsbelägen			○	○	○	○	○
Bremssättel schwarz lackiert	schwarze Lackierung der vorderen und hinteren Bremssättel, bei S8 mit S-Schriftzug	PC1 PC3 PC6	**300,–** 252,10	●	●	○	●	●
Bremssättel rot lackiert	rote Lackierung der vorderen und hinteren Bremssättel, bei S8 mit S-Schriftzug	PC2 PH1 PH3 PH5	**450,–** 378,15	●	●	●	●	●
Keramikbremsen	Die Hochleistungsbremsanlage mit kohlefaserverstärkten Keramikbremsscheiben zeichnet sich durch hervorragende Verzögerungswerte aus. Die Keramikbremsscheiben sind innenbelüftet und gelocht. Für eine verbesserte Wärmeabfuhr beim Bremsen wurden spezielle Kühlkanäle für die Bremsscheibe entwickelt. Keramikbremsscheiben überzeugen zudem durch eine lange Lebensdauer und durch ihr geringes Gewicht. An der Vorderachse kommen 20-Zoll-Keramikbremsscheiben und an der Hinterachse 19-Zoll-Keramikbremsscheiben zum Einsatz. Die Bremssättel sind in Anthrazitgrau lackiert und tragen den Schriftzug „Audi ceramic“.	PC5	**8.500,–** 7.142,86	–	●	●	–	●
Dynamik-Allradlenkung	Die Dynamik-Allradlenkung vereint die Vorteile von Dynamiklenkung und Allradlenkung für gesteigerte Fahrdynamik und verbesserten Fahrkomfort durch eine zusätzliche Lenkbarkeit der Hinterachse. Die fahrende Person wird durch aktive Lenkeingriffe an der Vorder- und Hinterachse unterstützt und erlebt spürbar eine Steigerung der Fahrdynamik sowie des Fahrkomforts über den gesamten Geschwindigkeitsbereich. Bei niedrigen Geschwindigkeiten wird der Lenkaufwand reduziert und der Wendekreis des Fahrzeugs durch ein gegensinniges Lenken der Hinterräder verkleinert. Die Reduzierung des Wendekreises kann bis ca. 1,1 m betragen. Die Handlichkeit des Audi A8/A8 L/S8 wird dadurch deutlich erhöht. Werden höhere Geschwindigkeiten gefahren, erfolgt eine gezielte Anpassung der Lenkwinkel an der Vorder- und Hinterachse durch gleichsinniges Lenken. Die Lenkbewegungen werden schnell und präzise umgesetzt. Damit verbessern sich das Ansprechverhalten der Lenkung und die Fahrstabilität des Audi A8/A8 L/S8. Neben der fahrsituationsabhängigen dynamischen Regelung der Lenkübersetzung und des Lenkwinkels erfolgt zusätzlich eine Anpassung des Lenkaufwands, wie bei der elektromechanischen Servolenkung. Weiterhin wird die Fahrzeugstabilisierung über die ESC durch das System unterstützt. Insgesamt ermöglicht die Dynamik-Allradlenkung leichteres Manövrieren, ein sportliches Fahrverhalten sowie ein souveränes, komfortables Lenkverhalten.	0N5	**1.950,–** 1.638,66	●	●	○	●	●

(C) auto-preisliste.de: Dateinutzung ist nur zum privaten Gebrauch gestattet

Archiv: www.auto-preisliste.de

Technik/Sicherheit

		Bestellschlüssel	EUR inkl. 19 % MwSt.[1] EUR ohne MwSt.[1]	A8 50 TDI quattro A8 55 TFSI quattro	A8 60 TFSI quattro	S8 TFSI quattro	A8 L 50 TDI quattro A8 L 55 TFSI quattro	A8 L 60 TFSI quattro
quattro mit selbstsperrendem Mittendifferenzial	Der permanente Allradantrieb mit asymmetrisch-dynamischer Momentenverteilung mittels selbstsperrenden Mittendifferenzials und radselektiver Momentensteuerung verteilt die Antriebskraft im normalen Fahrbetrieb zwischen Vorder- und Hinterachse im Verhältnis 40 : 60. Die Antriebskraft wird dabei proaktiv auf die Achsen verteilt, ohne dass durch Sensoren ein Radschlupf erkannt werden muss. Die mechanisch arbeitende Sperrfunktion ist auf sehr gute Fahrdynamik ausgelegt und verteilt die Antriebsmomente ohne Zeitverzug auf Vorder- und Hinterachse. Dies führt zu herausragender Traktion und Spurstabilität. Die in die ESC integrierte radselektive Momentensteuerung bremst bei sportlicher Kurvenfahrt die kurveninneren Räder sanft ab und erhöht somit das Antriebsmoment auf die kurvenäußeren Räder. Dies bedeutet verbesserte Dynamik in Kurven und ein präziseres und neutraleres Fahrverhalten.			○	○	–	○	○
quattro mit Sportdifferenzial	Der permanente Allradantrieb quattro mit selbstsperrendem Mittendifferenzial und Sportdifferenzial an der Hinterachse zeichnet sich durch ein dynamischeres und spurstabileres Fahren aus. Das klassische Hinterachsdifferenzial wurde um zwei Überlagerungseinheiten mit elektronisch geregelten Lamellenkupplungen erweitert. Die intelligente quattro Strategie ermittelt kontinuierlich eine auf hervorragende Fahrdynamik ausgelegte Aufteilung der Antriebsmomente und verteilt diese aktiv und variabel zwischen den Hinterrädern. Beim Anlenken oder Beschleunigen in der Kurve werden die Momente überwiegend zum kurvenäußeren Rad gelenkt und drücken das Fahrzeug in die Kurve hinein. So kann das System der Tendenz zum Untersteuern schon frühzeitig entgegenwirken. Hinweis: kein Angebot im A8 L 50 TDI	GH2	**1.650,–** 1.386,55	●	●	○	–/●	●
Kraftstoffbehälter mit erhöhtem Füllvolumen	Kraftstofftank mit 82 Liter Füllvolumen			○	○	○	○	○
AdBlue®-Tank mit erhöhtem Füllvolumen[56]	AdBlue®-Tank mit 24 Liter Füllvolumen; für Dieselfahrzeuge mit SCR-Technologie, zur Reduzierung der Stickoxide im Abgas			○/–	–	–	○/–	–
Active Noise Cancellation	Das Active Noise Cancellation-System kann Störgeräusche aus einzelnen drehzahlabhängigen Frequenzen kompensieren.			–	○	○	–	○
Airbag für Fahrer und Beifahrer mit Beifahrer-Airbag-Deaktivierung				○	○	○	○	○
Seitenairbags vorn und hinten inkl. Kopfairbagsystem				○	○	○	○	○
Sicherheitsgurte Audi exclusive	Farbe des Gurtbands wählbar aus dem Angebot der Hauptfarben Audi exclusive: Alabasterweiß, Cognacbraun, Diamantsilber, Havannabraun, Jetgrau, Karmesinrot, Ozeanblau Ein Angebot der Audi Sport GmbH	YTO	**1.500,–** 1.260,50	●	●	●	●	●
Verbandmaterial mit Warndreieck und Warnwesten	Das Erste-Hilfe-Set befindet sich im linken Seitenfach im Gepäckraum. Das werksseitig gelieferte Warndreieck befindet sich in der Gepäckraumklappe. Die werksseitig gelieferten Warnwesten befinden sich im Ablagefach der Fahrertür.			○	○	○	○	○

● = als Sonderausstattung lieferbar ○ = Serienausstattung – = kein Angebot. Erläuterungen zu den Fußnoten finden Sie ab Seite 118.

(C) auto-preisliste.de. Datennutzung ist nur zum privaten Gebrauch gestattet

Archiv: www.auto-preisliste.de

		Bestellschlüssel	**EUR inkl. 19 % MwSt.**[1] EUR ohne MwSt.[1]	**A8 50 TDI quattro A8 55 TFSI quattro**	**A8 60 TFSI quattro**	**S8 TFSI quattro**	**A8 L 50 TDI quattro A8 L 55 TFSI quattro**	**A8 L 60 TFSI quattro**
Sicherheitspaket[5]	Das Sicherheitspaket beinhaltet eine Auswahl an Funktionen, die die Sicherheit und den Komfort auf den vorderen Sitzplätzen erhöhen. Die umfangreiche Airbagausstattung wird durch einen Mittenairbag erweitert, der sich im Bedarfsfall zwischen den vorderen Sitzplätzen entfaltet. Bei einem Seitenaufprall und bei Überschlägen kann dadurch der Insassenschutz noch weiter erhöht werden. In Verbindung mit dem Komfortsitz sind im Sicherheitspaket crashaktive Kopfstützen vorn[57] enthalten. Diese erhöhen das Sicherheitsniveau bei einem Heckaufprall. Beleuchtete Gurtschlösser vorn und hinten erhöhen den Komfort und werten den Innenraum durch eine dezente und hochwertige Beleuchtung auf. Das Suchen nach dem Gurtschloss bei Dunkelheit gehört damit der Vergangenheit an.	6C4	**560,–** 470,59	●	●	●	●	●
Sicherheitspaket plus[5]	Das Sicherheitspaket plus beinhaltet eine Auswahl an Funktionen, die die Sicherheit und den Komfort auf den vorderen und den hinteren Sitzplätzen erhöhen. Selbststraffende Sicherheitsgurte hinten ergänzen die in Audi pre sense basic enthaltenen selbststraffenden Sicherheitsgurte vorn. Zusätzlich zu den Insassenschutzmaßnahmen von Audi pre sense basic wird bei Not- und Gefahrenbremsungen und in fahrdynamischen Grenzsituationen eine präventive Straffung aller Sicherheitsgurte eingeleitet. Dadurch kann auch eine Vor- oder Seitenverlagerung der im Fond sitzenden Personen reduziert werden. Die umfangreiche Airbagausstattung wird durch jeweils einen Mittenairbag erweitert, der sich im Bedarfsfall zwischen den vorderen und hinteren Sitzplätzen entfaltet. Bei einem Seitenaufprall und bei Überschlägen kann dadurch der Insassenschutz noch weiter erhöht werden. In Verbindung mit dem Komfortsitz sind im Sicherheitspaket plus crashaktive Kopfstützen vorn[57] enthalten. Diese erhöhen das Sicherheitsniveau bei einem Heckaufprall. Beleuchtete Gurtschlösser erhöhen den Komfort und werten den Innenraum durch eine dezente und hochwertige Beleuchtung auf. Das Suchen nach dem Gurtschloss bei Dunkelheit gehört damit der Vergangenheit an. Hinweis: Das Sicherheitspaket plus ist ausschließlich mit langer Mittelkonsole im Fond bestellbar.	6C5	**1.400,–** 1.176,47	–	–	–	●	●

(C) auto-preisliste.de: Dateinutzung ist nur zum privaten Gebrauch gestattet

Audi connect

Archiv: www.auto-preisliste.de

(C) auto-preisliste.de: Dateinutzung ist nur zum privaten Gebrauch gestattet

Archiv: www.auto-preisliste.de

Audi connect Navigation & Infotainment[30]

Navigation mit Google™ Satellitenkarte[32]
Durch die hochdetaillierte Satellitenkarte von Google™ wirkt die Kartendarstellung in der MMI Navigation plus noch realistischer. Dank der Luftaufnahmen ergibt sich eine bessere Wiedererkennbarkeit und Orientierung. Die Routenführung mit den Satellitenkarten von Google™ trägt zu einem hochwertigen Erscheinungsbild der Audi Navigation bei.

Onlinesuche nach Navigationszielen[10]
Durch den Zugriff auf umfassende Internet-Datenbanken werden passende Navigationsziele zur Sucheingabe geliefert. Ziele können auch mittels Spracheingabe gefunden werden, was die Ablenkung vom Straßenverkehr reduziert. Neben Adressdaten, die direkt als Navigationsziel übernommen werden können, liefert die Onlinesuche dazu passende Informationen wie Öffnungszeiten und Kontaktdaten.

Online-Spracheingabe
Durch den Online-Abgleich der Spracheingabe werden die Erkennungsrate und Ergebnisqualität verbessert.[21] So ist z. B. die Erkennung von Eigennamen möglich, sodass bei der Zieleingabe direkt nach dem Namen eines Hotels gesucht werden kann. Mit der optional einschaltbaren Aktivierung per Sprache kann die Spracheingabe auch ohne Tastendruck gestartet werden. Dazu muss die Spracheingabe einfach mit dem Schlüsselbegriff „Hey Audi“ beginnen. Die Online-Spracheingabe ermöglicht außerdem das freie Diktieren von SMS.[33] So ist man nicht mehr an vorgegebene Texte gebunden.

Online-Verkehrsinformationen
Aktuelle Verkehrsflussinformationen werden online abgerufen. Dadurch werden eine höhere Genauigkeit der Ankunftszeit und bestmögliche Routenführung erreicht. Die Verkehrsflussinformationen werden farbig in der Navigationskarte angezeigt und bei der dynamischen Routenführung berücksichtigt. Eine kontinuierliche Datenaktualisierung liefert schnelle Informationen über Stauentstehung und -auflösung: durch die hohe Abdeckung des Straßennetzes z. B. auch auf Landstraßen und in der Stadt.

Online-Verkehrsinformationen plus
Zusätzlich zu Online-Verkehrsinformationen: spurgenaue Verkehrsflussdaten auf Autobahnen – im Bereich von Abfahrten und Knotenpunkten – sowie in innerstädtischen Kreuzungsbereichen. Anzeige von Fahrstreifensperrungen im MMI-Display. Darüber hinaus erfolgt die Berücksichtigung prädiktiver Verkehrsflussdaten zur Berechnung genauerer Ankunftszeiten.

Online-Points-of-Interest
Direkt aus der Navigation auf POIs (z. B. Tankstellen und Parkhäuser) von Drittanbietern zugreifen. Bei Bedarf können außerdem dynamische Zusatzinformationen wie Bewertungen und Öffnungszeiten, aktuelle Kraftstoffpreise sowie die Verfügbarkeit von Parkplätzen angezeigt werden.
Über das Touchdisplay des MMI können die Points of Interest, wie Parkhäuser oder Sehenswürdigkeiten, in der Navigationskarte angewählt werden, um relevante Zusatzinformationen direkt eingeblendet zu bekommen. Durch die Integration von Nutzerbewertungen und Fotos ist es noch einfacher, sich für ein Reiseziel zu entscheiden.

On-Street-Parking[34]
On-Street-Parking zeigt die Wahrscheinlichkeit an, entlang von bestimmten Straßen einen freien Parkplatz zu finden. Außerdem sind nützliche Zusatzinformationen verfügbar wie Preise oder ob es sich um Anwohnerparkplätze handelt.

Gefahreninformationen[10]
Die Schwarmfunktion „Lokale Gefahreninformationen (LGI)“ warnt vor folgenden Ereignissen auf der Route: Pannen, Unfällen, Sichtbehinderungen und Schleudergefahren. Die Anzeige erfolgt optisch in der MMI-Navigationskarte sowie optisch und akustisch im Kombiinstrument.

Erläuterungen zu den Fußnoten finden Sie ab Seite 118.

(C) auto-preisliste.de: Dateinutzung ist nur zum privaten Gebrauch gestattet

Archiv: www.auto-preisliste.de

Audi connect Navigation & Infotainment[30]
(Fortsetzung)

Online-Verkehrszeicheninformationen[10, 58]
Immer die aktuellen Tempolimitanzeigen in der MMI Navigation mit Audi connect Online-Verkehrszeicheninformationen. In Kombination mit der kamerabasierten Verkehrszeichenerkennung werden Tempolimitanzeigen von der Fahrzeugsensorik selbstständig erkannt und zur Aktualisierung des Kartenmaterials anonym an einen Audi Server übermittelt. Die durch die Audi Flotte erkannten Verkehrszeichen werden allen Fahrzeugen mit dem Audi connect-Dienst Online-Verkehrszeicheninformationen über die Navigationskarte zur Verfügung gestellt.

myAudi Navigation
Wurde über myAudi ein Ziel gefunden, so kann es direkt an das Fahrzeug gesendet und dort beim Einsteigen als Navigationsziel übernommen werden. So können z. B. Routen und ganze Touren komfortabel vor Fahrtantritt in myAudi geplant und dann im Fahrzeug abgerufen werden.
Darüber hinaus kann die Navigation nahtlos auf dem Smartphone mit der myAudi App[10, 11] außerhalb des Fahrzeugs fortgesetzt werden, um die letzten Meter zum Ziel zu finden. Die myAudi Navigation hilft auch beim Rückweg zum Fahrzeug.
Kommt es auf einer der üblichen Fahrstrecken zu Verzögerungen, kann dies über eine Push-Benachrichtigung auf dem Smartphone angezeigt werden.

Hochdetaillierte 3D-Städte-Darstellung
Die 3D-Städte-Darstellung wird um hochdetaillierte Texturen erweitert. Die realistischere Darstellung von Fahrspuren und die bessere Wiedererkennbarkeit von Gebäuden erleichtern die Orientierung in ausgewählten Städten.

Amazon Alexa-Integration[35]
Die Integration in das Fahrzeug ermöglicht eine Interaktion mit Alexa, dem Sprachdienst von Amazon, nun auch unterwegs. So können Musik abgespielt[59], die Nachrichten verfolgt oder die Wettervorhersage abgerufen werden und vieles mehr. Auch die Steuerung von Smarthome-Geräten von unterwegs ist möglich.[36] Alexa ist cloudbasiert und wird so durch die Erweiterung um neue Funktionen stetig verbessert. Alexa im Fahrzeug zu nutzen ist einfach: Der Sprachdialog wird wie üblich über die Taste am Multifunktionslenkrad gestartet. Spricht man Alexa nun an, antwortet sie direkt. Bei eingeschalteter Aktivierung der Sprachbedienung mit „Hey Audi“ reagiert auch Alexa ohne Tastendruck auf das Aktivierungswort „Alexa“.[60]

Online-Radio[31]
Zugriff auf weltweit verfügbare Online-Radio-Sender, direkt und komfortabel als Medienquelle in Ihrem Radio

Hybrid-Radio[31]
Das Radio wechselt automatisch und nahtlos zwischen klassischem Rundfunk über FM oder DAB und dem dazu passenden Online-Radio-Stream des Senders, um immer den bestmöglichen Empfang zu gewährleisten. Jederzeit und überall den Lieblingssender hören, selbst bei Verlassen des terrestrischen Sendebereichs.

Wetterinformationen
Wissen, wie das Wetter wird, egal, wohin die Reise führt. Audi connect liefert dazu passgenaue Informationen: Wettervorhersagen und Unwetterwarnungen werden anhand von anschaulichen Infografiken präsentiert. So kann das Wetter für die nächsten sieben Tage vorhergesagt oder die kurzfristige Wetterentwicklung mithilfe des Regenradars angezeigt werden.

Online-News[38]
Mithilfe von Online-News können aktuelle Meldungen und Nachrichten aus aller Welt direkt im Fahrzeug angezeigt und vorgelesen werden. So können während der Fahrt News zu speziellen Themenfeldern, z. B. Fußballergebnisse, Politiknachrichten oder News aus der Wirtschaft, im Blick behalten werden. Der persönliche Nachrichtenüberblick kann bei Bedarf über myAudi individualisiert und mittels RSS-Feeds ergänzt werden.

Erläuterungen zu den Fußnoten finden Sie ab Seite 118.

(C) auto-preisliste.de: Dateinutzung ist nur zum privaten Gebrauch gestattet

Archiv: www.auto-preisliste.de

Audi connect Navigation & Infotainment[30] (Fortsetzung)	**WLAN-Hotspot**[31] Audi connect ermöglicht einen drahtlosen Internetzugang mittels WLAN-Hotspot im Fahrzeug. Bis zu acht mobile Endgeräte, wie Smartphones und Tablets, können so gleichzeitig im Internet surfen. Das dafür nötige Datenvolumen ist über www.my.audi.com oder direkt auf www.audi.cubictelecom.com erhältlich. Nach erstmaliger Buchung im Online-Portal können Datenpakete auch bequem über das MMI im Fahrzeug nachgebucht werden. **Nutzer-Profile**[33] Durch das Anlegen eines Nutzer-Profils im Fahrzeug kann eine Vielzahl von Einstellungen wie z. B. Ergonomie-, Infotainment- oder Lichteinstellungen in einem persönlichen Nutzer-Profil gespeichert werden. Über das MMI können unterschiedliche Nutzer-Profile (myAudi[10] oder lokal) angelegt oder ein Gast-Profil verwendet werden. Die Einstellungen der zuletzt aktiven Person werden beim Ausschalten der Zündung dem verwendeten Fahrzeugschlüssel zugeordnet. Beim Einsteigen ins Fahrzeug erscheint eine persönliche Begrüßung im MMI und es werden die individuellen Einstellungen der Person geladen, der der verwendete Fahrzeugschlüssel zugeordnet worden ist. Durch das Anlegen eines Nutzer-Profils mit einem myAudi Account können individuelle Einstellungen dieser Person in weitere Audi Fahrzeuge mit diesem Dienst übertragen werden. Die Anzahl der gespeicherten Fahrzeugeinstellungen ist abhängig von den gewählten Sonderausstattungen.
Rechtshinweise zu Audi connect Navigation & Infotainment	Bitte beachten Sie: Die Funktionen arbeiten nur innerhalb von Systemgrenzen und sind teilweise von der Verfügbarkeit von Diensten Dritter abhängig. Die AUDI AG übernimmt keine Haftung hinsichtlich der Richtigkeit dieser Daten. Die Nutzung der von Audi connect unterstützten Dienste ist nur in Verbindung mit einem Navigationssystem möglich. Die Erbringung der Audi connect-Dienste erfolgt durch die AUDI AG/Importeure. Die Datenverbindung für die Audi connect-Dienste wird über eine fest im Fahrzeug verbaute SIM-Karte durch einen Mobilfunkanbieter hergestellt. Die Kosten dieser Datenverbindungen sind im Preis für die Audi connect-Dienste enthalten. Ausgenommen hiervon ist die Datenverbindung für den WLAN-Hotspot und die Nutzung von Diensten, die Online-Media-Streaming erfordern (wie z. B. Online-Radio und Hybrid-Radio). Die Datenverbindung erfolgt für den WLAN-Hotspot und die Nutzung von Diensten, die Online-Media-Streaming erfordern (wie z. B. Online-Radio und Hybrid-Radio), ebenfalls über die fest im Fahrzeug verbaute SIM-Karte und einen kostenpflichtigen Datentarif des Audi Providers. Informationen zu Tarifen und zur Buchung finden Sie unter www.audi.de/connect. Die Verfügbarkeit der von Audi connect Navigation & Infotainment unterstützten Dienste ist länderabhängig. Audi connect ermöglicht je nach Fahrzeugmodell den Zugriff auf Dienste von unseren Service-Providern und Drittanbietern. Sofern die Audi connect-Dienste auf Leistungen von unseren Service-Providern und Drittanbietern basieren, kann eine dauerhafte Verfügbarkeit nicht gewährleistet werden, da die Verfügbarkeit in deren Verantwortung liegt. Die Audi connect-Dienste werden für 24 Monate ab Fahrzeugauslieferung zur Verfügung gestellt. Danach verlängert sich die Laufzeit kostenfrei einmalig um weitere 12 Monate. Falls Sie eine solche Verlängerung nicht wünschen, teilen Sie dies bitte schriftlich an folgende Anschrift mit: AUDI AG Kundenbetreuung Deutschland 85045 Ingolstadt E-Mail: kundenbetreuung@audi.de

(C) auto-preisliste.de: Dateinutzung ist nur zum privaten Gebrauch gestattet

Archiv: www.auto-preisliste.de

Rechtshinweise zu Audi connect Navigation & Infotainment (Fortsetzung)	Bei einer nachträglichen Buchung der Audi connect-Dienste über den Functions on Demand-Shop, als Einzelbuchung oder im Paket mit einer zeitlich befristeten Buchung des MMI-Navigationssystems, stehen die Audi connect-Dienste nur für den gebuchten Zeitraum zur Verfügung. Auch bei einer unbefristeten Buchung des MMI-Navigationssystems beträgt die maximale Laufzeit der Audi connect-Dienste 24 Monate ab Buchung mit einmaliger kostenfreier Verlängerung um weitere 12 Monate. Informationen zu einer anschließenden Verlängerung der Audi connect-Dienste erhalten Sie unter www.audi.de/connect und bei Ihrem Audi Partner.
Rechtshinweise zu Audi connect Notruf & Service mit Audi connect Remote & Control	Die Erbringung der Dienste erfolgt über eine im Fahrzeug verbaute SIM-Karte. Die Kosten für Gesprächs- und Datenverbindungen sind im Preis für die Dienste enthalten. Die von Audi zur Verfügung gestellten Dienste sind nur innerhalb der Abdeckung des Mobilfunknetzes des von Audi gewählten Mobilfunkanbieters verfügbar. Die Audi connect-Dienste Notruf, Online-Pannenruf, Audi Schadenservice und Audi Servicetermin online werden für bis zu 10 Jahre ab Fahrzeugauslieferung zur Verfügung gestellt. Die Audi connect Remote & Control-Dienste sind ab Fahrzeugauslieferung 3 Jahre kostenfrei nutzbar und können anschließend kostenpflichtig verlängert werden. Weiterer Hinweis: Sofern Audi connect-Produkte und Services auf Leistungen von Drittanbietern basieren, kann eine dauerhafte Verfügbarkeit nicht gewährleistet werden, sondern obliegt der Verantwortung der Drittanbieter. Im Falle von behördlichen, staatlichen oder anderen gesetzlich notwendigen Änderungen oder im Falle eines Wegfalls notwendiger Telekommunikationssysteme und -dienste (z. B. wenn unser Mobilfunkanbieter Mobilfunkdienste des von Ihnen verwendeten Fahrzeugmodells beendet oder einschränkt) liegen der Austausch sowie die Kosten für den Austausch von Geräten, die aufgrund einer solchen Änderung oder eines Wegfalls erforderlich sind, nicht in der Verantwortung der AUDI AG. Weitere Störungen der Dienste können sich aus Gründen höherer Gewalt oder aufgrund technischer und sonstiger Maßnahmen ergeben, die etwa an den Anlagen der AUDI AG, der Lieferanten oder der Netzbetreiber für einen ordnungsgemäßen Ablauf erforderlich sind (z. B. Wartung, Reparatur, systembedingte Software-Updates, Erweiterungen). Die AUDI AG wird alle zumutbaren Anstrengungen unternehmen, um solche Störungen unverzüglich zu beseitigen oder auf die Beseitigung hinzuwirken.

Erläuterungen zu den Fußnoten finden Sie ab Seite 118.

(C) auto-preisliste.de: Dateinutzung ist nur zum privaten Gebrauch gestattet

Archiv: www.auto-preisliste.de

(C) auto-preisliste.de: Dateinutzung ist nur zum privaten Gebrauch gestattet

Archiv: www.auto-preisliste.de

Audi Original Zubehör

		EUR inkl. 19 % MwSt.[1] EUR ohne MwSt.[1]
Sport und Design/Räder		
Audi electric kick scooter	Der Audi electric kick scooter powered by Segway vereint qualitativ hochwertige Verarbeitung mit markantem Audi Markendesign. Mit einer Reichweite von bis zu 65 km und einer Geschwindigkeit von bis zu 20 km/h bietet er dem Fahrer ein komfortables Fahrerlebnis. Er ist ein Statement, das Affinität zur Elektromobilität und die Loyalität zur Marke Audi unterstreicht.	ab **850,–** 714,29
Sling Bag	Das sportliche Taschendesign ist auf den Stil der Elektroroller abgestimmt. Die Querträgertasche/Sling Bag ist mit einem Gurt anstelle der herkömmlichen zwei ausgestattet und passt sich der Form der Schulter an.	**36,–** 30,25
Audi Helm	Der Helm bietet dank Hartschalen-Technologie unschlagbaren Schutz für den Kopf. Für Fahrrad und e-Scooter verwendbar.	**90,–** 75,63
Schneeketten	für verschiedene Reifengrößen erhältlich, 1 Satz à 2 Stück	ab **225,–** 189,08
Dynamische Nabenkappen	Ausdrucksstarker Blickfang mit faszinierender Inszenierung. Charakteristisch für die dynamischen Nabenkappen sind die sowohl im Stand wie auch während der Fahrt immer waagerecht ausbalancierten Audi Ringe in der Felgenmitte. Hinweis: Die Verbaubarkeit ist abhängig vom Rad-Design. Lieferumfang: 1 Satz (4 Stück)	**115,–** 96,64
Ventilkappen	4 Ventilkappen aus Metall mit Audi Logo	**22,50** 18,91
Rädertasche	Set mit 4 Taschen mit Tragegriffen zum Transportieren und Aufbewahren von Kompletträdern (ab einer Größe von 19 Zoll)	**33,50** 28,15
Einstiegsleuchte-LED	Für eine überzeugend sportliche Performance: Die Einstiegsleuchte-LED projiziert entweder die Audi Ringe, die Audi Ringe mit Gecko, das zweifarbige S-Logo, den Schriftzug Vorsprung oder das Logo des FC Bayern München mit Audi Ringen beim Öffnen der Fahrzeugtüren auf den Untergrund. Dies sorgt nicht nur für eine gesteigerte Helligkeit beim Einsteigen, sondern auch für eine individuelle sportliche Optik. Die Einstiegsleuchte-LED stellt eine Weiterentwicklung der serienmäßigen Einstiegsleuchten dar. Lieferumfang: 2er-Set; zzgl. Einbau	ab **110,–** 92,44
Kommunikation		
USB-Ladeadapter dual	Der USB-Ladeadapter dual kann in die 12-Volt-Steckdose im Fahrzeug gesteckt werden. Mit entsprechenden USB-Ladekabeln, die am USB-Port des USB-Ladeadapters angesteckt werden, können bis zu zwei mobile Endgeräte wie z.B. Smartphones, Tablets etc. gleichzeitig aufgeladen werden.	**27,–** 22,69
Verbindungsleitungen für das Audi music interface	Ermöglichen die Anbindung verschiedener iPod-Modelle und weiterer portabler Mediaplayer, Bedienung über das MMI-System, wenn die Funktion vom Mediaplayer unterstützt wird. Ihr Audi Partner informiert Sie gerne über die spezifische Eignung Ihres iPods oder iPhones für Ihren Audi; zzgl. Montagekosten.	ab **26,–** 21,85

(C) auto-preisliste.de: Dateinutzung ist nur zum privaten Gebrauch gestattet

Archiv: www.auto-preisliste.de

		EUR inkl. 19 % MwSt.[1] EUR ohne MwSt.[1]
Transport		
Grundträger	zur Montage diverser Dachaufbauten; maximal zulässiges Gesamtgewicht von Träger, Aufbauten, Aufbauteilen und Beladung von 90 kg ist zu beachten	ab **350,–** 294,12
Dachträgertasche, universell	Dachträgertasche aus strapazierfähigem Material zum Transport und zur Aufbewahrung von Grund- und Relingträgern; mit kleiner Seitentasche für die Bedienungsanleitung und den Drehmomentschlüssel; mit Tragegriff und Schlaufe zum Aufhängen an einem Haken z.B. in der Garage	**38,–** 31,93
Ski- und Gepäckboxen	neues Audi Design mit verbesserter Aerodynamik dank flacher, sportlicher Optik; brillantschwarz mit Aufkleber Audi Ringe in Florettsilber; hochwertiger Look mit sichtbaren Verbindungselementen; abschließbar und beidseitig zu öffnen mit zentraler Mehrpunktverriegelung für bequemes Be- und Entladen; einfache und schnelle Montage durch Powerclick; System mit getrennter Schließ- und Öffnungsfunktion und Anzeige des Status offen oder geschlossen; Schnellbefestigungssystem inkl. Drehmomentbegrenzung; maximal zulässige Beladung 75 kg; citycrashgetestet	
	▸ 250 l; max. Skilänge: 175 cm; max. Anzahl Skier: 3–5 Paar; max. Anzahl Snowboards: 3–4	**515,–** 432,77
	▸ 310 l; max. Skilänge: 155 cm; max. Anzahl Skier: 4–6 Paar; max. Anzahl Snowboards: 3–4	**565,–** 474,79
	▸ 430 l; max. Skilänge: 200 cm; max. Anzahl Skier: 5–7 Paar; max. Anzahl Snowboards: 3–5	**750,–** 630,25
Dachboxentasche	Die Dachboxentasche in Größe S ist perfekt abgestimmt auf die Original Audi Dachboxen. In Kombination mit den Taschen der Größen M und L können Sie Ihre Dachbox optimal befüllen. Die Tasche besitzt praktische Tragegriffe sowie einen wasserdichten Boden zum Schutz Ihres Transportguts – so können Sie beruhigt in den Urlaub starten!	ab **42,–** 35,29
Ski- und Snowboardhalter	zur Montage auf dem Grundträger; für max. 4 Paar Ski/2 Snowboards; auch für 6 Paar Ski/4 Snowboards und ausziehbar erhältlich	ab **160,–** 134,45
Fahrradhalter	zur Montage auf dem Grundträger; maximal zulässige Traglast von 17 kg ist zu beachten; für 1 Fahrrad	ab **139,–** 116,81
Fahrradträger für die Anhängevorrichtung, klappbar	Abschließbarer Träger für bis zu 2 Fahrräder; maximale Traglast 60 kg. Das Öffnen des Kofferraums ist mit dem wegklappbaren Fahrradträger möglich. Erweiterungssatz für 3. Fahrrad gegen Aufpreis erhältlich	**555,–** 466,39

Erläuterungen zu den Fußnoten finden Sie ab Seite 118.

(C) auto-preisliste.de: Dateinutzung ist nur zum privaten Gebrauch gestattet

Archiv: www.auto-preisliste.de

Audi Original Zubehör

		EUR inkl. 19 % MwSt.[1] EUR ohne MwSt.[1]
Familie		
Audi Babyschale i-Size	Die Babyschale i-Size mit integriertem Sitzeinsatz ist geeignet für Kinder mit einer Körpergröße von ca. 40 bis 80 cm (empfohlen von der Geburt bis ca. 15 Monate).	**335,–** 281,51
Audi Kindersitz i-Size	Für Kinder mit einer Körpergröße von ca. 76 bis 105 cm (empfohlenes Alter ca. 15 Monate bis etwa 4 Jahre). Sehr guten Schutz bieten der integrierte Hosenträger-Gurt und die anpassbare Kopfstütze. Auch als DualFix mit 360-Grad Rotationsmöglichkeit erhältlich. Er kann dadurch ohne erneuten Aus- und Wiedereinbau einfach von einer vorwärts- in eine rückwärtsgerichtete Position und zurückgedreht werden. Zusätzlich kann der Kindersitz im parkenden Fahrzeug zur offenen Tür gedreht werden.	**490,–** 411,76
Kindersitz Kidfix XP	Der Kindersitz Kidfix XP ist für Kinder mit einem Gewicht von 15 bis 36 kg Körpergewicht bzw. im Alter zwischen ca. 3,5 und 12 Jahren geeignet. Die Sitzfläche und die Lehne können getrennt werden. Die Sitzfläche kann für Kinder ab 22 kg auch ohne Lehne verwendet werden.	**339,–** 284,87
Audi Baby-Safe i-Size Flex Base	Die maßgefertigte Befestigungsgrundlage für die Babyschale i-Size. So fahren auch die ganz Kleinen sicher mit. Mit der i-Size Basis zur Nutzung der Audi Babyschale i-Size. Die i-Size Base wird in die vorinstallierten i-Size-Normhalterungen eingerastet, die fest mit der Fahrzeugkarosserie verbunden sind. Die Audi Babyschale i-Size wird in der Audi i-Size Base verrastet.	**265,–** 222,69
Kindersitzunterlage	Die Audi Kindersitzunterlage ist auf das Design der Audi Kindersitze sowie auf das Interieur des Fahrzeugs abgestimmt. Die Fahrzeugsitze werden damit besser vor Verschmutzung geschützt. Eventuelle Abdrücke durch Kindersitze werden reduziert, auch bei rückwärtsgerichtetem Transport der Kinder. Die Verwendung der Kindersitzunterlage wird ausdrücklich nur dann empfohlen, wenn die Babyschale oder die Kindersitze über die ISOFIX-Anbindung mit dem Fahrzeug verbunden werden.	**39,–** 32,77
Audi Kinderwagen	Der sehr schmale Audi Kinderwagen in attraktivem Design bietet einfache Handhabung, Flexibilität im Alltag und hohen Komfort. Durch den Einhand-Faltmechanismus lässt er sich auf eine kompakte Größe zusammenklappen und z. B. im Gepäckraum des Fahrzeugs leicht verstauen.	**445,–** 373,95

Komfort und Schutz		
Gepäckraumschale	wasserdicht und säurebeständig, reduziert durch das integrierte Muster das Verrutschen der Ladung; Farbe: Anthrazit	**97,–** 81,51
Gummifußmatten 2-teilig	passgenau an die Bodenmaße angepasst; rutschhemmend; mit Befestigung an den dafür vorgesehenen Punkten im Bodenbereich; mit A8-Schriftzug ▸ vorn ▸ hinten Hinweis: auch für A8 L erhältlich	 **77,–** 64,71 ab **54,–** 45,38

Erläuterungen zu den Fußnoten finden Sie ab Seite 118.

(C) auto-preisliste.de: Dateinutzung ist nur zum privaten Gebrauch gestattet

Archiv: www.auto-preisliste.de

		EUR inkl. 19 % MwSt.[1] EUR ohne MwSt.[1]
Kofferraumbox (faltbar) mit Audi Ringen	aus textilem Material als Transportbox oder Unterlage im Kofferraum	**34,–** 28,57
Ladekantenschutzmatte	schützt den Stoßfänger vor Beschädigungen beim Be- und Entladen; auch für Hunde als Rutschschutz beim Einsteigen; einfache Befestigung an den Ladehaken des Kofferraums	**45,–** 37,82
Kühl-/Warmhaltetasche	mit Anschlusskabel für 12-V-Steckdosen, Inhalt 20 Liter, mit Tragegurt	**190,–** 159,66
Winterpflegemittel-Set	beinhaltet 500 ml Enteiserspray, 500 ml Antifrost, Glaspolitur, Antibeschlagtuch und einen Eiskratzer	**21,70** 18,24
Audi Pflegemitteltasche	beinhaltet Insekten-Entferner, Antifrostmittel, Kunststoff-Tiefenpflege, Polymer-Wachs-Polish, Wachs-Shampoo, Scheibenreiniger-Konzentrat, Glaspolitur, Mikrofaser-tücher und Schwämme	**65,20** 54,79
Warnweste für Erwachsene	Für die eigene Sicherheit bei Pannen: In einigen Ländern ist das Mitführen von mindestens einer Warnweste im Fahrzeug gesetzlich vorgeschrieben. Farbe: Orange mit Leuchtstreifen Lieferumfang: 1 Warnweste für Erwachsene	**6,50** 5,46

Bei den aufgeführten Artikeln handelt es sich um einen Auszug aus dem Angebot an Audi Original Zubehör. Den detaillierten Umfang entnehmen Sie bitte dem Audi A8-Zubehörkatalog. Die angegebenen Preise verstehen sich zzgl. evtl. Montagekosten und sind unverbindliche Preisempfehlungen des Herstellers. Über die jeweiligen Komplettpreise informiert Sie Ihr Audi Partner.

(C) auto-preisliste.de. Dateinutzung ist nur zum privaten Gebrauch gestattet

Archiv: www.auto-preisliste.de

Audi Anschlussgarantie
Audi Neuwagenabholung

		Bestellschlüssel	EUR inkl. 19 % MwSt.[1] EUR ohne MwSt.[1]	A8 50 TDI quattro A8 55 TFSI quattro	A8 60 TFSI quattro	S8 TFSI quattro	A8 L 50 TDI quattro A8 L 55 TFSI quattro	A8 L 60 TFSI quattro
Audi Anschlussgarantie	Die Audi Anschlussgarantie bietet gegen eine Vielzahl von Schadensfällen eine nachhaltige Risikoabsicherung und Kostenkontrolle über die ersten 2 Jahre der Herstellergarantie hinaus. Sie ist direkt und ausschließlich beim Neuwagenkauf bestellbar. Es sind verschiedene Laufzeit-/Gesamtlaufleistungskombinationen wählbar. Dazu erhalten Sie nähere Informationen bei Ihrem Audi Partner.							
	▶ **Anschlussgarantie 1 Jahr/maximale Gesamtlaufleistung 150.000 km**			○	○	○	○	○
	▶ **Anschlussgarantie 2 Jahre/maximale Gesamtlaufleistung 120.000 km**	EA6	**1.300,–** 1.092,44	●	●	●	●	●
	▶ **Anschlussgarantie 3 Jahre/maximale Gesamtlaufleistung 100.000 km**	EA8	**1.825,–** 1.533,61	●	●	●	●	●
	▶ **Anschlussgarantie 3 Jahre/maximale Gesamtlaufleistung 150.000 km**	EA9	**3.625,–** 3.046,22	●	●	●	●	●
Audi Neuwagenabholung	Unter dem Motto „Faszination und Kundenbegeisterung von Anfang an“ bieten wir Ihnen und Ihren Begleitpersonen ein emotionales Erlebnis rund um die Marke Audi in Ingolstadt/Neckarsulm mit einem umfangreichen Rahmenprogramm und im Wesentlichen folgenden Leistungen: ▶ Neuwagenübernahme mit Funktionserklärung ▶ Werkbesichtigung (Gruppenführung) ▶ Vollbetankung des Neuwagens ▶ Besichtigung des museum mobile (Ingolstadt)/der Traditionsausstellung (Neckarsulm) ▶ Einladung in das Audi Marktrestaurant (Ingolstadt)/Restaurant Nuvolari (Neckarsulm)		**835,–** 701,68	●	●	●	●	●
	Nur in Verbindung mit der Audi Neuwagenabholung bestellbar:							
	Werkerlebnis „exklusiv“ (Ingolstadt/Neckarsulm) In Einzelführungen von insgesamt ca. 2 Stunden erhalten Sie und Ihre Begleitpersonen eine individuelle Besichtigung exklusiver Werkbereiche, die wir im Vorkontakt mit Ihnen abstimmen. Im Fokus dabei: die Marke Audi ganz persönlich erleben.		**260,–** 218,49	●	●	●	●	●

● = als Sonderausstattung lieferbar ○ = Serienausstattung – = kein Angebot. Erläuterungen zu den Fußnoten finden Sie ab Seite 118.

(C) auto-preisliste.de. Datennutzung ist nur zum privaten Gebrauch gestattet

Archiv: www.auto-preisliste.de

Klassifizierung von Reifenparametern

In der Tabelle finden Sie die Spannen der Kraftstoffeffizienzklasse, der Nasshaftungsklasse und der Klasse des externen Rollgeräuschs zu den unterschiedlichen Reifengrößen des Audi A8, Audi A8 L und Audi S8.

Erläuterungen

Kraftstoffeffizienz
Die Kraftstoffeffizienzklasse der Reifen variiert in Abhängigkeit vom Rollwiderstand zwischen den folgenden Abstufungen:
- A sind die effizientesten Reifen und sparen Kraftstoff.
- E sind die am wenigsten effizienten Reifen und verbrauchen am meisten Kraftstoff.

Nasshaftung
Die Nasshaftungsklasse informiert über die Bremseigenschaften bei nassen Witterungsbedingungen und reicht von:
- A (größte Sicherheit) bis
- E (geringste Sicherheit)

Rollgeräusch
Das Rollgeräusch der Reifen bzw. der Außengeräuschpegel wird in Dezibel (dB) gemessen und anstelle von XY mit einer Zahl angegeben. Zusätzlich wird das Rollgeräusch dreistufig in A, B und C eingeteilt.

Schneegriffigkeit
Mit diesem Zeichen gekennzeichnete Reifen sind für die Nutzung bei extremen Schneeverhältnissen geeignet.

Eisgriffigkeit
Mit diesem Zeichen gekennzeichnete Reifen sind für Straßenoberflächen mit Eisschicht oder fester Schneedecke ausgelegt.
Eisreifen sind für Straßenoberflächen mit Eisschicht oder fester Schneedecke ausgelegt und sollten nur bei sehr schwierigen Witterungsverhältnissen (z. B. niedrigen Temperaturen) zum Einsatz kommen. Der Einsatz von Eisreifen bei weniger schwierigen Witterungsverhältnissen (z. B. Nässe oder wärmeren Temperaturen) kann, insbesondere im Hinblick auf Nasshaftung, Handhabung und Verschleiß, zu einer suboptimalen Leistung führen.

Weitere Hinweise:
Der Kraftstoffverbrauch kann durch umweltschonende Fahrweise erheblich reduziert werden. Zur Verbesserung der Kraftstoffeffizienz und der Nasshaftung ist der Reifendruck regelmäßig zu prüfen. Die Anhaltewege müssen immer beachtet werden.

Weitere Informationen finden Sie unter:
https://www.audi.de/de/brand/de/neuwagen/eu-reifenlabel.html

	Reifengröße	Kraftstoff-effizienz-klasse	Nass-haftungs-klasse	Klasse des externen Rollgeräuschs in dB		Schnee-griffigkeit	Eis-griffigkeit
Sommerreifen	235/55 R 18	B	B–A	71–69	B–A	nein	nein
	255/45 R 19	C–B	A	71–68	B–A	nein	nein
	265/40 R 20	C	B–A	72–70	B–A	nein	nein
	265/35 R 21	C	B–A	72–70	B	nein	nein
Winterreifen	235/55 R 18	C	B	72–70	B	ja	ja/nein
	235/50 R 19	C	C–B	72–68	B–A	ja	nein
	265/40 R 20	D–C	B–A	73–70	B–A	ja	ja/nein

Hinweise:
Die gezielte Bestellung eines bestimmten Reifenfabrikats ist aus logistischen und produktionstechnischen Gründen nicht möglich.

Nähere Details zu den Reifenparametern erhalten Sie bei Ihrem Audi Partner.

(C) auto-preisliste.de: Dateinutzung ist nur zum privaten Gebrauch gestattet

Archiv: www.auto-preisliste.de

Abmessungen

Audi A8

Angaben in mm

Angaben der Abmessungen bei Fahrzeugleergewicht; Wendekreis ca. 12,5 m

* Maximaler Kopfraum. ** Breite Ellbogenraum. *** Breite Schulterraum.

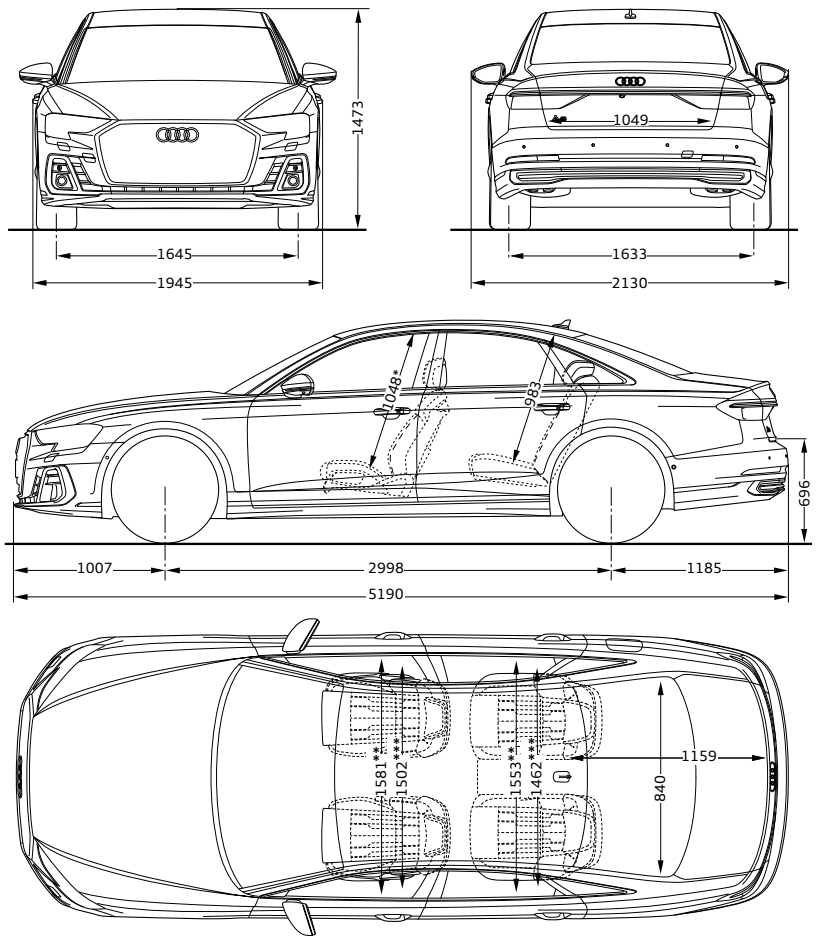

Audi A8 L

Angaben in mm

Angaben der Abmessungen bei Fahrzeugleergewicht; Wendekreis ca. 12,9 m

* Maximaler Kopfraum. ** Breite Ellbogenraum. *** Breite Schulterraum.

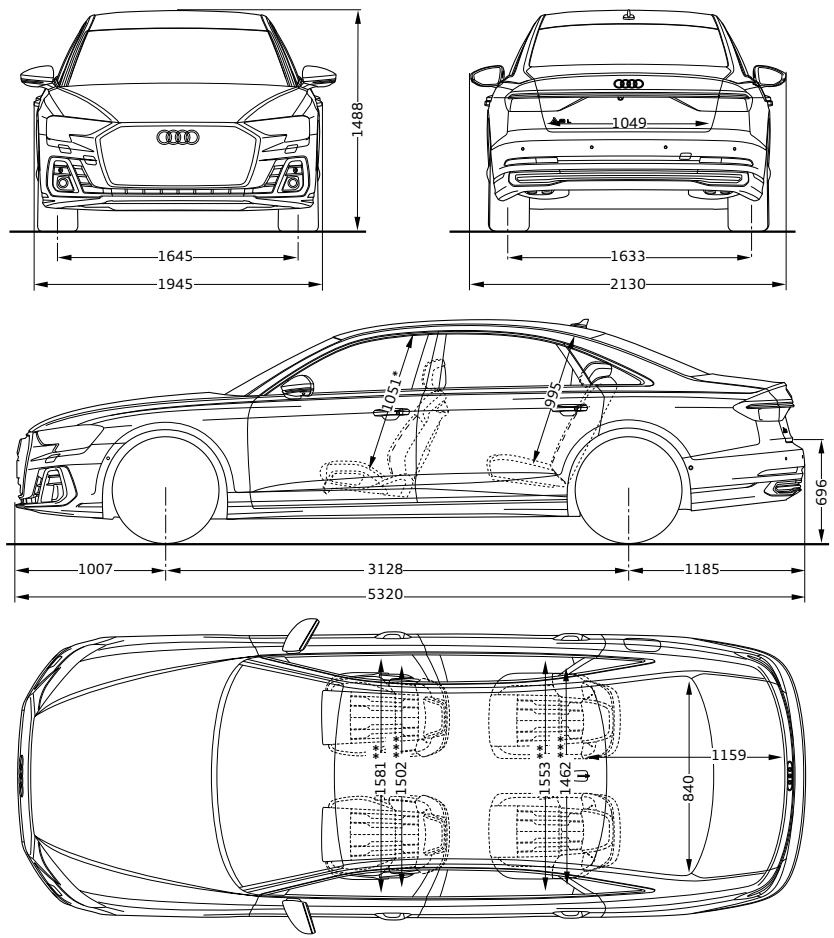

Erläuterungen zu den Fußnoten finden Sie ab Seite 118.

(C) auto-preisliste.de: Dateinutzung ist nur zum privaten Gebrauch gestattet

Archiv: www.auto-preisliste.de

Audi S8

Angaben in mm

Angaben der Abmessungen bei Fahrzeugleergewicht; Wendekreis ca. 11,4 m

* Maximaler Kopfraum. ** Breite Ellbogenraum. *** Breite Schulterraum.

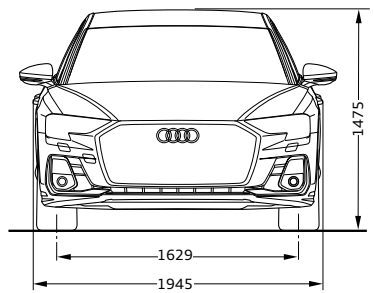

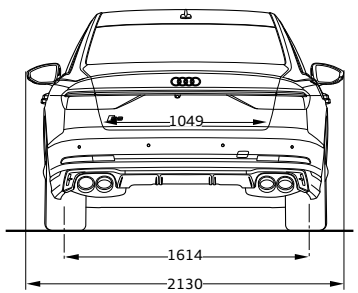

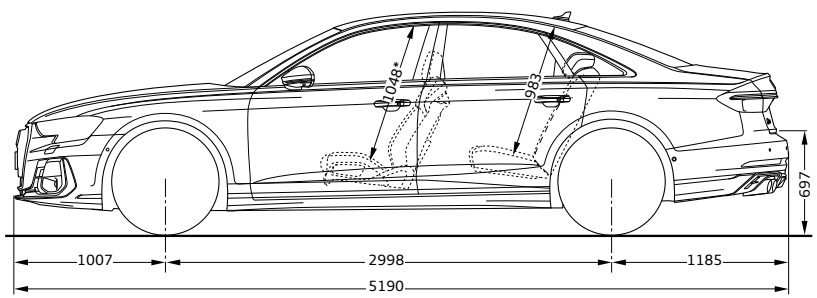

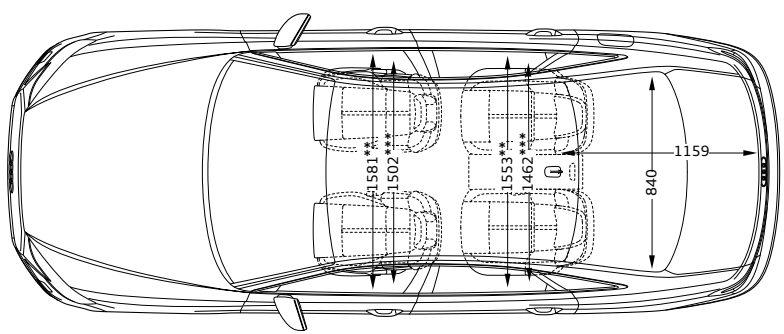

(C) auto-preisliste.de: Dateinutzung ist nur zum privaten Gebrauch gestattet

Technische Daten

Archiv: www.auto-preisliste.de

Modell		A8 50 TDI quattro 210 kW (286 PS)								A8 55 TFSI quattro 250 kW (340 PS)								A8 60 TFSI quattro 338 kW (460 PS)					
Leistung/ Drehmoment	Zylinder/Hubraum in cm³	6/2.967								6/2.995								8/3.996					
	max. Leistung[61] in kW (PS) bei min⁻¹	210 (286)/3.500–4.000								250 (340)/5.000–6.400								338 (460)/5.500					
	max. Drehmoment in Nm bei min⁻¹	600/1.750–3.250								500/1.370–4.500								660/1.850–4.500					
Kraftübertragung	Antriebsart	Permanenter Allradantrieb quattro								Permanenter Allradantrieb quattro								Permanenter Allradantrieb quattro					
	Getriebeart	8-stufige tiptronic								8-stufige tiptronic								8-stufige tiptronic					
Gewicht/Volumen		**A8**				**A8 L**				**A8**				**A8 L**				**A8**			**A8 L**		
	Leergewicht[62] in kg	2.095				2.120				2.035				2.055				2.120			2.155		
	zul. Gesamtgewicht in kg	2.710				2.710				2.710				2.755				2.765			2.820		
	zul. Dachlast/Stützlast in kg	90/95				75/95				90/95				75/95				90/95			75/95		
	zul. Anhängelast[63] in kg																						
	ungebremst	750				750				750				750				750			750		
	bei 12 % Steigung	2.300				2.300				2.300				2.300				2.300			2.300		
	bei 8 % Steigung	2.300				2.300				2.300				2.300				2.300			2.300		
	Tankinhalt ca. in l	82/AdBlue®[64]-Tank: 24				82/AdBlue®[64]-Tank: 24				82				82				82			82		
	Gepäckraumvolumen ca. in l	505				505				505				505				505			505		
Fahrleistung	Höchstgeschwindigkeit in km/h	250[65]				250[65]				250[65]				250[65]				250[65]			250[65]		
	Beschleunigung 0–100 km/h in s	5,9				5,9				5,6				5,7				4,4			4,5		
Verbrauch[66]	Kraftstoffart	Diesel schwefelfrei[67]								Super schwefelfrei ROZ 95[68]								Super Plus schwefelfrei ROZ 98[69]					
	Zollgröße Räder	18	19	20	21	18	19	20	21	18	19	20	21	18	19	20	21	19	20	21	19	20	21
	innerorts in l/100 km	8,6	8,8	8,8	8,8	8,6	8,8	8,8	8,8	11,2	11,3	11,3	11,3	11,2	11,3	11,3	11,3	15,8	15,8	15,8	15,8	15,8	15,8
	außerorts in l/100 km	5,2	5,4	5,4	5,5	5,3	5,4	5,4	5,5	6,4	6,5	6,5	6,6	6,4	6,5	6,6	6,6	7,8	7,8	7,9	7,8	7,9	8,0
	kombiniert in l/100 km	6,5	6,6	6,6	6,7	6,5	6,6	6,7	6,7	8,1	8,3	8,3	8,3	8,2	8,3	8,3	8,4	10,7	10,7	10,8	10,7	10,8	10,8
CO_2-Emissionen[66]	kombiniert in g/km	170	174	175	176	171	175	175	177	186	189	189	191	187	189	190	191	245	246	247	246	246	248
Effizienzklasse		B	B	B	B	B	B	B	B	C	C	C	C	C	C	C	C	E	F	F	E	E	E
Emissionsnorm		Euro-6d-ISC-FCM				Euro-6d-ISC-FCM				Euro-6d-ISC-FCM				Euro-6d-ISC-FCM				Euro-6d-ISC-FCM			Euro-6d-ISC-FCM		

Erläuterungen zu den Fußnoten finden Sie ab Seite 118.

(C) auto-preisliste.de: Dateinutzung ist nur zum privaten Gebrauch gestattet

Archiv: www.auto-preisliste.de

Modell		S8 TFSI quattro 420 kW (571 PS)
Leistung/ Drehmoment	Zylinder/Hubraum in cm³	8/3.996
	max. Leistung[61] in kW (PS) bei min⁻¹	420 (571)/6.000
	max. Drehmoment in Nm bei min⁻¹	800/2.050–4.500
Kraftübertragung	Antriebsart	Permanenter Allradantrieb quattro
	Getriebeart	8-stufige tiptronic
Gewicht/Volumen		
	Leergewicht[62] in kg	2.295
	zul. Gesamtgewicht in kg	2.835
	zul. Dachlast/Stützlast in kg	90/95
	zul. Anhängelast[63] in kg ungebremst bei 12 % Steigung bei 8 % Steigung	 750 2.300 2.300
	Tankinhalt ca. in l	82
	Gepäckraumvolumen ca. in l	505
Fahrleistung	Höchstgeschwindigkeit in km/h	250[65]
	Beschleunigung 0–100 km/h in s	3,8
Verbrauch[66]	Kraftstoffart	Super Plus schwefelfrei ROZ 98[69]
	Zollgröße Räder	20 21
	innerorts in l/100 km außerorts in l/100 km kombiniert in l/100 km	15,1 15,1 8,1 8,2 10,7 10,8
CO_2-Emissionen[66]	kombiniert in g/km	245 246
Effizienzklasse		E E
Emissionsnorm		Euro-6d-ISC-FCM

(C) auto-preisliste.de: Dateinutzung ist nur zum privaten Gebrauch gestattet

Archiv: www.auto-preisliste.de

Erläuterungen

[1] Unverbindliche Preisempfehlung des Herstellers, zzgl. Überführungs- und Zulassungskosten.
[2] Glanzgedrehte, glanzgefräste, polierte oder teilpolierte Leichtmetallräder dürfen nicht bei winterlichen Straßenverhältnissen eingesetzt werden. Die Felgenoberfläche besitzt herstellungsbedingt keinen ausreichenden Korrosionsschutz und kann durch Streusalz oder Ähnliches dauerhaft beschädigt werden.
[3] Einschränkungen: Die Audi Neuwagen-Reifengarantie gilt nicht für: Taxi-Unternehmen, Euromobil-Fahrzeuge und Autovermieter.
[4] Ausführung variiert je nach Modell und Ausstattung.
[5] Bitte beachten Sie: Die Systeme arbeiten nur innerhalb von Systemgrenzen und unterstützen beim Fahren. Die Verantwortlichkeit und notwendige Aufmerksamkeit im Straßenverkehr verbleiben bei der fahrenden Person.
[6] Nur in Verbindung mit adaptivem Fahrassistenten oder der Spurverlassenswarnung erhältlich. Bitte beachten Sie: Die Systeme arbeiten nur innerhalb von Systemgrenzen und unterstützen beim Fahren. Die Verantwortlichkeit und notwendige Aufmerksamkeit im Straßenverkehr verbleiben bei der fahrenden Person.
[7] Safelock wird nur über eine länderspezifische Codierung durch die Diebstahlwarnanlage aktiviert. Safelock allein ist keine Sonderausstattung und nicht separat wählbar.
[8] Voraussetzung sind die Ausstattungen Audi connect Notruf & Service mit Audi connect Remote & Control sowie der Komfortschlüssel.
Der Audi connect Schlüssel ist ab Fahrzeugauslieferung zunächst für 24 Monate kostenfrei nutzbar und verlängert sich danach einmalig kostenfrei um 12 Monate. Anschließend kann der Audi connect Schlüssel kostenpflichtig verlängert werden.
[9] Informationen über kompatible Mobiltelefone (Voraussetzung u. a.: Android-Betriebssystem, NFC-Technologie und Secure Element im Smartphone integriert) erhalten Sie bei Ihrem Audi Partner oder unter www.audi.de/bluetooth.
[10] Abhängig von länderspezifischer Verfügbarkeit.
[11] Die aktuelle Kompatibilität des iOS-/Android-Betriebssystems finden Sie in der Beschreibung der myAudi App im jeweiligen App Store. Vorherige Registrierung unter www.audi.de/myaudi erforderlich.
[12] Verifikation Ihres myAudi Accounts beim Audi Partner notwendig. Auf dem Smartphone muss zuvor die kostenlose myAudi App installiert werden.
[13] Nicht kompatible Systeme können durch Installation eines Universalempfängers empfangsbereit gemacht werden. Zugehörige Informationen sowie Hinweise zu kompatiblen Handsendern erhalten Sie bei Ihrem Audi Partner oder über https://homelink.com.
[14] In Verbindung mit Anhängevorrichtung ist die Funktion „Komforteinstieg“ des vorausschauenden Aktivfahrwerks (optional) nicht verfügbar.
[15] Mikrofaser Dinamica ist ein atmungsaktives Mikrofasermaterial, welches anteilig aus recycelten Polyesterfasern und aufbereitetem PET hergestellt wird.
[16] Rechtliche Informationen und Nutzungshinweise zu Audi connect finden Sie ab Seite 102.
[17] Die Nutzung während der Fahrt ist laut Betriebsanleitung nicht erlaubt.
[18] Die Nutzung des Head-up-Displays ist mit polarisierenden Sonnenbrillengläsern eingeschränkt.
[19] Navigationsdaten für unterstützte Länder auf integriertem SSD-Speicher verfügbar. Nähere Informationen erhalten Sie bei Ihrem Audi Partner.
[20] Die ausgelieferte Kartenversion kann im halbjährlichen Rhythmus bis maximal 5 Jahre nach Produktionsende der verbauten Infotainment-Gerätegeneration kostenfrei aktualisiert werden. Die aktuellen Navigationsdaten werden auf der myAudi Plattform unter www.my.audi.com zum Download bereitgestellt und können via USB-Speichermedium im Fahrzeug installiert werden. In Verbindung mit Audi connect können die Karten auch direkt im Fahrzeug heruntergeladen und monatlich aktualisiert werden. Darüber hinaus ist es möglich, die neuen Navigationsdaten bei einem Audi Partner installieren zu lassen, wobei zusätzliche Kosten entstehen können.
[21] Verfügbar in ausgewählten Sprachen.
[22] Informationen über kompatible Mobiltelefone erhalten Sie bei Ihrem Audi Partner oder unter www.audi.de/bluetooth.
[23] Über den genauen Einsatztermin informieren Sie sich bitte bei Ihrem Audi Partner.
[24] Die Funktionen der Bildschirme im Fond können je nach Region variieren bzw. sind abhängig vom Angebot der Mobilfunk-/App-Provider für das Kundengerät. Ein Customer Device (Smartphone, Tablet usw.) ist zwingend erforderlich, um die Bildschirme zu nutzen. Genauere Informationen zu den anzeigbaren Inhalten erhalten Sie bei Ihrem Audi Partner. Es können Mobilfunkgebühren anfallen.
[25] Empfang ist abhängig von lokaler digitaler Netzverfügbarkeit.
[26] Inhalt und Umfang der Zusatzinformationen sind abhängig von Bereitstellung durch den jeweiligen Radiosender.
[27] TV-Empfang abhängig von lokaler digitaler Netzverfügbarkeit. Keine Bildausgabe im Fahrbetrieb.
[28] Nur in Verbindung mit MMI Navigation plus mit MMI touch response nutzbar.
[29] Die Smartcard zur Nutzung der verschlüsselten Fernsehsender ist nicht Bestandteil der Ausstattung. Die Smartcard ist kostenpflichtig.
[30] Die Audi connect-Dienste müssen nach 3 Jahren kostenpflichtig verlängert werden. Funktionsumfänge können landesspezifischen Einschränkungen unterliegen. Audi connect Navigation & Infotainment und Audi connect Navigation & Infotainment plus sind nur in Verbindung mit einem freigeschalteten MMI-Navigationssystem plus vollumfänglich nutzbar.
[31] Erfordert kostenpflichtiges Datenvolumen über einen Partner von Audi.
[32] Google und das Google-Logo sind eingetragene Marken von Google Inc.
[33] Voraussetzung: Mobiltelefon verfügt über Bluetooth-Profil MAP (Message Access Profile). Informationen über kompatible Mobiltelefone erhalten Sie bei Ihrem Audi Partner oder unter www.audi.de/bluetooth.
[34] Ist in ausgewählten Städten und für ausgewählte Straßenzüge verfügbar.
[35] Amazon, Alexa und alle zugehörigen Logos sind Marken oder eingetragene Marken von Amazon.com, Inc. oder eines damit verbundenen Unternehmens. Die Amazon Alexa-Integration ist in folgenden Sprachen verfügbar: Deutsch, Spanisch, Italienisch, Französisch, Englisch und Japanisch. Die Systemsprache der MMI Navigation plus mit MMI touch response muss auf eine von Amazon Alexa-Integration unterstützte Sprache eingestellt sein. Weitere Informationen zur Verfügbarkeit erhalten Sie bei Ihrem Audi Partner. Audiostreaming über Alexa erfordert kostenpflichtiges Datenvolumen über einen Partner von Audi.
[36] Die Verantwortung für die Funktionen und Inhalte von Amazon Alexa liegt bei Amazon. Bestimmte Alexa-Funktionen sind von der Smarthome-Technologie abhängig.
[37] Zur Nutzung benötigen Sie in der Regel einen Account bei einem Mediastreaming-Dienst, wodurch zusätzliche Kosten entstehen können.
[38] Für die Bearbeitung des Newsfeeds in myAudi wird ein myAudi Account benötigt.
[39] In Gebieten mit unzureichendem GPS-Empfang oder außerhalb der Abdeckung des jeweiligen Mobilfunkanbieters können einige Funktionen/Dienste keine Daten senden/empfangen und sind ggf. nicht oder nur eingeschränkt verfügbar.
[40] Übermittlung der im MMI eingestellten Sprache. Die Sprachenverfügbarkeit des Notrufs ist länderabhängig.
[41] Vorherige Anmeldung und Aktivierung der Funktion unter www.my.audi.com notwendig.
[42] Motorstart ohne Fahrzeugschlüssel nicht möglich.
[43] Nur in Verbindung mit der optionalen Standheizung.
[44] Nur in Verbindung mit der Diebstahlwarnanlage. Nur wenn Push-Mitteilungen erlaubt worden sind, um Benachrichtigungen zu erhalten.
[45] An die Audi phone box ist technisch die länderspezifische LTE-Kompensor-Variante gekoppelt.
[46] Nur Android-Geräte. Informationen über kompatible Mobiltelefone erhalten Sie bei Ihrem Audi Partner oder unter www.audi.de/bluetooth.

(C) auto-preisliste.de: Dateinutzung ist nur zum privaten Gebrauch gestattet

Archiv: www.auto-preisliste.de

[47] Das Smartphone muss folgende Voraussetzungen erfüllen: ein hochwertiges USB-Kabel (z.B. von Audi Original Zubehör); bei Apple-Geräten mindestens ein iPhone 6, aktuellste iOS-Version empfohlen; bei Android-Geräten mindestens Android 5.0 (Lollipop), aktuellste Android-Version empfohlen und installierte Android Auto-App.

[48] Audi hat keinen Einfluss darauf, welche Applikationen über das Audi Smartphone Interface angezeigt werden. Für die innerhalb der Applikationen angezeigten Inhalte und Funktionen sind die jeweiligen Anbieter verantwortlich.

[49] Für das Herstellen einer kabellosen Verbindung müssen folgende Voraussetzungen erfüllt sein: In dem Verkaufsland muss das Betreiben des 5-GHz-WLANs auch außerhalb der geschlossenen Räume erlaubt sein (z. B. nicht in Chile, Indien, Japan). Informationen über die Gegebenheiten in Ihrem Land erhalten Sie bei Ihrem Audi Partner. Bei Apple-Geräten mindestens ein iPhone 6, aktuellste iOS-Version empfohlen. Dabei müssen WLAN, Bluetooth und Siri auf dem Smartphone eingeschaltet sein. Bei Android-Geräten: Android-Version 11.0, Unterstützung des 5-GHz-WLANs und installierte Android Auto-App.

[50] Funktionsinhalte können je nach Länderverfügbarkeit und Fahrzeugkonfiguration abweichen.

[51] Gilt nur für werksseitig verbaute Anhängevorrichtung.

[52] Funktionsverfügbarkeit und Funktionsinhalte können je nach Land und Fahrzeugkonfiguration abweichen.

[53] Die fahrende Person muss den Parkvorgang durch einen permanenten Druck auf eine Smartphone-Schaltfläche aktiv steuern und dabei den gesamten Parkvorgang vollumfänglich überwachen.

[54] Gilt nur für Fußgänger_innen und nicht für Wildtiere, die sich im Gefahrenbereich auf der Fahrbahn befinden. Das System arbeitet nur außerhalb beleuchteter Ortschaften und ab einer Geschwindigkeit von 60 km/h.

[55] Nicht verfügbar in Verbindung mit Anhängevorrichtung.

[56] AdBlue ist eine eingetragene Marke des Verbands der Automobilindustrie e. V. (VDA).

[57] Crashaktive Kopfstützen nur in Verbindung mit Komfortsitz vorn.

[58] Audi connect Online-Verkehrszeicheninformationen ist nur in Verbindung mit einer kamerabasierten Verkehrszeichenerkennung aktiv.

[59] Audiostreaming erfordert kostenpflichtiges Datenvolumen über einen Partner von Audi.

[60] Weitere Informationen zur Verfügbarkeit erhalten Sie bei Ihrem Audi Partner.

[61] Der angegebene Wert wurde nach dem vorgeschriebenen Messverfahren (UN-R 85 in der gegenwärtig geltenden Fassung) ermittelt.

[62] Fahrzeugleergewicht mit Fahrer (75 kg) und Kraftstoffbehälter zu 90 % gefüllt, ermittelt nach der VO (EU) 1230/2012 in der gegenwärtig geltenden Fassung. Durch Sonderausstattungen können sich das Leergewicht und der Luftwiderstandsbeiwert des Fahrzeugs erhöhen, wodurch die mögliche Nutzlast bzw. Höchstgeschwindigkeit entsprechend verringert wird.

[63] Mit zunehmender Höhe verringert sich zwangsläufig die Motorleistung. Ab 1.000 m über Meereshöhe und je weitere 1.000 m sind jeweils 10 % vom Gespanngewicht (zul. Anhängelast + zul. Gesamtgewicht des Zugfahrzeugs) abzuziehen. Gültiger Wert Anhängelast bei werkseitig verbauter Anhängevorrichtung. Bei gewerblicher Nutzung des Fahrzeugs mit Anhängevorrichtung benötigen Sie unter bestimmten Voraussetzungen ein EG-Kontrollgerät.

[64] Nachfüllen des separaten AdBlue-Tanks gemäß Hinweisanzeige im Display des Kombiinstruments. Es wird empfohlen, den AdBlue-Tank beim Audi Partner nachfüllen zu lassen. AdBlue ist eine eingetragene Marke des Verbands der Automobilindustrie e. V. (VDA).

[65] Abgeregelt.

[66] Die angegebenen Verbrauchs- und Emissionswerte wurden nach den gesetzlich vorgeschriebenen Messverfahren ermittelt. Seit dem 1. September 2017 werden bestimmte Neuwagen bereits nach dem weltweit harmonisierten Prüfverfahren für Personenwagen und leichte Nutzfahrzeuge (Worldwide Harmonized Light Vehicles Test Procedure, WLTP), einem realistischeren Prüfverfahren zur Messung des Kraftstoffverbrauchs und der CO_2-Emissionen, typgenehmigt. Seit dem 1. September 2018 ersetzt der WLTP schrittweise den neuen europäischen Fahrzyklus (NEFZ). Wegen der realistischeren Prüfbedingungen sind die nach dem WLTP gemessenen Kraftstoffverbrauchs- und CO_2-Emissionswerte in vielen Fällen höher als die nach dem NEFZ gemessenen. Dadurch können sich seit dem 1. September 2018 bei der Fahrzeugbesteuerung entsprechende Änderungen ergeben. Weitere Informationen zu den Unterschieden zwischen WLTP und NEFZ finden Sie unter www.audi.de/wltp.
Aktuell sind noch die NEFZ-Werte verpflichtend zu kommunizieren. Soweit es sich um Neuwagen handelt, die nach WLTP typgenehmigt sind, werden die NEFZ-Werte von den WLTP-Werten abgeleitet. Die zusätzliche Angabe der WLTP-Werte kann bis zu deren verpflichtender Verwendung freiwillig erfolgen. Soweit die NEFZ-Werte als Spannen angegeben werden, beziehen sie sich nicht auf ein einzelnes, individuelles Fahrzeug und sind nicht Bestandteil des Angebots. Sie dienen allein Vergleichszwecken zwischen den verschiedenen Fahrzeugtypen. Zusatzausstattungen und Zubehör (Anbauteile, Reifenformat usw.) können relevante Fahrzeugparameter wie z. B. Gewicht, Rollwiderstand und Aerodynamik verändern und neben Witterungs- und Verkehrsbedingungen sowie dem individuellen Fahrverhalten den Kraftstoffverbrauch, den Stromverbrauch, die CO_2-Emissionen und die Fahrleistungswerte eines Fahrzeugs beeinflussen. Weitere Informationen zum offiziellen Kraftstoffverbrauch und den offiziellen spezifischen CO_2-Emissionen neuer Personenkraftwagen können dem „Leitfaden über den Kraftstoffverbrauch, die CO_2-Emissionen und den Stromverbrauch neuer Personenkraftwagen“ entnommen werden, der an allen Verkaufsstellen und bei der DAT Deutsche Automobil Treuhand GmbH, Hellmuth-Hirth-Str. 1, D-73760 Ostfildern oder unter www.dat.de unentgeltlich erhältlich ist.

[67] Die Verwendung von Diesel schwefelfrei nach DIN EN 590 wird empfohlen. Wenn nicht verfügbar: Diesel nach DIN EN 590.

[68] Die Verwendung von unverbleitem Kraftstoff Super schwefelfrei ROZ 95 nach DIN EN 228 wird empfohlen. Wenn nicht verfügbar: unverbleiter Kraftstoff Normal schwefelfrei ROZ 91 nach DIN EN 228 mit geringer Leistungsminderung. Kraftstoffqualität bleifrei ROZ 95 mit einem maximalen Ethanolanteil von 10 % (E10) ist grundsätzlich verwendbar. Die Angaben zum Verbrauch beziehen sich auf den Betrieb mit Kraftstoff ROZ 95 nach 692/2008/EG.

[69] Die Verwendung von unverbleitem Kraftstoff Super Plus schwefelfrei ROZ 98 nach DIN EN 228 wird empfohlen. Wenn nicht verfügbar: unverbleiter Kraftstoff Super schwefelfrei ROZ 95 nach DIN EN 228 mit geringer Leistungsminderung. Kraftstoffqualität bleifrei ROZ 95 mit einem maximalen Ethanolanteil von 10 % (E10) ist grundsätzlich verwendbar. Die Angaben zum Verbrauch beziehen sich auf den Betrieb mit Kraftstoff ROZ 95 nach 692/2008/EG.

Hinweis: Sonderausstattung ersetzt in der Regel die entsprechende Serienausstattung.

(C) auto-preisliste.de: Dateinutzung ist nur zum privaten Gebrauch gestattet

Archiv: www.auto-preisliste.de

AUDI AG
85045 Ingolstadt
www.audi.de
Stand: 02. Dezember 2021

Die Angaben zu Preisen, Lieferumfang, Kraftstoff-/Stromverbrauch, CO_2-Emissionen, Leistung und zu sonstigen technischen Daten entsprechen den zum Zeitpunkt der Drucklegung vorhandenen Kenntnissen. Irrtümer, Druckfehler und Änderungen bleiben vorbehalten. Der jeweils aktuelle Datenstand kann unter www.audi.de abgerufen werden. Nachdruck, auch auszugsweise, nur mit schriftlicher Genehmigung der AUDI AG.
Alle Angaben basieren auf dem Modellangebot des deutschen Marktes. Markenindividuell können zu Abweichungen kommen.

(C) auto-preisliste.de. Dateinutzung ist nur zum privaten Gebrauch gestattet