Audi Vorsprung durch Technik

Archiv: www.auto-preisliste.de

Q5

Preisliste Modelljahr 2021
Audi Q5/Q5 Sportback
Audi SQ5/SQ5 Sportback
Audi Q5/Q5 Sportback TFSI e

(C) auto-preisliste.de: Dateinutzung ist nur zum privaten Gebrauch gestattet

Archiv: www.auto-preisliste.de

Inhaltsverzeichnis

(C) auto-preisliste.de: Dateinutzung ist nur zum privaten Gebrauch gestattet

Archiv: www.auto-preisliste.de

Grundmodelle

04 Audi Q5
16 Audi SQ5
20 Audi Q5 Sportback
30 Audi SQ5 Sportback

Exterieur

36 Lackierungen
39 Räder
46 Design- und Ausstattungspakete
47 Licht
54 Spiegel und Dachsysteme
58 Schließsysteme
61 Verglasung
63 Weitere Außenausstattungen

Interieur

66 Design- und Ausstattungspakete
71 Sitzbezüge und Lederausstattungen
80 Sitze für Fahrer und Beifahrer
83 Sitze im Fond
84 Dekorelemente
88 Dachhimmel
89 Lenkräder/Wählhebel
91 Klimatisierung
93 Gepäcksicherungs- und Ablagesysteme
95 Weitere Innenausstattungen

Technologien

100 Anzeigen und Bedienelemente
103 Navigation, Medien und Soundsysteme
106 Telefon und Kommunikation
109 Assistenzsysteme
121 Fahrwerke/Bremsen
127 Technik/Sicherheit
130 Ladesysteme

Audi connect

132 Audi connect

Zubehör

138 Audi Original Zubehör

142 Audi Anschlussgarantie
143 Audi Neuwagenabholung

146 Abmessungen
148 Technische Daten

(C) auto-preisliste.de: Dateinutzung ist nur zum privaten Gebrauch gestattet

Audi Q5

Archiv: www.auto-preisliste.de

(C) auto-preisliste.de: Dateinutzung ist nur zum privaten Gebrauch gestattet

Archiv: www.auto-preisliste.de

(C) auto-preisliste.de: Dateinutzung ist nur zum privaten Gebrauch gestattet

Audi Q5 TFSI e

Archiv: www.auto-preisliste.de

(C) auto-preisliste.de: Dateinutzung ist nur zum privaten Gebrauch gestattet

Archiv- www.auto-preisliste.de

(C) auto-preisliste.de: Dateinutzung ist nur zum privaten Gebrauch gestattet

Grundmodelle

Archiv: www.auto-preisliste.de

Audi Q5 basis

Der Audi Q5 beinhaltet serienmäßig:

- Leichtmetallräder, 10-Speichen, 8,0 J x 17, Reifen 235/65 R 17
- Bottom line in Strukturgrau matt

Front:
- Kühlerschutzgitter in Strukturgrau matt
- Kühlerschutzrahmen in Aluminiumsilber matt
- angedeuteten Unterfahrschutz in Schwarz matt genarbt
- Lufteinlässe in Schwarz matt genarbt mit Einleger in Aluminiumsilber matt

Seite:
- Zierleisten in Schwarz (Gummi)
- Dachreling in Schwarz
- Einstiegsleisten mit Aluminiumeinlegern vorn

Heck:
- Dachkantenspoiler
- Leiste an der Heckklappe in Aluminiumsilber matt
- Diffusor schwarz matt genarbt
- angedeuteten Unterfahrschutz in Schwarz matt genarbt
- Ladekantenschutz in Kunststoff

Interieur:
- Normalsitze vorn in Stoff Synonym
- Dekoreinlagen Micrometallic silber

Hinweis: Radabbildungen weichen von den Serieninhalten ab.

Informationen zur Klassifizierung von Reifenparametern finden Sie auf Seite 144.

(C) auto-preisliste.de: Dateinutzung ist nur zum privaten Gebrauch gestattet

Archiv: www.auto-preisliste.de

Audi Q5 advanced

Ausstattungslinie mit differenzierten Exterieurumfängen

- Leichtmetallräder, 5-Doppelspeichen-Dynamik, 8,0 J x 18, Reifen 235/60 R 18
- Bottom line in Kontrastlackierung (Manhattangrau Metallic)

Front:
- Kühlerschutzgitter in Titanschwarz mit vertikalen Lamellen in Aluminiumsilber matt
- Kühlerschutzrahmen in Aluminiumsilber matt
- angedeuteter Unterfahrschutz in Selenitsilber
- Lufteinlässe in Schwarz matt genarbt mit Einleger in Aluminium-silber matt

Seite:
- Zierleisten in Schwarz (Gummi)
- Dachreling in Schwarz
- Einstiegsleisten mit Aluminiumeinlegern vorn
- Aufsatzleiste im Schweller in Selenitsilber

Heck:
- Dachkantenspoiler
- Leiste Heckklappe in Aluminiumsilber matt
- Diffusor schwarz matt genarbt
- angedeuteter Unterfahrschutz in Selenitsilber
- Ladekantenschutz in Edelstahl

Interieur:
- Normalsitze vorn in Stoff Synonym
- Dekoreinlagen Micrometallic silber

Hinweis: Radabbildungen weichen von den Serieninhalten ab.

(C) auto-preisliste.de: Dateinutzung ist nur zum privaten Gebrauch gestattet

Archiv: www.auto-preisliste.de

Audi Q5 S line

Ausstattungslinie mit differenzierten Exterieurumfängen

- Leichtmetallräder, 5-Arm-Stern, 8,0 J x 18, Reifen 235/60 R 18
- Bottom line in Volllackierung (Wagenfarbe), optional in Kontrastlackierung erhältlich
- Sportfahrwerk ohne Trimmlagenänderung

Front:
- S line-spezifisches Kühlerschutzgitter in Titanschwarz
- Kühlerschutzrahmen in Aluminiumsilber matt
- angedeuteter Unterfahrschutz in Selenitsilber
- Lufteinlässe in Schwarz matt genarbt mit Einleger in Aluminiumsilber matt

Seite:
- Zierleisten in Schwarz (Gummi)
- Aufsatzleiste im Schweller in Selenitsilber
- Dachreling in Schwarz
- S line-Emblem auf den Kotflügeln
- Einstiegsleisten mit Aluminiumeinlegern vorn, beleuchtet, mit S-Schriftzug

Heck:
- S-Dachkantenspoiler
- Leiste an der Heckklappe in Aluminiumsilber matt
- Diffusor schwarz matt genarbt
- Ladekantenschutz in Edelstahl
- angedeutete Endrohrblenden in Chrom

Interieur:
- Normalsitze vorn in Stoff Synonym
- Dekoreinlagen Micrometallic silber

Hinweis: Radabbildungen weichen von den Serieninhalten ab.

Erläuterungen zu den Fußnoten finden Sie auf den Seiten 154/155.
Informationen zur Klassifizierung von Reifenparametern finden Sie auf Seite 144.

(C) auto-preisliste.de: Dateinutzung ist nur zum privaten Gebrauch gestattet

Archiv: www.auto-preisliste.de

Audi Q5 – Dieselfahrzeuge

Antrieb		Zylinder	Hubraum in cm³	Leistung maximal in kW (PS)	Drehmoment maximal in Nm	Q5 EUR inkl. 19 % MwSt.[1] EUR ohne MwSt.[1] Bestellschlüssel	Q5 advanced EUR inkl. 19 % MwSt.[1] EUR ohne MwSt.[1] Bestellschlüssel	Q5 S line EUR inkl. 19 % MwSt.[1] EUR ohne MwSt.[1] Bestellschlüssel
35 TDI	S tronic 7-Gang	4	1.968	120 (163)	370	**45.800,–** 38.487,39 FYGAJG	**47.100,–** 39.579,83 FYGBJG	**48.450,–** 40.714,29 FYGCJG
40 TDI quattro	S tronic 7-Gang	4	1.968	150 (204)	400	**48.700,–** 40.924,37 FYGAUY	**50.000,–** 42.016,81 FYGBUY	**51.350,–** 43.151,26 FYGCUY
50 TDI quattro	tiptronic 8-stufig	6	2.967	210 (286)	620	**56.800,–** 47.731,09 FYGA8A	**58.100,–** 48.823,53 FYGB8A	**59.450,–** 49.957,98 FYGC8A

Audi Q5 – Benzinfahrzeug

45 TFSI quattro	S tronic 7-Gang	4	1.984	195 (265)	370	**52.050,–** 43.739,50 FYGAAY	**53.350,–** 44.831,93 FYGBAY	**54.700,–** 45.966,39 FYGCAY

Technische Daten, Verbrauchs- und Emissionswerte finden Sie ab Seite 148.

(C) auto-preisliste.de: Dateinutzung ist nur zum privaten Gebrauch gestattet

Archiv: www.auto-preisliste.de

Grundmodelle

Audi Q5 – Plug-in-Hybridfahrzeuge

Antrieb		Zylinder	Hubraum in cm³	Leistung maximal in kW (PS)	Drehmoment maximal in Nm	Q5 EUR inkl. 19 % MwSt.[1] EUR ohne MwSt.[1] Bestellschlüssel	Q5 advanced EUR inkl. 19 % MwSt.[1] EUR ohne MwSt.[1] Bestellschlüssel	Q5 S line EUR inkl. 19 % MwSt.[1] EUR ohne MwSt.[1] Bestellschlüssel
50 TFSI e quattro	S tronic 7-Gang	4	1.984	195 (265) 220 (299)*	370 450**	**56.500,–** 47.478,99 FYGA9Y	**57.800,–** 48.571,43 FYGB9Y	**59.150,–** 49.705,88 FYGC9Y
55 TFSI e quattro	S tronic 7-Gang	4	1.984	195 (265) 270 (367)*	370 500**			**62.900,–** 52.857,14 FYGC1Y

Umweltbonus inklusive Innovationsprämie***

Der Erwerb (Kauf oder Leasing) eines neuen Audi Q5 50 TFSI e quattro oder Audi Q5 55 TFSI e quattro durch Privatpersonen, Unternehmen, Stiftungen, Körperschaften und Vereine nach dem 18.05.2016 wird als Umweltbonus, ab dem 04.06.2020 zusätzlich inklusive Innovationsprämie, gefördert. Das Fahrzeug muss im Inland auf den/die Antragsteller/-in zugelassen werden (Erstzulassung) und mindestens 6 Monate zugelassen bleiben. Sofern das Fahrzeug nach dem 04.11.2019 erstmalig zum Straßenverkehr zugelassen wird, beträgt die Höhe des Umweltbonus inklusive Innovationsprämie für den Audi Q5 50 TFSI e quattro oder Audi Q5 55 TFSI e quattro insgesamt 5.625 Euro. Ein Drittel der Förderung wird seitens der AUDI AG direkt auf den Nettokaufpreis gewährt, zwei Drittel der Förderung (Bundesanteil am Umweltbonus inklusive Innovationsprämie) wird nach positivem Zuwendungsbescheid auf Antrag beim Bundesamt für Wirtschaft und Ausfuhrkontrolle (BaFa) unter www.bafa.de ausbezahlt. Der zusätzliche Betrag der Innovationsprämie wird bis zum 31.12.2021 gewährt.

Da das Fahrzeug serienmäßig zudem bereits über ein Acoustic Vehicle Allerting System (AVAS) verfügt, kann die Anschaffung durch den Bund mit zusätzlichen 100 Euro bezuschusst werden.

Auf die Gewährung des Umweltbonus besteht kein Rechtsanspruch und die Förderung endet mit Erschöpfung der bereitgestellten Fördermittel, spätestens jedoch zum 31.12.2025. Nähere Informationen zum Umweltbonus sind auf den Internetseiten des BAFA unter https://www.bafa.de/DE/Energie/Energieeffizienz/Elektromobilitaet/elektromobilitaet_node.html abrufbar.

Dienstwagenbegünstigung nach EStG

Als Dienstwagenfahrer können Sie bei Erwerb eines Audi Q5 50 TFSI e quattro oder Audi Q5 55 TFSI e quattro zwischen dem 31.12.2018 und dem 01.01.2022 auch von der Neuregelung der Dienstwagenbesteuerung in § 6 Abs. 1 Nr. 4 EStG profitieren. Hiernach wird die Bemessungsgrundlage zur Ermittlung des geldwerten Vorteils für die Privatnutzung eines Dienstfahrzeugs aus dem Listenpreis zum Zeitpunkt der Erstzulassung des Fahrzeugs zuzüglich Sonderausstattung inklusive Umsatzsteuer halbiert.

* Systemleistung. ** Systemdrehmoment. *** Vorbehaltlich Freigabe BAFA.
Technische Daten, Verbrauchs- und Emissionswerte finden Sie ab Seite 148.
Erläuterungen zu den Fußnoten finden Sie auf den Seiten 154/155.

(C) auto-preisliste.de: Dateinutzung ist nur zum privaten Gebrauch gestattet

Archiv: www.auto-preisliste.de

(C) auto-preisliste.de: Dateinutzung ist nur zum privaten Gebrauch gestattet

Archiv: www.auto-preisliste.de

Audi Q5 edition one

- S line
- Optikpaket schwarz
- schwarze Audi Ringe an Front und Heck
- Außenspiegelgehäuse in Schwarz
- Dachreling schwarz mit Dachträgererkennung
- Entfall Modellbezeichnung und Leistungs-/Technologie-Schriftzug
- Leichtmetallräder, 5-Arm-Wing,
  8,0 J x 19, Reifen 235/55 R 19
- rote Bremssättel
- Zierleisten
- Türaufsatzleisten in Carbon
- LED-Einstiegsleiste „quattro“
- „Audi Ringe“ an den hinteren Türen
- erhältlich in den Außenfarben Distriktgrün Metallic, Ultrablau Metallic, Mythosschwarz Metallic und Gletscherweiß Metallic

Hinweis: Radabbildungen weichen von den Serieninhalten ab.

Erläuterungen zu den Fußnoten finden Sie auf den Seiten 154/155.
Informationen zur Klassifizierung von Reifenparametern finden Sie auf Seite 144.

(C) auto-preisliste.de: Dateinutzung ist nur zum privaten Gebrauch gestattet

Archiv: www.auto-preisliste.de

Audi Q5 edition one – Dieselfahrzeuge

Antrieb		Zylinder	Hubraum in cm³	Leistung maximal in kW (PS)	Drehmoment maximal in Nm	edition one EUR inkl. 19 % MwSt.[1] EUR ohne MwSt.[1] Bestellschlüssel
40 TDI quattro	S tronic 7-Gang	4	1.968	150 (204)	400	**54.050,–** 45.420,17 FYGCUY/PFK
50 TDI quattro	tiptronic 8-stufig	6	2.967	210 (286)	620	**62.150,–** 52.226,89 FYGC8A/PFK

Audi Q5 edition one – Benzinfahrzeug

45 TFSI quattro	S tronic 7-Gang	4	1.984	195 (265)	370	**57.400,–** 48.235,29 FYGCAY/PFK

Audi Q5 edition one – Plug-in-Hybridfahrzeuge

50 TFSI e quattro	S tronic 7-Gang	4	1.984	195 (265) 220 (299)*	370 450**	**61.850,–** 51.974,79 FYGC9Y/PFK
55 TFSI e quattro	S tronic 7-Gang	4	1.984	195 (265) 270 (367)*	370 500**	**65.600,–** 55.126,05 FYGC1Y/PFK

* Systemleistung. ** Systemdrehmoment.
Technische Daten, Verbrauchs- und Emissionswerte finden Sie ab Seite 148.

(C) auto-preisliste.de: Dateinutzung ist nur zum privaten Gebrauch gestattet

Audi SQ5

Archiv: www.auto-preisliste.de

(C) auto-preisliste.de: Dateinutzung ist nur zum privaten Gebrauch gestattet

Archiv: www.auto-preisliste.de

(C) auto-preisliste.de: Dateinutzung ist nur zum privaten Gebrauch gestattet

Archiv: www.auto-preisliste.de

Audi SQ5

Der Audi SQ5 beinhaltet serienmäßig:

- Leichtmetallräder, 5-Doppelspeichen-Stern (S-Design), graphitgrau, glanzgedreht[2], 8,0 J x 20, Reifen 255/45 R 20
- S-Sportfahrwerk mit Dämpferregelung
- Bottom line rundum in Volllackierung

Front:
- S-spezifische Kühlerschutzgitteroptik in Titanschwarz matt mit Einleger in Aluminiumsilber matt
- Unterfahrschutzoptik in Selenitsilber
- Lufteinlässe schwarz matt genarbt mit Einleger in Aluminiumsilber matt

Seite:
- Dachreling in Aluminium
- Außenspiegelgehäuse in Aluminiumoptik
- Glanzpaket
- Aufsatzleiste im Seitenschweller in Selenitsilber

Heck:
- Diffusor schwarz matt genarbt mit Spange in Aluminiumsilber matt
- 4-flutige Endrohroptik

Interieur:
- Sportsitze vorn in Mikrofaser Dinamica Frequenz/Leder-Kombination mit S-Prägung
- Vordersitze elektrisch einstellbar
- 4-Wege-Lendenwirbelstütze für die Vordersitze
- Sitzheizung vorn
- Komfortmittelarmlehne vorn
- Dekoreinlagen Aluminium matt gebürstet
- Akzentflächen schwarz glänzend
- Dachhimmel in Stoff schwarz
- Lederlenkrad im 3-Speichen-Design mit Multifunktion plus

Hinweis: Radabbildungen weichen von den Serieninhalten ab.

Hinweis: Außenfarbe nur als Individuallackierung erhältlich

(C) auto-preisliste.de: Dateinutzung ist nur zum privaten Gebrauch gestattet

Archiv: www.auto-preisliste.de

Audi SQ5 TDI

Antrieb		Zylinder	Hubraum in cm³	Leistung maximal in kW (PS)	Drehmoment maximal in Nm	SQ5 **EUR inkl. 19 % MwSt.**[1] EUR ohne MwSt.[1] Bestellschlüssel
TDI quattro	tiptronic 8-stufig	6	2.967	251 (341)	700	**69.900,–** 58.739,50 FYBS5A

Technische Daten, Verbrauchs- und Emissionswerte finden Sie ab Seite 148.
Erläuterungen zu den Fußnoten finden Sie auf den Seiten 154/155.
Informationen zur Klassifizierung von Reifenparametern finden Sie auf Seite 144.

(C) auto-preisliste.de: Dateinutzung ist nur zum privaten Gebrauch gestattet

Archiv: www.auto-preisliste.de

Audi Q5 Sportback

(C) auto-preisliste.de: Dateinutzung ist nur zum privaten Gebrauch gestattet

Archiv: www.auto-preisliste.de

(C) auto-preisliste.de: Dateinutzung ist nur zum privaten Gebrauch gestattet

Archiv: www.auto-preisliste.de

Audi Q5 Sportback TFSI e

(C) auto-preisliste.de: Dateinutzung ist nur zum privaten Gebrauch gestattet

Archiv: www.auto-preisliste.de

(C) auto-preisliste.de: Dateinutzung ist nur zum privaten Gebrauch gestattet

Archiv: www.auto-preisliste.de

Audi Q5 Sportback advanced

Die Ausstattungslinie advanced beinhaltet:

- Leichtmetallräder, 5-Doppelspeichen-Dynamik, 8,0 J x 18, Reifen 235/60 R 18
- Bottom line in Kontrastlackierung (Manhattangrau Metallic)
- Sportfahrwerk ohne Trimmlagenänderung

Front:
- Kühlerschutzgitter in Titanschwarz mit vertikalen Lamellen in Aluminiumsilber matt
- Kühlerschutzrahmen in Aluminiumsilber matt
- angedeuteter Unterfahrschutz schwarz matt genarbt
- Lufteinlässe schwarz matt genarbt mit Einleger in Schwarz

Seite:
- Glanzpaket
- Einstiegsleisten mit Aluminiumeinlegern vorn
- Aufsatzleiste im Schweller in Selenitsilber

Heck:
- Diffusor und Gitter schwarz matt genarbt
- Spange am Diffusor schwarz lackiert
- Ladekantenschutz in Edelstahl

Interieur:
- Normalsitze vorn in Stoff Synonym
- Dekoreinlagen Micrometallic silber
- Lederlenkrad im 3-Speichen-Design mit Multifunktion plus

Hinweis: Radabbildungen weichen von den Serieninhalten ab.

Informationen zur Klassifizierung von Reifenparametern finden Sie auf Seite 144.

(C) auto-preisliste.de: Dateinutzung ist nur zum privaten Gebrauch gestattet

Archiv: www.auto-preisliste.de

Audi Q5 Sportback S line

Die Ausstattungslinie S line beinhaltet:

- Leichtmetallräder, 5-Arm-Stern, 8,0 J x 18, Reifen 235/60 R 18
- Bottom line in Volllackierung (Wagenfarbe), optional in Kontrastlackierung erhältlich
- Sportfahrwerk ohne Trimmlagenänderung

Front:

- S line-spezifisches Kühlerschutzgitter in Titanschwarz

Seite:

- Glanzpaket
- S line-Emblem auf den Kotflügeln
- Einstiegsleisten mit Aluminiumeinlegern vorn, beleuchtet, mit S-Schriftzug

Heck:

- Leiste an der Heckklappe in Aluminiumsilber matt
- Diffusor schwarz matt genarbt
- Ladekantenschutz in Edelstahl
- angedeutete Endrohrblenden in Chrom

Interieur:

- Normalsitze vorn in Stoff Synonym
- Dekoreinlagen Micrometallic silber
- Lederlenkrad im 3-Speichen-Design mit Multifunktion plus

Hinweis: Radabbildungen weichen von den Serieninhalten ab.

(C) auto-preisliste.de: Dateinutzung ist nur zum privaten Gebrauch gestattet

Archiv: www.auto-preisliste.de

Grundmodelle

Audi Q5 Sportback – Dieselfahrzeuge

Antrieb		Zylinder	Hubraum in cm³	Leistung maximal in kW (PS)	Drehmoment maximal in Nm	Q5 Sportback advanced **EUR inkl. 19 % MwSt.[1]** EUR ohne MwSt.[1] Bestellschlüssel	Q5 Sportback S line **EUR inkl. 19 % MwSt.[1]** EUR ohne MwSt.[1] Bestellschlüssel
35 TDI	S tronic 7-Gang	4	1.968	120 (163)	370	**49.300,–** 41.428,57 FYTBJG	**50.600,–** 42.521,01 FYTCJG
40 TDI quattro	S tronic 7-Gang	4	1.968	150 (204)	400	**52.200,–** 43.865,55 FYTBUY	**53.500,–** 44.957,98 FYTCUY
50 TDI quattro	tiptronic 8-stufig	6	2.967	210 (286)	620	**60.300,–** 50.672,27 FYTB8A	**61.600,–** 51.764,71 FYTC8A

Audi Q5 Sportback – Benzinfahrzeug

45 TFSI quattro	S tronic 7-Gang	4	1.984	195 (265)	370	**55.550,–** 46.680,67 FYTBAY	**56.850,–** 47.773,11 FYTCAY

Technische Daten, Verbrauchs- und Emissionswerte finden Sie ab Seite 148.
Erläuterungen zu den Fußnoten finden Sie auf den Seiten 154/155.

(C) auto-preisliste.de: Dateinutzung ist nur zum privaten Gebrauch gestattet

Archiv: www.auto-preisliste.de

Audi Q5 Sportback – Plug-in-Hybridfahrzeuge

Antrieb		Zylinder	Hubraum in cm³	Leistung maximal in kW (PS)	Drehmoment maximal in Nm	Q5 Sportback advanced **EUR inkl. 19 % MwSt.[1]** EUR ohne MwSt.[1] Bestellschlüssel	Q5 Sportback S line **EUR inkl. 19 % MwSt.[1]** EUR ohne MwSt.[1] Bestellschlüssel
50 TFSI e quattro	S tronic 7-Gang	4	1.984	195 (265) 220 (299)*	370 450**	**60.000,–** 50.420,17 FYTB9Y	**61.300,–** 51.512,61 FYTC9Y
55 TFSI e quattro	S tronic 7-Gang	4	1.984	195 (265) 270 (367)*	370 500**		**65.050,–** 54.663,87 FYTC1Y

Umweltbonus inklusive Innovationsprämie***

Der Erwerb (Kauf oder Leasing) eines neuen Audi Q5 Sportback 50 TFSI e quattro oder Audi Q5 Sportback 55 TFSI e quattro durch Privatpersonen, Unternehmen, Stiftungen, Körperschaften und Vereine nach dem 18.05.2016 wird als Umweltbonus, ab dem 04.06.2020 zusätzlich inklusive Innovationsprämie, gefördert. Das Fahrzeug muss im Inland auf den/die Antragsteller/-in zugelassen werden (Erstzulassung) und mindestens 6 Monate zugelassen bleiben. Sofern das Fahrzeug nach dem 04.11.2019 erstmalig zum Straßenverkehr zugelassen wird, beträgt die Höhe des Umweltbonus inklusive Innovationsprämie für den Audi Q5 Sportback 50 TFSI e quattro oder Audi Q5 Sportback 55 TFSI e quattro insgesamt 5.625 Euro. Ein Drittel der Förderung wird seitens der AUDI AG direkt auf den Nettokaufpreis gewährt, zwei Drittel der Förderung (Bundesanteil am Umweltbonus inklusive Innovationsprämie) wird nach positivem Zuwendungsbescheid auf Antrag beim Bundesamt für Wirtschaft und Ausfuhrkontrolle (BaFa) unter www.bafa.de ausbezahlt. Der zusätzliche Betrag der Innovationsprämie wird bis zum 31.12.2021 gewährt.

Da das Fahrzeug serienmäßig zudem bereits über ein Acoustic Vehicle Allerting System (AVAS) verfügt, kann die Anschaffung durch den Bund mit zusätzlichen 100 Euro bezuschusst werden.

Auf die Gewährung des Umweltbonus besteht kein Rechtsanspruch und die Förderung endet mit Erschöpfung der bereitgestellten Fördermittel, spätestens jedoch zum 31.12.2025. Nähere Informationen zum Umweltbonus sind auf den Internetseiten des BAFA unter https://www.bafa.de/DE/Energie/Energieeffizienz/Elektromobilitaet/elektromobilitaet_node.html abrufbar.

Dienstwagenbegünstigung nach EStG

Als Dienstwagenfahrer können Sie bei Erwerb eines Audi Q5 Sportback 50 TFSI e quattro oder Audi Q5 Sportback 55 TFSI e quattro zwischen dem 31.12.2018 und dem 01.01.2022 auch von der Neuregelung der Dienstwagenbesteuerung in § 6 Abs. 1 Nr. 4 EStG profitieren. Hiernach wird die Bemessungsgrundlage zur Ermittlung des geldwerten Vorteils für die Privatnutzung eines Dienstfahrzeugs aus dem Listenpreis zum Zeitpunkt der Erstzulassung des Fahrzeugs zuzüglich Sonderausstattung inklusive Umsatzsteuer halbiert.

* Systemleistung. ** Systemdrehmoment. *** Vorbehaltlich Freigabe BAFA.

(C) auto-preisliste.de: Dateinutzung ist nur zum privaten Gebrauch gestattet

Archiv: www.auto-preisliste.de

Audi Q5 Sportback edition one

- S line
- Interieur design selection
- Optikpaket schwarz
- schwarze Audi Ringe an Front und Heck
- Außenspiegelgehäuse in Schwarz
- Entfall Modellbezeichnung und Leistungs-/Technologie-Schriftzug
- Leichtmetallräder, 5-Arm-Wing, 8,0 J x 19, Reifen 235/55 R 19
- rote Bremssättel
- Türaufsatzleisten in Carbon
- LED-Einstiegsleiste „quattro“
- Sportsitze vorn in Leder/Kunstleder mono.pur 550-Kombination mit Kontrastnaht und Biese
- „Audi Ringe“ an den hinteren Türen
- erhältlich in den Außenfarben Quantumgrau, Distriktgrün Metallic, Ultrablau Metallic und Gletscherweiß Metallic

Hinweis: Radabbildungen weichen von den Serieninhalten ab.

Erläuterungen zu den Fußnoten finden Sie auf den Seiten 154/155.
Informationen zur Klassifizierung von Reifenparametern finden Sie auf Seite 144.

(C) auto-preisliste.de: Dateinutzung ist nur zum privaten Gebrauch gestattet

Archiv: www.auto-preisliste.de

Audi Q5 Sportback edition one – Dieselfahrzeuge

Antrieb		Zylinder	Hubraum in cm³	Leistung maximal in kW (PS)	Drehmoment maximal in Nm	edition one **EUR inkl. 19 % MwSt.**[1] EUR ohne MwSt.[1] Bestellschlüssel
40 TDI quattro	S tronic 7-Gang	4	1.968	150 (204)	400	**57.490,–** 48.310,92 FYTCUY/PFK
50 TDI quattro	tiptronic 8-stufig	6	2.967	210 (286)	620	**65.590,–** 55.117,65 FYTC8A/PFK

Audi Q5 Sportback edition one – Benzinfahrzeug

45 TFSI quattro	S tronic 7-Gang	4	1.984	195 (265)	370	**60.840,–** 51.126,05 FYTCAY/PFK

Audi Q5 Sportback edition one – Plug-in-Hybridfahrzeuge

50 TFSI e quattro	S tronic 7-Gang	4	1.984	195 (265) 220 (299)*	370 450**	**65.290,–** 54.865,55 FYTC9Y/PFK
55 TFSI e quattro	S tronic 7-Gang	4	1.984	195 (265) 270 (367)*	370 500**	**69.040,–** 58.016,81 FYTC1Y/PFK

* Systemleistung. ** Systemdrehmoment.
Technische Daten, Verbrauchs- und Emissionswerte finden Sie ab Seite 148.

(C) auto-preisliste.de: Dateinutzung ist nur zum privaten Gebrauch gestattet

Audi SQ5 Sportback

Archiv: www.auto-preisliste.de

(C) auto-preisliste.de. Dateinutzung ist nur zum privaten Gebrauch gestattet

Archiv: www.auto-preisliste.de

(C) auto-preisliste.de: Dateinutzung ist nur zum privaten Gebrauch gestattet

Archiv: www.auto-preisliste.de

Audi SQ5 Sportback

Der Audi SQ5 Sportback beinhaltet serienmäßig:

- Leichtmetallräder, 5-Doppelspeichen-Stern (S-Design), graphitgrau, glanzgedreht[2], 8,0 J x 20, Reifen 255/45 R 20
- S-Sportfahrwerk mit Dämpferregelung
- Bottom line rundum in Volllackierung

Front:
- S-spezifische Kühlerschutzgitteroptik in Titanschwarz matt mit Einleger in Aluminiumsilber matt
- Unterfahrschutzoptik in Selenitsilber
- Lufteinlässe schwarz matt genarbt mit Einleger in Aluminiumsilber matt

Seite:
- Außenspiegelgehäuse in Aluminiumoptik
- Glanzpaket
- Aufsatzleiste im Seitenschweller in Selenitsilber

Heck:
- Diffusor schwarz matt genarbt mit Spange in Aluminiumsilber matt
- 4-flutige Endrohroptik

Interieur:
- Sportsitze vorn in Mikrofaser Dinamica Frequenz/Leder-Kombination mit S-Prägung
- Vordersitze elektrisch einstellbar
- 4-Wege-Lendenwirbelstütze für die Vordersitze
- Sitzheizung vorn
- Komfortmittelarmlehne vorn
- Dekoreinlagen Aluminium matt gebürstet
- Akzentflächen schwarz glänzend
- Dachhimmel in Stoff schwarz
- Lederlenkrad im 3-Speichen-Design mit Multifunktion plus

Hinweis: Radabbildungen weichen von den Serieninhalten ab.

(C) auto-preisliste.de: Dateinutzung ist nur zum privaten Gebrauch gestattet

Archiv: www.auto-preisliste.de

Audi SQ5 Sportback TDI

Antrieb		Zylinder	Hubraum in cm³	Leistung maximal in kW (PS)	Drehmoment maximal in Nm	SQ5 Sportback **EUR inkl. 19 % MwSt.**[1] EUR ohne MwSt.[1] Bestellschlüssel
TDI quattro	tiptronic 8-stufig	6	2.967	251 (341)	700	**72.050,–** 60.546,22 FYTS5A

Technische Daten, Verbrauchs- und Emissionswerte finden Sie ab Seite 148.
Erläuterungen zu den Fußnoten finden Sie auf den Seiten 154/155.
Informationen zur Klassifizierung von Reifenparametern finden Sie auf Seite 144.

(C) auto-preisliste.de: Dateinutzung ist nur zum privaten Gebrauch gestattet

Exterieur

Archiv: www.auto-preisliste.de

(C) auto-preisliste.de: Dateinutzung ist nur zum privaten Gebrauch gestattet

Anfrage: www.auto-preisliste.de

(C) auto-preisliste.de. Dateinutzung ist nur zum privaten Gebrauch gestattet

Archiv: www.auto-preisliste.de

Lackierungen

	EUR inkl. 19 % MwSt.[1] EUR ohne MwSt.[1]	Q5	Q5/Q5 Sportback advanced	Q5/Q5 Sportback S line	Q5 50 TFSI e	Q5/Q5 Sportback 50 TFSI e advanced	Q5/Q5 Sportback 50 TFSI e S line	Q5/Q5 Sportback 55 TFSI e S line	SQ5/SQ5 Sportback
Unilackierung									
T9 ▸ Ibisweiß	ohne Mehrpreis	●	●	●	●	●	●	●	●
A2 ▸ Brillantschwarz	ohne Mehrpreis	●	●	–	●	●	–	–	–
5J ▸ Quantumgrau	**900,–** 756,30	–	–	●	–	–	●	●	●
Metalliclackierung									
L5 ▸ Florettsilber Metallic; M4 ▸ Distriktgrün Metallic; 0E ▸ Mythosschwarz Metallic	**900,–** 756,30	●	●	●	●	●	●	●	●
2Y ▸ Gletscherweiß Metallic; 2D ▸ Navarrablau Metallic									
H1 ▸ Manhattangrau Metallic; T7 ▸ Matadorrot Metallic	**900,–** 756,30	●	●	–	●	●	–	–	–
6I ▸ Ultrablau Metallic	**900,–** 756,30	–	–	●	–	–	●	●	●
Perleffektlackierung									
6Y ▸ Daytonagrau Perleffekt	**900,–** 756,30	–	–	●	–	–	●	●	●

(C) auto-preisliste.de: Dateinutzung ist nur zum privaten Gebrauch gestattet

Archiv: www.auto-preisliste.de

		Bestellschlüssel	EUR inkl. 19 % MwSt.[1] EUR ohne MwSt.[1]	Q5	Q5/Q5 Sportback advanced	Q5/Q5 Sportback S line	Q5 50 TFSI e	Q5/Q5 Sportback 50 TFSI e advanced	Q5/Q5 Sportback 50 TFSI e S line	Q5/Q5 Sportback 55 TFSI e S line	SQ5/SQ5 Sportback
Individuallackierungen Audi exclusive 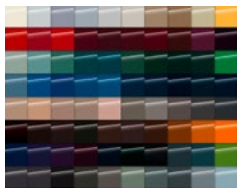	Ein Angebot der Audi Sport GmbH	Q0Q0	**2.400,–** 2.016,81	●	●	●	●	●	●	●	●
Stoßfänger verstärkt				○	○	○	○	○	○	○	○
Stoßfänger advanced in Volllackierung		VJ1	**350,–** 294,12	–	●	–	–	–	–	–	–
Stylepaket Offroad	Das Stylepaket Offroad unterstreicht den Geländelook des Audi Q5 und verhilft zu einem kraftvolleren Eindruck. Enthalten sind folgende Produkte in attraktivem Steingrau Metallic: ▸ Schwellerleisten ▸ Radlaufblendensatz ▸ Stoßfängerunterteil vorn ▸ Stoßfängerunterteil hinten	VJ5	**1.490,–** 1.252,10	●	●	–	–	–	–	–	–

● = als Sonderausstattung lieferbar ○ = Serienausstattung – = kein Angebot. Erläuterungen zu den Fußnoten finden Sie auf den Seiten 154/155.

(C) auto-preisliste.de. Dateinutzung ist nur zum privaten Gebrauch gestattet

Archiv: www.auto-preisliste.de

Lackierungen

	Bestellschlüssel	EUR inkl. 19 % MwSt.[1] EUR ohne MwSt.[1]	Q5	Q5/Q5 Sportback advanced	Q5/Q5 Sportback S line	Q5 50 TFSI e	Q5/Q5 Sportback 50 TFSI e advanced	Q5/Q5 Sportback 50 TFSI e S line	Q5/Q5 Sportback 55 TFSI e S line	SQ5/SQ5 Sportback
Stoßfänger S line in Kontrastlackierung	2K8	**350,–** 294,12	–	–	●	–	–	●	●	–
Stoßfänger S-Modell in Kontrastlackierung	2K9	**350,–** 294,12	–	–	–	–	–	–	–	●

● = als Sonderausstattung lieferbar ○ = Serienausstattung – = kein Angebot. Erläuterungen zu den Fußnoten finden Sie auf den Seiten 154/155. Informationen zur Klassifizierung von Reifenparametern finden Sie auf Seite 144.

(C) auto-preisliste.de. Datennutzung ist nur zum privaten Gebrauch gestattet

Archiv: www.auto-preisliste.de

Sommerräder

	Bestellschlüssel	EUR inkl. 19 % MwSt.[1] EUR ohne MwSt.[1]	Q5	Q5/Q5 Sportback advanced	Q5/Q5 Sportback S line	Q5 50 TFSI e	Q5/Q5 Sportback 50 TFSI e advanced	Q5/Q5 Sportback 50 TFSI e S line	Q5/Q5 Sportback 55 TFSI e S line	SQ5/SQ5 Sportback
Leichtmetallräder, 10-Speichen 8,0 J x 17, Reifen 235/65 R 17			○	–	–	–	–	–	–	–
Leichtmetallräder, 5-Arm-Aero, graphitgrau, glanzgedreht[2] 8,0 J x 17, Reifen 235/65 R 17 Hinweis: nicht für 50 TDI quattro erhältlich	C4V	**400,–** 336,13	●	–	–	–	–	–	–	–
Leichtmetallräder, 5-Doppelspeichen-Dynamik 8,0 J x 18, Reifen 235/60 R 18	40R	ohne Mehrpreis	–	○	●	●	○	●	●	–
		650,– 546,22	●	–	–	–	–	–	–	–
Leichtmetallräder, 5-Arm-Stern 8,0 J x 18, Reifen 235/60 R 18	41V	ohne Mehrpreis	–	●	○	●	●	○	○	–
		650,– 546,22	●	–	–	–	–	–	–	–
Leichtmetallräder, 5-Arm-Turbine 8,0 J x 18, Reifen 235/60 R 18	CB5	ohne Mehrpreis	–	–	–	○	●	●	●	–
		150,– 126,05	–	●	●	–	–	–	–	–
		800,– 672,27	●	–	–	–	–	–	–	–

Hinweis: In Abbildungen dargestellte Radnabenabdeckungen können hinsichtlich Form und Farbgebung abweichen.

(C) auto-preisliste.de. Datennutzung ist nur zum privaten Gebrauch gestattet

Archiv: www.auto-preisliste.de

Sommerräder

	Bestellschlüssel	EUR inkl. 19 % MwSt.[1] EUR ohne MwSt.[1]	Q5	Q5/Q5 Sportback advanced	Q5/Q5 Sportback S line	Q5 50 TFSI e	Q5/Q5 Sportback 50 TFSI e advanced	Q5/Q5 Sportback 50 TFSI e S line	Q5/Q5 Sportback 55 TFSI e S line	SQ5/SQ5 Sportback
Leichtmetallräder, 5-Arm-Wing 8,0 J x 19, Reifen 235/55 R 19	CS7	**950,–** 798,32 **1.600,–** 1.344,54	– ● ●	● – –	● – –	● – –	● – –	● – –	● – –	– – –
Leichtmetallräder, 5-Doppelarm, graphitgrau, glanzgedreht[2] 8,0 J x 19, Reifen 235/55 R 19 Hinweis: nicht für 50 TDI quattro erhältlich	CN6	**1.200,–** 1.008,40 **1.850,–** 1.554,62	– ● ●	● – –	● – –	– – –	– – –	– – –	– – –	– – –
Leichtmetallräder, 5-Doppelspeichen-Stern (S-Design), glanzgedreht[2] 8,0 J x 19, Reifen 235/55 R 19	C2T	**550,–** 462,18	–	–	●	–	–	●	●	–
Leichtmetallräder, 5-Speichen-V, graphitgrau, glanzgedreht[2] 8,0 J x 19, Reifen 235/55 R 19	40S	**1.200,–** 1.008,40 **1.850,–** 1.554,62	– ● ●	● – –	● – –	● – –	● – –	● – –	● – –	– – –
Leichtmetallräder, 5-Arm-Pylon, titangrau matt, glanzgedreht[2] 8,0 J x 19, Reifen 235/55 R 19 Ein Angebot der Audi Sport GmbH	U40	**1.650,–** 1.386,55 **2.300,–** 1.932,77	– ● ●	● – –	● – –	● – –	● – –	● – –	● – –	– – –

Hinweis: In Abbildungen dargestellte Radnabenabdeckungen können hinsichtlich Form und Farbgebung abweichen.

● = als Sonderausstattung lieferbar ○ = Serienausstattung – = kein Angebot. Erläuterungen zu den Fußnoten finden Sie auf den Seiten 154/155. Informationen zur Klassifizierung von Reifenparametern finden Sie auf Seite 144.

(C) auto-preisliste.de. Datennutzung ist nur zum privaten Gebrauch gestattet

Archiv: www.auto-preisliste.de

	Bestellschlüssel	EUR inkl. 19 % MwSt.[1] EUR ohne MwSt.[1]	Q5	Q5/Q5 Sportback advanced	Q5/Q5 Sportback S line	Q5 50 TFSI e	Q5/Q5 Sportback 50 TFSI e advanced	Q5/Q5 Sportback 50 TFSI e S line	Q5/Q5 Sportback 55 TFSI e S line	SQ5/SQ5 Sportback
Leichtmetallräder, 5-Arm-Falx, schwarz matt, glanzgedreht[2] 8,0 J x 20, Reifen 255/45 R 20 Hinweis: nur in Verbindung mit Außenspiegelgehäuse in Carbon erhältlich	CQ0	**1.750,–** 1.470,59 **2.400,–** 2.016,81	– ● ●	● – –	● – –	● – –	● – –	● – –	● – –	– – –
Leichtmetallräder, 5-Arm 8,0 J x 20, Reifen 255/45 R 20 Hinweis: nicht für 50 TDI quattro erhältlich	53V	**1.600,–** 1.344,54 **2.250,–** 1.890,76	– ● ●	● – –	● – –	– – –	– – –	– – –	– – –	– – –
Leichtmetallräder, 5-Segmentspeichen, graphitgrau, glanzgedreht[2] 8,0 J x 20, Reifen 255/45 R 20	V71	**1.750,–** 1.470,59 **2.400,–** 2.016,81	– ● ●	● – –	● – –	● – –	● – –	● – –	● – –	– – –
Leichtmetallräder, 5-Doppelspeichen-Stern (S-Design), graphitgrau, glanzgedreht[2] 8,0 J x 20, Reifen 255/45 R 20			–	–	–	–	–	–	–	○
Leichtmetallräder 5-V-Speiche-Stern, anthrazitschwarz, glanzgedreht[2] 8,0 J x 20, Reifen 255/45 R 20 Ein Angebot der Audi Sport GmbH	54U	**1.090,–** 915,97 **2.290,–** 1.924,37 **2.940,–** 2.470,59	– – ● – ●	– – ● – –	– – ● – –	– – ● – –	– – ● – –	– – ● – –	– – ● – –	● – – – –

(C) auto-preisliste.de: Dateinutzung ist nur zum privaten Gebrauch gestattet

Archiv: www.auto-preisliste.de

Sommerräder

	Bestellschlüssel	EUR inkl. 19 % MwSt.[1] EUR ohne MwSt.[1]	Q5	Q5/Q5 Sportback advanced	Q5/Q5 Sportback S line	Q5 50 TFSI e	Q5/Q5 Sportback 50 TFSI e advanced	Q5/Q5 Sportback 50 TFSI e S line	Q5/Q5 Sportback 55 TFSI e S line	SQ5/SQ5 Sportback
Leichtmetallräder, 10-Speichen-Stern, platingrau, glanzgedreht[2] 8,0 J x 20, Reifen 255/45 R 20 Ein Angebot der Audi Sport GmbH	CF0	**1.050,–** 882,35	–	–	–	–	–	–	–	●
		2.250,– 1.890,76	–	●	●	●	●	●	●	–
		2.900,– 2.436,97	●	–	–	–	–	–	–	–
Leichtmetallräder, 10-Y-Speichen 8,0 J x 20, Reifen 255/45 R 20 Ein Angebot der Audi Sport GmbH	U74	**650,–** 546,22	–	–	–	–	–	–	–	●
		1.850,– 1.554,62	–	●	●	●	●	●	●	–
		2.500,– 2.100,84	●	–	–	–	–	–	–	–
Leichtmetallräder, 5-Arm-Offroad, titangrau matt, glanzgedreht[2] 8,0 J x 20, Reifen 255/45 R 20 Ein Angebot der Audi Sport GmbH	40T	**950,–** 798,32	–	–	–	–	–	–	–	●
		2.150,– 1.806,72	–	●	●	●	●	●	●	–
		2.800,– 2.352,94	●	–	–	–	–	–	–	–
Leichtmetallräder, 5-Arm-Avius, schwarz matt, glanzgedreht[2] 8,5 J x 21, Reifen 255/40 R 21 Hinweis: nicht für 35 TDI erhältlich; nur in Verbindung mit Sportfahrwerk und Außenspiegelgehäuse in Carbon sowie bei Q5/Q5 Sportback TFSI e mit adaptive air suspension oder Assistenzpaket Tour erhältlich	44Z	**2.550,–** 2.142,86	–	●	●	●	●	●	●	–
		3.200,– 2.689,08	●	–	–	–	–	–	–	–
Leichtmetallräder, 5-Arm-Polygon 8,5 J x 21, Reifen 255/40 R 21 Ein Angebot der Audi Sport GmbH Hinweis: nicht für 35 TDI erhältlich; bei Q5/Q5 Sportback TFSI e nur in Verbindung mit adaptive air suspension oder Assistenzpaket Tour erhältlich	42W	**1.350,–** 1.134,45	–	–	–	–	–	–	–	●
		2.550,– 2.142,86	–	●	●	●	●	●	●	–
		3.200,– 2.689,08	●	–	–	–	–	–	–	–

Hinweis: In Abbildungen dargestellte Radnabenabdeckungen können hinsichtlich Form und Farbgebung abweichen.

● = als Sonderausstattung lieferbar ○ = Serienausstattung – = kein Angebot. Erläuterungen zu den Fußnoten finden Sie auf den Seiten 154/155. Informationen zur Klassifizierung von Reifenparametern finden Sie auf Seite 144.

(C) auto-preisliste.de. Datennutzung ist nur zum privaten Gebrauch gestattet

Archiv: www.auto-preisliste.de

		Bestellschlüssel	EUR inkl. 19 % MwSt.[1] EUR ohne MwSt.[1]	Q5	Q5/Q5 Sportback advanced	Q5/Q5 Sportback S line	Q5 50 TFSI e	Q5/Q5 Sportback 50 TFSI e advanced	Q5/Q5 Sportback 50 TFSI e S line	Q5/Q5 Sportback 55 TFSI e S line	SQ5/SQ5 Sportback
	Leichtmetallräder, 5-Doppelspeichen-Modul, Einsätze strukturgrau matt 8,5 J x 21, Reifen 255/40 R 21 Ein Angebot der Audi Sport GmbH Hinweis: nicht für 35 TDI erhältlich; bei Q5/Q5 Sportback TFSI e nur in Verbindung mit adaptive air suspension oder Assistenzpaket Tour erhältlich	CM8	**1.650,–** 1.386,55 **2.850,–** 2.394,96 **3.500,–** 2.941,18	– – ●	– ● –	– ● –	– ● –	– ● –	– ● –	– ● –	● – –
	Leichtmetallräder, 5-V-Speiche-Offset, anthrazitschwarz, glanzgedreht[2] 8,5 J x 21, Reifen 255/40 R 21 Ein Angebot der Audi Sport GmbH Hinweis: nicht für 35 TDI erhältlich; bei Q5/Q5 Sportback TFSI e nur in Verbindung mit adaptive air suspension oder Assistenzpaket Tour erhältlich	45I	**1.690,–** 1.420,17 **2.890,–** 2.428,57 **3.540,–** 2.974,79	– – ●	– ● –	– ● –	– ● –	– ● –	– ● –	– ● –	● – –
	Leichtmetallräder, 5-Doppelspeichen-V (S-Design), graphitgrau, glanzgedreht[2] 8,5 J x 21, Reifen 255/40 R 21 Ein Angebot der Audi Sport GmbH	42V	**1.550,–** 1.302,52	–	–	–	–	–	–	–	●
	Leichtmetallräder, 5-Doppelspeichen-Turbine, titangrau matt, glanzgedreht[2] 8,5 J x 21, Reifen 255/40 R 21 Ein Angebot der Audi Sport GmbH Hinweis: nicht für Q5/SQ5 erhältlich; nicht für Q5 Sportback 35 TDI erhältlich; bei Q5 Sportback TFSI e nur in Verbindung mit adaptive air suspension oder Assistenzpaket Tour erhältlich	46Q	**1.690,–** 1.420,17 **2.890,–** 2.428,57	– – –	– ●/– –	– ●/– –	– – –	– ●/– –	– ●/– –	– ●/– –	●/– – –

(C) auto-preisliste.de: Dateinutzung ist nur zum privaten Gebrauch gestattet

Winterräder

Archiv: www.auto-preisliste.de

		Bestellschlüssel	**EUR inkl. 19 % MwSt.**[1] EUR ohne MwSt.[1]	**Q5**	**Q5/Q5 Sportback advanced**	**Q5/Q5 Sportback S line**	**Q5 50 TFSI e**	**Q5/Q5 Sportback 50 TFSI e advanced**	**Q5/Q5 Sportback 50 TFSI e S line**	**Q5/Q5 Sportback 55 TFSI e S line**	**SQ5/SQ5 Sportback**
Leichtmetallräder, 10-Speichen	7,0 J x 17, Winterreifen 235/65 R 17; schneekettentauglich, zulässige Höchstgeschwindigkeit 210 km/h	2WB	**1.700,–** 1.428,57	●	●	●	–	–	–	–	–
Leichtmetallräder, 5-Speichen-Dynamik	7,0 J x 19, Winterreifen 235/55 R 19; schneekettentauglich, zulässige Höchstgeschwindigkeit 210 km/h	2WC	**2.300,–** 1.932,77	●	●	●	●	●	●	●	●
Leichtmetallräder, 5-Segmentspeichen	8,0 J x 20, Winterreifen 255/45 R 20; nicht schneekettentauglich, zulässige Höchstgeschwindigkeit 240 km/h	2WD	**2.600,–** 2.184,87	●	●	●	●	●	●	●	–
Leichtmetallräder, 5-Doppelspeichen-Stern (S-Design)	8,0 J x 20, Winterreifen 255/45 R 20; nicht schneekettentauglich, zulässige Höchstgeschwindigkeit 240 km/h	2WH	**2.600,–** 2.184,87	–	–	–	–	–	–	–	●

● = als Sonderausstattung lieferbar ○ = Serienausstattung – = kein Angebot. Erläuterungen zu den Fußnoten finden Sie auf den Seiten 154/155. Informationen zur Klassifizierung von Reifenparametern finden Sie auf Seite 144.

(C) auto-preisliste.de. Datennutzung ist nur zum privaten Gebrauch gestattet

Räder Sonstiges

Archiv: www.auto-preisliste.de

		Bestellschlüssel	EUR inkl. 19 % MwSt.[1] EUR ohne MwSt.[1]	Q5	Q5/Q5 Sportback advanced	Q5/Q5 Sportback S line	Q5 50 TFSI e	Q5/Q5 Sportback 50 TFSI e advanced	Q5/Q5 Sportback 50 TFSI e S line	Q5/Q5 Sportback 55 TFSI e S line	SQ5/SQ5 Sportback
Funktionspaket Reifen	▸ Bordwerkzeug und Wagenheber im Gepäckraum ▸ Reservefaltrad, zulässige Höchstgeschwindigkeit 80 km/h; mit Kompressor	PYF	**205,–** 172,27	●	●	●	–	–	–	–	●
Bordwerkzeug (ohne Wagenheber)				○	○	○	○	○	○	○	○
Ganzjahresreifen 235/60 R 18 103V		Q50	**175,–** 147,06	●	●	●	–	–	–	–	–
Radschrauben Standard				○	○	○	○	○	○	○	○
Radschrauben diebstahlhemmend	nur durch mitgelieferten Adapter zu lösen	1PD	**35,–** 29,41	●	●	●	●	●	●	●	●
Reifendruck-Kontrollanzeige	optische und akustische Warnung bei Druckverlust an einem oder mehreren Rädern, Anzeige im Fahrerinformationssystem			○	○	○	○	○	○	○	○
Reifenreparaturset	mit 12-Volt-Kompressor und Reifendichtmittel, zulässige Höchstgeschwindigkeit 80 km/h			○	○	○	○	○	○	○	○

(C) auto-preisliste.de: Dateinutzung ist nur zum privaten Gebrauch gestattet

Archiv: www.auto-preisliste.de

Design- und Ausstattungspakete

		Bestellschlüssel	EUR inkl. 19 % MwSt.[1] EUR ohne MwSt.[1]	Q5	Q5/Q5 Sportback advanced	Q5/Q5 Sportback S line	Q5 50 TFSI e	Q5/Q5 Sportback 50 TFSI e advanced	Q5/Q5 Sportback 50 TFSI e S line	Q5/Q5 Sportback 55 TFSI e S line	SQ5/SQ5 Sportback
S line edition	▸ Matrix LED-Scheinwerfer ▸ Optikpaket schwarz ▸ Privacy-Verglasung ▸ Dachhimmel schwarz ▸ Ambiente-Lichtpaket ▸ Einstiegs-LED vorn mit S-Logo	WSP	**1.490,–** 1.252,10 **1.690,–** 1.420,17	– – –	– – –	● ●* –	– – –	– – –	– – –	– – –	– – –
Glanzpaket	Dachrahmen und Fensterschachtleisten in eloxiertem Aluminium Hinweis: Serie für Q5 Sportback und SQ5/SQ5 Sportback	4ZB	**200,–** 168,07	●	◐	◐	●	◐	◐	◐	○
Optikpaket schwarz	Setzt ausdrucksstarke Akzente durch schwarz lackierte Bereiche an besonders markanten Design-elementen an der Fahrzeugfront, am Heck und an der Seitenlinie. Das Optikpaket schwarz beinhaltet: ▸ schwarze Akzente im Bereich des Audi Singleframe, der Zierleisten an den Seitenscheiben und der Stoßfänger vorn und hinten ▸ Außenspiegelgehäuse in Schwarz (optional erhältlich) ▸ Dachreling in Schwarz Hinweis: Ausführung variiert je nach Modell und Ausstattung.	4ZD	**550,–** 462,18	–	●	●	–	●	●	●	●
Zierleisten schwarz	Fensterzierleisten in Schwarz (Gummi) Hinweis: nicht für Q5 Sportback und SQ5/SQ5 Sportback			○	○/–	○/–	○	○/–	○/–	○/–	–

* Preis für Q5 Sportback.

● = als Sonderausstattung lieferbar ○ = Serienausstattung – = kein Angebot ◐ = Serien-/Sonderausstattung modellabhängig. Erläuterungen zu den Fußnoten finden Sie auf den Seiten 154/155.

(C) auto-preisliste.de: Dateinutzung ist nur zum privaten Gebrauch gestattet

Licht

Archiv: www.auto-preisliste.de

		Bestellschlüssel	EUR inkl. 19 % MwSt.[1] EUR ohne MwSt.[1]	Q5	Q5/Q5 Sportback advanced	Q5/Q5 Sportback S line	Q5 50 TFSI e	Q5/Q5 Sportback 50 TFSI e advanced	Q5/Q5 Sportback 50 TFSI e S line	Q5/Q5 Sportback 55 TFSI e S line	SQ5/SQ5 Sportback
LED-Scheinwerfer	Die LED-Scheinwerfer erzeugen eine tageslichtähnliche Ausleuchtung der Fahrbahn und überzeugen durch einen geringen Energieverbrauch, eine hohe Lebensdauer und eine gute Wahrnehmung für andere Verkehrsteilnehmer. Zusätzlich verringert das Allwetterlicht die Eigenblendung bei schlechten Sichtverhältnissen. Die LED-Scheinwerfer beinhalten folgende Funktionen: ▸ optisch aufgewertetes Tagfahrlicht ▸ Abblendlicht ▸ Fernlicht ▸ Positionslicht ▸ Blinklicht ▸ Abbiegelicht (Ergänzung der seitlichen Ausleuchtung beim Abbiegen) ▸ Allwetterlicht (zur Verringerung der Eigenblendung bei schlechten Sichtverhältnissen) ▸ automatisch-dynamische Leuchtweitenregulierung			○	○	○	○	○	○	○	○
LED-Heckleuchten	Heckleuchten in LED-Technologie überzeugen durch schnellere Aktivierung für Schluss- und Bremslicht. Die LED-Heckleuchten umfassen: ▸ Blinkleuchten ▸ Bremsleuchten ▸ Schlussleuchten ▸ Heckkennzeichenleuchten ▸ Rückfahrleuchten			○	○	○	○	○	○	○	○

(C) auto-preisliste.de: Dateinutzung ist nur zum privaten Gebrauch gestattet

Licht

Archiv: www.auto-preisliste.de

	Bestellschlüssel	EUR inkl. 19 % MwSt.[1] EUR ohne MwSt.[1]	Q5	Q5/Q5 Sportback advanced	Q5/Q5 Sportback S line	Q5 50 TFSI e	Q5/Q5 Sportback 50 TFSI e advanced	Q5/Q5 Sportback 50 TFSI e S line	Q5/Q5 Sportback 55 TFSI e S line	SQ5/SQ5 Sportback
Matrix LED-Scheinwerfer, LED-Heckleuchten und Scheinwerfer-Reinigungsanlage	PXC	**1.260,–** 1.058,82	●	●	●	●	●	●	●	●

Paketinhalte:

- mit Multifunktionskamera
- Matrix LED-Scheinwerfer mit dynamischer Lichtinszenierung und dynamischem Blinklicht
- LED-Heckleuchten mit dynamischer Lichtinszenierung und dynamischem Blinklicht
- Scheinwerfer-Reinigungsanlage

Die Audi Matrix LED-Technologie ermöglicht eine präzise und hoch aufgelöste Ausleuchtung der Straße. Blendeffekte gegenüber entgegenkommenden bzw. vorausfahrenden Fahrzeugen können deutlich reduziert werden. Werden diese durch das Kamerasystem erkannt, blendet das System selektiv nur den Bereich des erkannten Fahrzeugs aus, während in den restlichen Segmenten das Fernlicht aktiv bleibt. Die deutlich verbesserte Ausleuchtung der Fahrbahn gegenüber LED-Scheinwerfern erhöht den Komfort bei Fahrten in der Dunkelheit.

Die Matrix LED-Scheinwerfer und Scheinwerfer-Reinigungsanlage beinhalten folgende Funktionen:

- dynamisches Blinklicht
- optisch aufgewertetes Tagfahrlicht
- Abblendlicht
- Fernlicht
- Positionslicht
- Abbiegelicht (Ergänzung der seitlichen Ausleuchtung beim Abbiegen)
- Allwetterlicht (zur Verringerung der Eigenblendung bei schlechten Sichtverhältnissen)
- Rangierlicht (Ausleuchtung des Rangierbereichs vorn seitlich beim Rückwärtsfahren)
- Autobahnlicht (erweiterte Leuchtreichweite bei hohen Geschwindigkeiten)
- automatisch-dynamische Leuchtweitenregulierung
- dynamisches Kurvenlicht[3]
- dynamische Lichtinszenierung der Coming-Home-/Leaving-Home-Funktion

● = als Sonderausstattung lieferbar ○ = Serienausstattung – = kein Angebot. Erläuterungen zu den Fußnoten finden Sie auf den Seiten 154/155.

(C) auto-preisliste.de. Datennutzung ist nur zum privaten Gebrauch gestattet

Archiv: www.auto-preisliste.de

		Bestellschlüssel	**EUR inkl. 19 % MwSt.**[1] EUR ohne MwSt.[1]	**Q5**	**Q5/Q5 Sportback advanced**	**Q5/Q5 Sportback S line**	**Q5 50 TFSI e**	**Q5/Q5 Sportback 50 TFSI e advanced**	**Q5/Q5 Sportback 50 TFSI e S line**	**Q5/Q5 Sportback 55 TFSI e S line**	**SQ5/SQ5 Sportback**
Matrix LED-Scheinwerfer, LED-Heckleuchten und Scheinwerfer-Reinigungsanlage (Fortsetzung)	Der Matrix LED-Scheinwerfer übernimmt auch die Funktion des dynamischen Kurvenlichts. In Verbindung mit der optionalen MMI Navigation plus mit MMI touch reagiert das Kurvenlicht, gestützt durch Navigationsdaten, bereits kurz vor dem Einlenken in die Kurve. Sichtbare Akzente: Das dynamische Blinklicht überzeugt durch den markanten dynamischen und gut wahrnehmbaren Verlauf beim Blinken. Ein Band von LEDs wird segmentweise im Takt von wenigen Millisekunden nacheinander angesteuert und erzeugt optisch eine Lichtbewegung in die jeweilige Abbiegerichtung. Faszinierend und dynamisch: Auch im Stand zeigt sich die Faszination dieser Technologie durch die ansprechende dynamische Lichtinszenierung der Coming-Home-/Leaving-Home-Funktion. Für mehr Licht und Sicht: Die Scheinwerfer-Reinigungsanlage ermöglicht es zum Beispiel bei ungünstigen Witterungsverhältnissen, die Scheinwerfer zu reinigen, und sorgt damit für mehr Licht auf der Straße. Einschränkungen durch von Schneematsch, Streusalz oder Beschlag verschmutzte Scheinwerfer werden dadurch deutlich reduziert. Die Lichtsignatur der LED-Heckleuchten ist ein sichtbares Erkennungszeichen nach hinten. Ein entscheidender Vorteil der Bremsleuchten in LED-Technologie ist die schnellere Aktivierung, was zu einer früheren Wahrnehmung durch den nachfolgenden Verkehr führt. Die LED-Heckleuchten umfassen Blinkleuchten, Bremsleuchten, Schlussleuchten, Heckkennzeichenleuchten und Rückfahrleuchten in Weiß.										

(C) auto-preisliste.de: Dateinutzung ist nur zum privaten Gebrauch gestattet

Licht

Archiv: www.auto-preisliste.de

	Bestellschlüssel	EUR inkl. 19 % MwSt.[1] EUR ohne MwSt.[1]	Q5	Q5/Q5 Sportback advanced	Q5/Q5 Sportback S line	Q5 50 TFSI e	Q5/Q5 Sportback 50 TFSI e advanced	Q5/Q5 Sportback 50 TFSI e S line	Q5/Q5 Sportback 55 TFSI e S line	SQ5/SQ5 Sportback
Matrix LED-Scheinwerfer, OLED-Heckleuchten mit spezifischer Schlusslichtsignatur 1 und Scheinwerfer-Reinigungsanlage	PX6	**2.250,–** 1.890,76	●	●	●	●	●	●	●	●

Paketinhalte:
- mit Multifunktionskamera
- Matrix LED-Scheinwerfer mit dynamischer Lichtinszenierung und dynamischem Blinklicht
- OLED-Heckleuchten mit spezifischer Schlusslichtsignatur 1
- Scheinwerfer-Reinigungsanlage

Die Audi Matrix LED-Technologie ermöglicht eine präzise und hoch aufgelöste Ausleuchtung der Straße. Blendeffekte gegenüber entgegenkommenden bzw. vorausfahrenden Fahrzeugen können deutlich reduziert werden. Werden diese durch das Kamerasystem erkannt, blendet das System selektiv nur den Bereich des erkannten Fahrzeugs aus, während in den restlichen Segmenten das Fernlicht aktiv bleibt. Die deutlich verbesserte Ausleuchtung der Fahrbahn gegenüber LED-Scheinwerfern erhöht den Komfort bei Fahrten in der Dunkelheit.

Die Matrix LED-Scheinwerfer und Scheinwerfer-Reinigungsanlage beinhalten folgende Funktionen:
- dynamisches Blinklicht
- optisch aufgewertetes Tagfahrlicht
- Abblendlicht
- Fernlicht
- Positionslicht
- Abbiegelicht (Ergänzung der seitlichen Ausleuchtung beim Abbiegen)
- Allwetterlicht (zur Verringerung der Eigenblendung bei schlechten Sichtverhältnissen)
- Rangierlicht (Ausleuchtung des Rangierbereichs vorn seitlich beim Rückwärtsfahren)
- Autobahnlicht (erweiterte Leuchtreichweite bei hohen Geschwindigkeiten)
- automatisch-dynamische Leuchtweitenregulierung
- dynamisches Kurvenlicht[3]
- dynamische Lichtinszenierung der Coming-Home-/Leaving-Home-Funktion

Der Matrix LED-Scheinwerfer übernimmt auch die Funktion des dynamischen Kurvenlichts. In Verbindung mit der optionalen MMI Navigation plus mit MMI touch reagiert das Kurvenlicht, gestützt durch Navigationsdaten, bereits kurz vor dem Einlenken in die Kurve.

Sichtbare Akzente: Das dynamische Blinklicht überzeugt durch den markanten dynamischen und gut wahrnehmbaren Verlauf beim Blinken. Ein Band von LEDs wird segmentweise im Takt von wenigen Millisekunden nacheinander angesteuert und erzeugt optisch eine Lichtbewegung in die jeweilige Abbiegerichtung.

(C) auto-preisliste.de: Dateinutzung ist nur zum privaten Gebrauch gestattet

Archiv: www.auto-preisliste.de

		Bestellschlüssel	EUR inkl. 19 % MwSt.[1] EUR ohne MwSt.[1]	Q5	Q5/Q5 Sportback advanced	Q5/Q5 Sportback S line	Q5 50 TFSI e	Q5/Q5 Sportback 50 TFSI e advanced	Q5/Q5 Sportback 50 TFSI e S line	Q5/Q5 Sportback 55 TFSI e S line	SQ5/SQ5 Sportback
Matrix LED-Scheinwerfer, OLED-Heckleuchten mit spezifischer Schlusslichtsignatur 1 und Scheinwerfer-Reinigungsanlage (Fortsetzung)	Faszinierend und dynamisch: Auch im Stand zeigt sich die Faszination dieser Technologie durch die ansprechende dynamische Lichtinszenierung der Coming-Home-/Leaving-Home-Funktion. Für mehr Licht und Sicht: Die Scheinwerfer-Reinigungsanlage ermöglicht es zum Beispiel bei ungünstigen Witterungsverhältnissen, die Scheinwerfer zu reinigen, und sorgt damit für mehr Licht auf der Straße. Einschränkungen durch von Schneematsch, Streusalz oder Beschlag verschmutzte Scheinwerfer werden dadurch deutlich reduziert. Die OLED-Technologie der Heckleuchten ermöglicht ein faszinierendes Lichtdesign, das beeindruckt. Es ist komplett digital und zudem ein markantes Designelement. Heckleuchten mit innovativer OLED-Technologie machen den Audi Q5 unverwechselbar. Das markante Lichtdesign wird durch eine sehr homogene Ausleuchtung betont. In jeder Rückleuchte befinden sich drei hauchdünne Leuchtkörper. Die OLEDs sind mehrfach in einzelne schaltbare Segmente aufgeteilt, deren dreidimensionale Anordnung faszinierende Lichtszenarien möglich macht. Zur individuellen Anpassung des Fahrzeugs stehen drei verschiedene Designs der Schlusslichtsignatur beim Fahrzeugkauf zur Auswahl. Je nach Fahrmodus wird zudem der Charakter der Schlusslichtsignatur während der Nutzung automatisch angepasst. Die eindrucksvolle Inszenierung entfaltet ihre emotionale Wirkung nicht nur während jeder Fahrt, sondern auch im Stand. Fast futuristisch mutet die dynamische Lichtinszenierung der Coming-Home-/Leaving-Home-Funktion an. Auch sie ist auf die gewählte Schlusslichtsignatur abgestimmt. Selbst im ausgeschalteten Zustand faszinieren die OLED-Heckleuchten mit ihrem progressiven Design. OLED-Heckleuchten beinhalten: ▸ 3 hauchdünne Leuchtkörper je Rückleuchte ▸ einzeln schaltbare OLED-Segmente mit dreidimensionaler Anordnung ▸ eine von 3 Schlusslichtsignaturen beim Fahrzeugkauf wählbar ▸ dynamische Lichtinszenierung der Coming-Home-/Leaving-Home-Funktion ▸ automatische Anpassung der Signatur während der Nutzung Die OLED-Heckleuchten kommen ohne weitere Reflektoren, Lichtleiter oder zusätzliche Optiken aus. OLEDs sind organische Leuchtdioden. Der Begriff kommt aus dem Englischen und ist die Abkürzung für organic light emitting diodes. Anders als LEDs bestehen sie aus einem organischen, pastösen Material, bei dem unter Spannung die darin eingeschlossenen Moleküle Photonen abgeben. Die Fläche leuchtet dadurch auf.										

● = als Sonderausstattung lieferbar ○ = Serienausstattung – = kein Angebot. Erläuterungen zu den Fußnoten finden Sie auf den Seiten 154/155.

(C) auto-preisliste.de. Dateinutzung ist nur zum privaten Gebrauch gestattet

Licht

Archiv: www.auto-preisliste.de

	Bestellschlüssel	EUR inkl. 19 % MwSt.[1] EUR ohne MwSt.[1]	Q5	Q5/Q5 Sportback advanced	Q5/Q5 Sportback S line	Q5 50 TFSI e	Q5/Q5 Sportback 50 TFSI e advanced	Q5/Q5 Sportback 50 TFSI e S line	Q5/Q5 Sportback 55 TFSI e S line	SQ5/SQ5 Sportback
OLED-Heckleuchten mit spezifischer Schlusslichtsignatur	8SC,	ohne	●*	●*	●*	●*	●*	●*	●*	●*
	8VY,	Mehrpreis								
	8VZ	**1.190,00**	●	●	●	●	●	●	●	●
		1.160,00								

Schlusslichtsignatur 1 (8SC)

Schlusslichtsignatur 2 (8VY)

Schlusslichtsignatur 3 (8VZ)

Zur individuellen Anpassung des Fahrzeugs stehen drei verschiedene Designs der Schlusslichtsignatur beim Fahrzeugkauf zur Auswahl. Je nach Fahrmodus wird zudem der Charakter der Schlusslichtsignatur während der Nutzung automatisch angepasst.

OLED-Heckleuchten beinhalten:

- 3 hauchdünne Leuchtkörper je Rückleuchte
- einzeln schaltbare OLED-Segmente mit dreidimensionaler Anordnung
- eine von 3 Schlusslichtsignaturen beim Fahrzeugkauf wählbar
- dynamische Lichtinszenierung der Coming-Home-/Leaving-Home-Funktion
- automatische Anpassung der Signatur während der Nutzung

Die OLED-Heckleuchten kommen ohne weitere Reflektoren, Lichtleiter oder zusätzliche Optiken aus. OLEDs sind organische Leuchtdioden. Der Begriff kommt aus dem Englischen und ist die Abkürzung für organic light emitting diodes. Anders als LEDs bestehen sie aus einem organischen, pastösen Material, bei dem unter Spannung die darin eingeschlossenen Moleküle Photonen abgeben. Die Fläche leuchtet dadurch auf.

Entscheiden Sie sich anhand der nebenstehenden Abbildungen für eine der drei Schlusslichtsignaturen.

* in Verbindung mit Matrix LED-Scheinwerfer und OLED-Heckleuchten mit spezifischer Schlusslichtsignatur 1 und Scheinwerfer-Reinigungsanlage

● = als Sonderausstattung lieferbar ○ = Serienausstattung – = kein Angebot. Erläuterungen zu den Fußnoten finden Sie auf den Seiten 154/155.

(C) auto-preisliste.de. Datennutzung ist nur zum privaten Gebrauch gestattet

Archiv: www.auto-preisliste.de

		Bestellschlüssel	EUR inkl. 19 % MwSt.[1] EUR ohne MwSt.[1]	Q5	Q5/Q5 Sportback advanced	Q5/Q5 Sportback S line	Q5 50 TFSI e	Q5/Q5 Sportback 50 TFSI e advanced	Q5/Q5 Sportback 50 TFSI e S line	Q5/Q5 Sportback 55 TFSI e S line	SQ5/SQ5 Sportback
Tagfahrlicht				○	○	○	○	○	○	○	○
Scheinwerfer-Reinigungsanlage	Die Scheinwerfer-Reinigungsanlage sorgt für mehr Licht auf der Straße, besonders bei ungünstigen Witterungsverhältnissen. Durch eine Reinigung mit Wasser und Hochdruck wird eine bessere Leuchtkraft und eine gute Sicht durch geringere Streuung erzeugt.	8X1	**270,–** 226,89	●	●	●	●	●	●	●	●
Fernlichtassistent[4]	Durch automatisches Ein- und Ausschalten des Fernlichts wird das Blenden des Gegenverkehrs und anderer Verkehrsteilnehmer innerhalb der Systemgrenzen vermindert. Der Fernlichtassistent erkennt im Rahmen der Systemgrenzen selbstständig Scheinwerfer des Gegenverkehrs, Rückleuchten von anderen Verkehrsteilnehmern und Lichtquellen von Ortschaften. Je nach Verkehrssituation wird das Fernlicht automatisch ein- oder ausgeschaltet. Das System verbessert damit die Sicht des Fahrers und sorgt für einen Zugewinn an Komfort.	8G1	**150,–** 126,05	●	●	●	●	●	●	●	●
Innenbeleuchtung	▸ Dachmodul vorn, inklusive Leseleuchten für Fahrer und Beifahrer (kapazitiv bedienbar) ▸ Leseleuchten im Fond ▸ Auflicht der Mittelkonsole ▸ Make-up-Spiegel vorn, beleuchtet ▸ Handschuhfachleuchte ▸ passive Türwarnleuchten ▸ Kofferraumleuchte links und rechts ▸ Vorfeldbeleuchtung rechts in der Heckklappe			○	○	○	○	○	○	○	○

(C) auto-preisliste.de: Dateinutzung ist nur zum privaten Gebrauch gestattet

Archiv: www.auto-preisliste.de

Spiegel und Dachsysteme

		Bestellschlüssel	EUR inkl. 19 % MwSt.[1] EUR ohne MwSt.[1]	Q5	Q5/Q5 Sportback advanced	Q5/Q5 Sportback S line	Q5 50 TFSI e	Q5/Q5 Sportback 50 TFSI e advanced	Q5/Q5 Sportback 50 TFSI e S line	Q5/Q5 Sportback 55 TFSI e S line	SQ5/SQ5 Sportback
Außenspiegel elektrisch einstell- und beheizbar	mit integriertem LED-Blinklicht, Spiegelglas konvex, plan oder asphärisch; inklusive beheizbarer Scheibenwaschdüsen			○	○	○	○	○	○	○	○
Außenspiegel elektrisch einstell-, beheiz- und anklappbar, beidseitig automatisch abblendend	mit integriertem LED-Blinklicht und Bordsteinautomatik für den Beifahreraußenspiegel, Spiegelglas konvex, plan oder asphärisch, inklusive beheizbarer Scheibenwaschdüsen. Durch die Bordsteinautomatik klappt der Beifahreraußenspiegel bei eingelegtem Rückwärtsgang nach unten und ermöglicht dem Fahrer eine bessere Sicht auf die Bordsteinkante. Hinweis: nur in Verbindung mit Innenspiegel automatisch abblendend, rahmenlos erhältlich	6XK	**390,–** 327,73	●	●	●	●	●	●	●	●
Außenspiegel elektrisch einstell-, beheiz- und anklappbar, beidseitig automatisch abblendend, mit Memoryfunktion	mit integriertem LED-Blinklicht und Bordsteinautomatik für den Beifahreraußenspiegel, Spiegelglas konvex, plan oder asphärisch, inklusive beheizbarer Scheibenwaschdüsen. Durch die Bordsteinautomatik klappt der Beifahreraußenspiegel bei eingelegtem Rückwärtsgang nach unten und ermöglicht dem Fahrer eine bessere Sicht auf die Bordsteinkante. Hinweis: nur in Verbindung mit Vordersitzen, elektrisch einstellbar, mit Memory-Funktion für den Fahrersitz und Innenspiegel automatisch abblendend, rahmenlos erhältlich	6XL	**390,–** 327,73	●	●	●	●	●	●	●	●
Außenspiegelgehäuse in Wagenfarbe 		6FA	ohne Mehrpreis	○	○	○	○	○	○	○	●
Außenspiegelgehäuse in Aluminiumoptik 				–	–	–	–	–	–	–	○

● = als Sonderausstattung lieferbar ○ = Serienausstattung – = kein Angebot. Erläuterungen zu den Fußnoten finden Sie auf den Seiten 154/155.

(C) auto-preisliste.de. Datennutzung ist nur zum privaten Gebrauch gestattet

Archiv: www.auto-preisliste.de

		Bestellschlüssel	EUR inkl. 19 % MwSt.[1] EUR ohne MwSt.[1]	Q5	Q5/Q5 Sportback advanced	Q5/Q5 Sportback S line	Q5 50 TFSI e	Q5/Q5 Sportback 50 TFSI e advanced	Q5/Q5 Sportback 50 TFSI e S line	Q5/Q5 Sportback 55 TFSI e S line	SQ5/SQ5 Sportback
Außenspiegelgehäuse in Carbon	Außenspiegelgehäuse in Carbon setzen dynamische Akzente und unterstreichen den sportlichen Charakter des Fahrzeugs. Hochwertige Bauteile aus kohlenstofffaserverstärktem Kunststoff (Carbon) zeichnen sich durch die gleichmäßige geometrische und sichtbare Faserstruktur aus. Sie bilden zudem einen ausdrucksstarken Kontrast zur Fahrzeuglackierung.	6FQ	**670,–** 563,03	●	●	●	●	●	●	●	●
Außenspiegelgehäuse in Schwarz	Hinweis: nur in Verbindung mit Optikpaket schwarz erhältlich	6FJ	**105,–** 88,24	–	●	●	–	●	●	●	●
Innenspiegel abblendbar				○	○	○	○	○	○	○	○

(C) auto-preisliste.de: Dateinutzung ist nur zum privaten Gebrauch gestattet

Archiv: www.auto-preisliste.de

Spiegel und Dachsysteme

	Bestellschlüssel	EUR inkl. 19 % MwSt.[1] EUR ohne MwSt.[1]	Q5	Q5/Q5 Sportback advanced	Q5/Q5 Sportback S line	Q5 50 TFSI e	Q5/Q5 Sportback 50 TFSI e advanced	Q5/Q5 Sportback 50 TFSI e S line	Q5/Q5 Sportback 55 TFSI e S line	SQ5/SQ5 Sportback
Innenspiegel automatisch abblendend, rahmenlos	4L6	**175,–** 147,06	●	●	●	●	●	●	●	●
Stylepaket Carbon 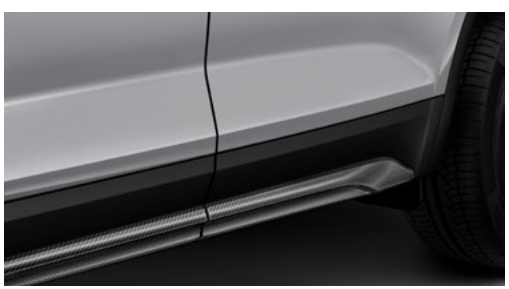 Außenspiegelgehäuse und Türaufsatzleisten in Carbon setzen dynamische Akzente und bilden einen individuellen Kontrast zur Lackierung des Fahrzeugs. Das Stylepaket Carbon unterstreicht den sportlichen Charakter des Fahrzeugs durch hochwertige Bauteile aus kohlenstofffaserverstärktem Kunststoff (Carbon). Dieses Material zeichnet sich durch seine gleichmäßig geometrische und sichtbare Faserstruktur aus. Das Stylepaket Carbon beinhaltet: ▸ Außenspiegelgehäuse ▸ Türaufsatzleisten	6FM	**2.100,–** 1.764,71	●	●	●	●	●	●	●	●

● = als Sonderausstattung lieferbar ○ = Serienausstattung – = kein Angebot ◐ = Serien-/Sonderausstattung modellabhängig. Erläuterungen zu den Fußnoten finden Sie auf den Seiten 154/155.

(C) auto-preisliste.de: Dateinutzung ist nur zum privaten Gebrauch gestattet

Archiv: www.auto-preisliste.de

		Bestellschlüssel	EUR inkl. 19 % MwSt.[1] EUR ohne MwSt.[1]	Q5	Q5/Q5 Sportback advanced	Q5/Q5 Sportback S line	Q5 50 TFSI e	Q5/Q5 Sportback 50 TFSI e advanced	Q5/Q5 Sportback 50 TFSI e S line	Q5/Q5 Sportback 55 TFSI e S line	SQ5/SQ5 Sportback
Dachreling schwarz mit Dachträgererkennung	Hinweis: Serie für Q5	3S2	ohne Mehrpreis	○	◐	◐	○	◐	◐	◐	●
Dachreling in Aluminium mit Dachträgererkennung	Hinweis: Serie für SQ5	3S1	**85,–** 71,43	●	●	●	●	●	●	●	◐
Panorama-Glasdach	Das zweiteilige Glasdach hat extragroße, getönte Glasflächen. Das Panorama-Glasdach überzeugt durch eine komfortable Bedienung. Ausstellen und Öffnen des Glaselements erfolgen elektrisch. Ebenso komfortabel werden die Sonnenrollos betätigt. Von außen kann mit dem Funkschlüssel mittels Komfortschließung das Panorama-Glasdach mitbedient werden. Geöffnet verbessert das zweiteilige Panorama-Glasdach das Innenraumklima durch effiziente Entlüftung. Ein integrierter Windabweiser reduziert dabei die Windgeräusche.	3FU	**1.520,–** 1.277,31	●	●	●	●	●	●	●	●

(C) auto-preisliste.de: Dateinutzung ist nur zum privaten Gebrauch gestattet

Schließsysteme

Archiv: www.auto-preisliste.de

		Bestellschlüssel	EUR inkl. 19 % MwSt.[1] EUR ohne MwSt.[1]	Q5	Q5/Q5 Sportback advanced	Q5/Q5 Sportback S line	Q5 50 TFSI e	Q5/Q5 Sportback 50 TFSI e advanced	Q5/Q5 Sportback 50 TFSI e S line	Q5/Q5 Sportback 55 TFSI e S line	SQ5/SQ5 Sportback
Funkschlüssel, ohne Safelock[5]	Der Funkschlüssel dient zur Ent- und Verriegelung der Türen, der Gepäckraum- und der Tankklappe. Starten und Abstellen des Motors erfolgen über die Motor-Start-Stop-Taste. Im Funktionsumfang enthalten sind Keyless-Go und die Komfortschließung/-öffnung der Fenster.			○	○	○	○	○	○	–	○
Komfortschlüssel, ohne Safelock[5]	Der Komfortschlüssel bietet die bequeme Kontrolle für die Zugangs- und Motorstartberechtigung, ohne dass der Fahrzeugschlüssel aktiv bedient werden muss. Mit dem elektronischen Zugangs- und Wegfahrberechtigungssystem können durch drahtlose Kommunikation zwischen dem Schlüssel und dem Fahrzeug alle Türen und die Gepäckraumklappe geöffnet und über die Sensoren an den Türgriffen auch wieder verschlossen werden. Hierfür muss der Komfortschlüssel lediglich mitgeführt werden. Starten und Abstellen des Motors erfolgen über die Motor-Start-Stop-Taste. Mit der serienmäßigen Gepäckraumklappe elektrisch öffnend und schließend ist ein komfortables Entriegeln und Verschließen der Heckklappe durch eine Fußgeste (Kick-Bewegung) am Heck möglich.	4I3	**570,–** 478,99	●	●	●	●	●	●	○	●
Diebstahlwarnanlage	Wirksame Überwachung der Fahrzeugtüren, der Front- und Gepäckraumklappe sowie des Innenraums. Das mit den Türschlössern gekoppelte Safelock[5] verhindert ein Öffnen der Türen von innen, sobald das Fahrzeug über den Fahrzeugschlüssel verschlossen worden ist (länderspezifische Verfügbarkeit). Die Diebstahlwarnanlage bietet außerdem: ▸ abschaltbare Innenraumüberwachung auf Ultraschallbasis ▸ Warnung im Falle eines Diebstahls durch Neigungswinkelsensor ▸ akkugestütztes Signalhorn gegen Leitungsmanipulation	PG2	**480,–** 403,36	●	●	●	●	●	●	–	●
Komfortschlüssel in Verbindung mit Diebstahlwarnanlage	▸ Komfortschlüssel ▸ Diebstahlwarnanlage mit Abschleppschutz Wirksame Überwachung der Fahrzeugtüren, der Front- und Gepäckraumklappe sowie des Innenraums. Die Diebstahlwarnanlage dient zur Überwachung von Türen, Front- und Gepäckraumklappe. Das mit den Türschlössern gekoppelte Safelock[5] verhindert ein Öffnen der Türen von innen, sobald das Fahrzeug über den Fahrzeugschlüssel verschlossen worden ist (länderspezifische Verfügbarkeit). Die Diebstahlwarnanlage bietet außerdem: ▸ abschaltbare Innenraumüberwachung auf Ultraschallbasis ▸ Warnung im Falle eines Diebstahls durch Neigungswinkelsensor ▸ akkugestütztes Signalhorn gegen Leitungsmanipulation	PG3	**480,–** 403,36 **1.050,–** 882,35	– ● ●	– ● ●	– ● ●	– ● ●	– ● ●	– ● ●	● ●	– ●

● = als Sonderausstattung lieferbar ○ = Serienausstattung – = kein Angebot. Erläuterungen zu den Fußnoten finden Sie auf den Seiten 154/155.

(C) auto-preisliste.de. Datennutzung ist nur zum privaten Gebrauch gestattet

Archiv: www.auto-preisliste.de

		Bestellschlüssel	**EUR inkl. 19 % MwSt.**[1] EUR ohne MwSt.[1]	**Q5**	**Q5/Q5 Sportback advanced**	**Q5/Q5 Sportback S line**	**Q5 50 TFSI e**	**Q5/Q5 Sportback 50 TFSI e advanced**	**Q5/Q5 Sportback 50 TFSI e S line**	**Q5/Q5 Sportback 55 TFSI e S line**	**SQ5/SQ5 Sportback**
Audi connect Schlüssel[6,7]	Ihr Android-Smartphone[8] wird zum digitalen Fahrzeugschlüssel. Es übernimmt Funktionen wie Öffnen und Schließen des Fahrzeugs. Nach der Ablage Ihres Smartphones in die universelle Handyablage können Sie den Motor starten, um Ihre Fahrt zu beginnen. Der Audi connect Schlüssel benötigt ein geeignetes Android-Smartphone[8], das den kontaktlosen Übertragungsstandard Near Field Communication (NFC) unterstützt. Zum Öffnen oder Schließen wird das Smartphone unmittelbar an den Griff der Fahrertür gehalten. Nach dem Öffnen kann das Gerät in der universellen Handyablage abgelegt werden, um den Motor starten zu können. Die Funktion des Audi connect Schlüssels ist, abhängig vom Smartphone[8], auch bei schwachem oder leerem Akku des Geräts sichergestellt. Der Audi connect Schlüssel bietet: ▸ bis zu 5 digitale Fahrzeugschlüssel ▸ eine NFC-fähige Schlüsselkarte zur schnellen Weitergabe an Dritte (z. B. Parkservice) Flexible Schlüsselweitergabe. Sie können bis zu fünf digitale Fahrzeugschlüssel an Kollegen, Freunde oder Familie einfach und bequem über die myAudi App[9,10] auf Ihrem Smartphone weitergeben. Somit gehört eine persönliche Übergabe des Fahrzeugschlüssels der Vergangenheit an. Außerdem wird Ihnen für den Fall, dass Sie Ihren Audi schnell an Dritte weitergeben müssen (z. B. bei einem Parkservice), zusätzlich eine NFC-fähige Karte ausgeliefert, die nach Aktivierung dieselben Funktionen bietet wie der Audi connect Schlüssel auf Ihrem kompatiblen Android-Smartphone[8]. Neben einem kompatiblen Gerät[8] benötigen Sie einen aktivierten und verifizierten myAudi Account[11], um den Dienst nutzen zu können. Zudem wird vorausgesetzt, dass Sie Hauptnutzer des Fahrzeugs sind, für das Sie einen Audi connect Schlüssel vergeben möchten. Die myAudi Smartphone-App zur Vergabe und Verwaltung der digitalen Fahrzeugschlüssel ist kostenlos erhältlich.	2F1	**120,–** 100,84	●	●	●	●	●	●	●	●
Gepäckraumklappe elektrisch öffnend und schließend	Über einen Druck auf die Taste auf dem Fahrzeugschlüssel, die Taste in der Fahrertür oder auf die Softtouch-Taste des Gepäckraumklappengriffs kann die Gepäckraumklappe elektrisch geöffnet werden. Ebenso einfach und bequem wie das Öffnen ist auch das Schließen der Gepäckraumklappe: Dafür genügt ein Druck auf die Taste an der Innenseite der Gepäckraumklappe, die Taste in der Fahrertür oder die Taste auf dem Fahrzeugschlüssel (in Verbindung mit dem optionalen Komfortschlüssel). Eine Zuziehhilfe erleichtert das manuelle Schließen, wenn es erforderlich ist. Das Öffnen der Gepäckraumklappe bei niedrigen Deckenhöhen wird durch einen programmierbaren Öffnungswinkel noch komfortabler und sicherer. In Verbindung mit dem optionalen Komfortschlüssel ist eine Fußgeste (Kick-Bewegung) am Heck ausreichend, um die Gepäckraumklappe zu öffnen.			○	○	○	○	○	○	○	○
Wegfahrsperre elektronisch	integriert in das Motorsteuergerät, automatische Aktivierung durch Fahrzeugschlüssel			○	○	○	○	○	○	○	○

(C) auto-preisliste.de: Dateinutzung ist nur zum privaten Gebrauch gestattet

Schließsysteme

Archiv: www.auto-preisliste.de

		Bestellschlüssel	**EUR inkl. 19 % MwSt.**[1] EUR ohne MwSt.[1]	**Q5**	**Q5/Q5 Sportback advanced**	**Q5/Q5 Sportback S line**	**Q5 50 TFSI e**	**Q5/Q5 Sportback 50 TFSI e advanced**	**Q5/Q5 Sportback 50 TFSI e S line**	**Q5/Q5 Sportback 55 TFSI e S line**	**SQ5/SQ5 Sportback**
Garagentoröffner	Zum fernbedienten Öffnen von grundsätzlich funkfernbedienbaren Garagen- und Außentoren sowie Sicherheitssystemen und Beleuchtungsanlagen wird eine in das neue Bedienkonzept integrierte Steuerungs-/Sendeeinheit verwendet. Diese Funkfernbedienung ist individuell programmierbar. Touchscreen-Felder zur Bedienung können individuell benannt werden. Es können insgesamt bis zu drei verschiedene funkfernbedienbare Garagen- und Außentore oder Sicherheitssysteme und Beleuchtungsanlagen gespeichert werden. Bei Annäherung an den gespeicherten Standort erscheint eine entsprechende Benachrichtigung zur Auslösung des Sendevorgangs. Zur Einrichtung des Systems steht eine benutzerfreundliche, geführte Programmierunterstützung über das MMI mit passenden Bordbuchinformationen zur Verfügung. Nicht kompatible Systeme können durch Installation eines Universalempfängers empfangsbereit gemacht werden. Zugehörige Informationen sowie Hinweise zu kompatiblen Handsendern erhalten Sie bei Ihrem Audi Partner oder über www.eurohomelink.com.	VC2	**235,–** 197,48	●	●	●	●	●	●	●	●

● = als Sonderausstattung lieferbar ○ = Serienausstattung – = kein Angebot. Erläuterungen zu den Fußnoten finden Sie auf den Seiten 154/155.

(C) auto-preisliste.de. Datennutzung ist nur zum privaten Gebrauch gestattet

Archiv: www.auto-preisliste.de

Verglasung

		Bestellschlüssel	EUR inkl. 19 % MwSt.[1] EUR ohne MwSt.[1]	Q5	Q5/Q5 Sportback advanced	Q5/Q5 Sportback S line	Q5 50 TFSI e	Q5/Q5 Sportback 50 TFSI e advanced	Q5/Q5 Sportback 50 TFSI e S line	Q5/Q5 Sportback 55 TFSI e S line	SQ5/SQ5 Sportback
Klarglas				○	○	○	○	○	○	○	○
Wärmeschutzverglasung	▸ für Heckscheibe, Tür- und Seitenscheiben ▸ grün getönt ▸ Heckscheibe beheizbar, mit Zeitschaltung			○	○	○	○	○	○	○	○
Frontscheibe in Akustikverglasung	▸ Frontscheibe in Wärmeschutzverglasung, grün getönt ▸ verbesserte Außengeräuschdämmung			○	○	○	○	○	○	○	○
Akustikverglasung für Türscheiben vorn	Vordere Türscheiben in Akustikverglasung sorgen für eine verbesserte Außengeräuschdämmung.	VW5	**150,–** 126,05	●	●	●	●	●	●	●	●
Frontscheibe in Klimakomfort- und Akustikverglasung, drahtlos beheizbar	Die Frontscheibe in Klimakomfort- und Akustikverglasung vermindert das Beschlagen und unterstützt beim Abtauen der Scheiben. Sie ist ohne sichtbeeinträchtigende Drähte ausgeführt und besitzt eine beheizte Wischerblattablage. Die Aktivierung der Beheizung erfolgt über die Defrost-Taste im Klimabedienteil. Zusätzlich vermindert die infrarotreflektierende Eigenschaft der Frontscheibe ein Aufheizen des Innenraums bei Sonneneinstrahlung. Dadurch kann der Energieverbrauch der Klimaanlage reduziert werden. Die Frontscheibe hat kein Sichtfenster für Telepassgeräte. Hinweis: nur in Verbindung mit Audi phone box erhältlich	4GR	**420,–** 352,94	●	●	●	●	●	●	●	●
Privacy-Verglasung 	Heckscheibe, hintere Tür- und Seitenscheiben abgedunkelt	QL5	**420,–** 352,94	●	●	●	●	●	●	●	●

(C) auto-preisliste.de: Dateinutzung ist nur zum privaten Gebrauch gestattet

Verglasung

Archiv: www.auto-preisliste.de

	Bestellschlüssel	EUR inkl. 19 % MwSt.[1] EUR ohne MwSt.[1]	Q5	Q5/Q5 Sportback advanced	Q5/Q5 Sportback S line	Q5 50 TFSI e	Q5/Q5 Sportback 50 TFSI e advanced	Q5/Q5 Sportback 50 TFSI e S line	Q5/Q5 Sportback 55 TFSI e S line	SQ5/SQ5 Sportback
Sonnenschutzrollo manuell für die Türscheiben hinten	3Y4	**200,–** 168,07	●	●	●	●	●	●	●	●

● = als Sonderausstattung lieferbar ○ = Serienausstattung – = kein Angebot. Erläuterungen zu den Fußnoten finden Sie auf den Seiten 154/155.

(C) auto-preisliste.de. Datennutzung ist nur zum privaten Gebrauch gestattet

Archiv: www.auto-preisliste.de

Weitere Außenausstattungen

		Bestellschlüssel	EUR inkl. 19 % MwSt.[1] EUR ohne MwSt.[1]	Q5	Q5/Q5 Sportback advanced	Q5/Q5 Sportback S line	Q5 50 TFSI e	Q5/Q5 Sportback 50 TFSI e advanced	Q5/Q5 Sportback 50 TFSI e S line	Q5/Q5 Sportback 55 TFSI e S line	SQ5/SQ5 Sportback
Vorrüstung für Anhängevorrichtung	Die Vorrüstung beinhaltet die Vorbereitung der Steuergeräte sowie eine verstärkte Motorkühlung. Die Anhängevorrichtung zur Nachrüstung ist über Audi Original Zubehör erhältlich.	1D8	**190,–** 159,66	●	●	●	●	●	●	●	●
Anhängevorrichtung 	Die mechanisch schwenkbare Anhängevorrichtung lässt sich komfortabel über eine Auslösevorrichtung ent- bzw. verriegeln. Sie besitzt einen mechanisch schwenkbaren Kugelkopf mit elektrischer Entriegelung, der über eine Taste im Gepäckraum gesteuert wird. Der Kugelkopf wie auch die Kugelkopfstange sind aus geschmiedetem Stahl gefertigt. Die Gespannstabilisierung erfolgt während der Fahrt über die elektronische Stabilisierungskontrolle (ESC). Eine zusätzlich integrierte schwenkbare Systemsteckdose ermöglicht den Dauerbetrieb von elektrischen Geräten im Anhänger oder Wohnwagen auch während der Fahrt. Die Anhängevorrichtung sowie die Systemsteckdose können unsichtbar hinter die Stoßfängerschürze geschwenkt werden.	1D4	**1.000,–** 840,34	●	●	●	●	●	●	●	●
Modellbezeichnung gemäß neuer Leistungskennzeichnung				○	○	○	○	○	○	○	○
Ohne Typzeichen, Firmenzeichen und quattro Schriftzüge		2Z2	ohne Mehrpreis	●	●	●	●	●	●	●	●
Entfall Leistungs-/Technologie-Schriftzug		2Z7	ohne Mehrpreis	●	●	●	●	●	●	●	–
Entfall Modellbezeichnung und Leistungs-/ Technologie-Schriftzug		2Z0	ohne Mehrpreis	●	●	●	●	●	●	●	●
Trittbretter aus Edelstahl	Erleichtern u. a. das Verstauen von Utensilien in einer Ski- und Gepäckbox auf dem Dach. Die Gefahr, abzurutschen, wird durch Gummipads vermindert. Traglast jeweils 150 kg Hinweis: nicht in Verbindung mit dem Funktionspaket Reifen erhältlich	QT7	**1.000,–** 840,34	●	●	●	–	–	–	–	●

(C) auto-preisliste.de: Dateinutzung ist nur zum privaten Gebrauch gestattet

Interieur

Archiv: www.auto-preisliste.de

(C) auto-preisliste.de: Dateinutzung ist nur zum privaten Gebrauch gestattet

Archiv: www.auto-preisliste.de

(C) auto-preisliste.de: Dateinutzung ist nur zum privaten Gebrauch gestattet

Archiv: www.auto-preisliste.de

Design- und Ausstattungspakete

		Bestellschlüssel	EUR inkl. 19 % MwSt.[1] EUR ohne MwSt.[1]	Q5	Q5/Q5 Sportback advanced	Q5/Q5 Sportback S line	Q5 50 TFSI e	Q5/Q5 Sportback 50 TFSI e advanced	Q5/Q5 Sportback 50 TFSI e S line	Q5/Q5 Sportback 55 TFSI e S line	SQ5/SQ5 Sportback
Interieur design selection	Die Interieur design selection beinhaltet: ▸ Normalsitze vorn mit manueller Einstellung von Sitzhöhe, Sitzlängsposition, Lehnenneigung, Kopfstützen- und Gurthöhe ▸ Leder/Kunstleder mono.pur 550-Kombination mit Kontrastnähten, Sitzmittelbahn der Vordersitze und der beiden äußeren Fondsitze sowie die Sitzseitenwange auf der Fahrerseite im Einstiegsbereich in Leder schwarz, okapibraun, felsgrau oder atlasbeige; und mit Sitzseitenwangen, Kopfstützen, Mittelarmlehne vorn und hinten sowie mittlerem Fondsitz in Kunstleder mono.pur 550 schwarz, okapibraun, felsgrau oder atlasbeige; bei Sitzfarbe Schwarz mit Kontrastnähten in Felsgrau, bei Sitzfarben Okapibraun, Felsgrau und Atlasbeige mit Kontrastnähten in Granitgrau ▸ Interieurelemente in Kunstleder mit Mittelkonsole unten und Armauflage in den Türen in Kunstleder inklusive Kontrastnähten farblich auf die jeweilige Innenausstattungsfarbe abgestimmt ▸ Lederlenkrad im 3-Speichen-Design mit Multifunktion plus ▸ Dekoreinlagen Aluminium Satellit silber für Instrumententafel, Türverkleidung und Mittelkonsole ▸ Einstiegsleisten mit Aluminiumeinlegern vorn, beleuchtet ▸ Ambiente-Lichtpaket plus ▸ Fußmatten vorn und hinten aus Velours in Schwarz mit farblich auf die jeweilige Innenraumfarbe abgestimmten Kontrastnähten	WK8	**2.150,–** 1.806,72	●	●	●	●	●	●	●	–

● = als Sonderausstattung lieferbar ○ = Serienausstattung – = kein Angebot. Erläuterungen zu den Fußnoten finden Sie auf den Seiten 154/155.

(C) auto-preisliste.de. Datennutzung ist nur zum privaten Gebrauch gestattet

Archiv: www.auto-preisliste.de

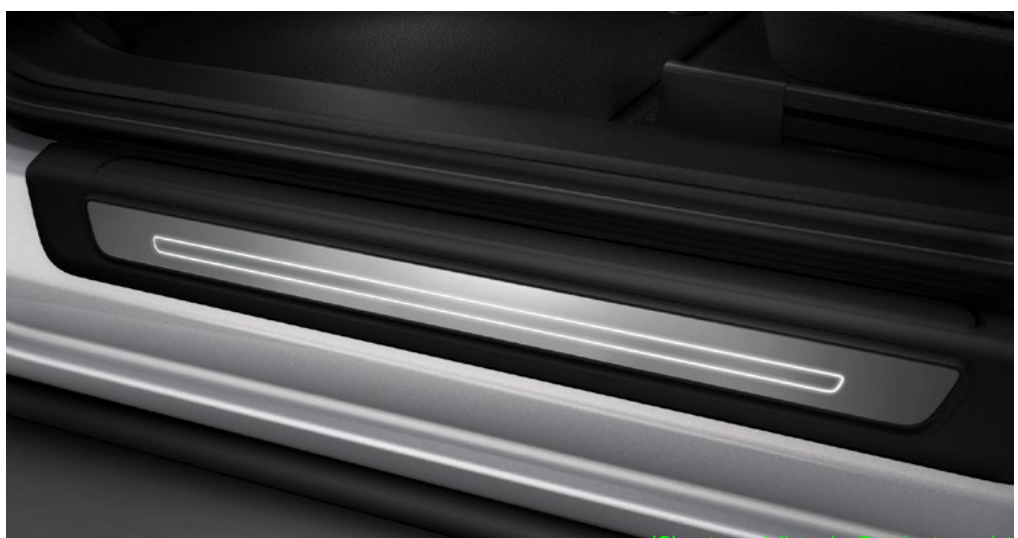

(C) auto-preisliste.de. Dateinutzung ist nur zum privaten Gebrauch gestattet

Archiv: www.auto-preisliste.de

Design- und Ausstattungspakete

		Bestellschlüssel	EUR inkl. 19 % MwSt.[1] EUR ohne MwSt.[1]	Q5	Q5/Q5 Sportback advanced	Q5/Q5 Sportback S line	Q5 50 TFSI e	Q5/Q5 Sportback 50 TFSI e advanced	Q5/Q5 Sportback 50 TFSI e S line	Q5/Q5 Sportback 55 TFSI e S line	SQ5/SQ5 Sportback
Interieur S line	Interieur S line beinhaltet: ▸ Sportsitze vorn mit manueller Einstellung von Sitzhöhe, Sitzlängsposition, Sitzneigung, Lehnenneigung, Kopfstützen- und Gurthöhe sowie mit ausgeprägten Sitzseitenwangen und ausziehbarer Oberschenkelauflage ▸ Stoff Sequenz/Leder-Kombination mit Sitzmittelbahn der Vordersitze und der beiden äußeren Fondsitze in Stoff Sequenz und mit Sitzseitenwangen und Kopfstützenmittelbahn in Leder schwarz mit Kontrastnähten und S-Prägung in den Lehnen der Vordersitze ▸ Lederlenkrad im 3-Speichen-Design mit Multifunktion plus inklusive Lenkradgriffen in perforiertem Leder und S-Emblem sowie Schalt- bzw. Wählhebelmanschette mit farblich auf die jeweilige Innenausstattungsfarbe abgestimmten Kontrastnähten ▸ Dekoreinlagen Aluminium matt gebürstet für Instrumententafel, Türverkleidung und Mittelkonsole ▸ Akzentflächen schwarz glänzend an Ausströmern und Einsatz der Mittelkonsole ▸ Einstiegsleisten mit Aluminiumeinlegern vorn, beleuchtet, mit S-Schriftzug ▸ Pedalerie und Fußstütze in Edelstahl ▸ Dachhimmel in Stoff schwarz ▸ Fußmatten vorn und hinten aus Velours in Schwarz mit farblich auf die jeweilige Innenraumfarbe abgestimmten Kontrastnähten	WQS	**2.150,–** 1.806,72	●	●	●	●	●	●	●	–

● = als Sonderausstattung lieferbar ○ = Serienausstattung – = kein Angebot. Erläuterungen zu den Fußnoten finden Sie auf den Seiten 154/155.

(C) auto-preisliste.de. Datennutzung ist nur zum privaten Gebrauch gestattet

Archiv: www.auto-preisliste.de

(C) auto-preisliste.de: Dateinutzung ist nur zum privaten Gebrauch gestattet

Archiv: www.auto-preisliste.de

Design- und Ausstattungspakete

		Bestellschlüssel	EUR inkl. 19 % MwSt.[1] EUR ohne MwSt.[1]	Q5	Q5/Q5 Sportback advanced	Q5/Q5 Sportback S line	Q5 50 TFSI e	Q5/Q5 Sportback 50 TFSI e advanced	Q5/Q5 Sportback 50 TFSI e S line	Q5/Q5 Sportback 55 TFSI e S line	SQ5/SQ5 Sportback
Designpaket cognacbraun/schwarz Audi exclusive	Designpaket cognacbraun/schwarz Audi exclusive für Sportsitze vorn beinhaltet: ▸ Sitzmittelbahnen mit Rautensteppung, Sitzseitenwangen, Kopfstützen, Mittelarmlehne vorn, Türarmauflagen und Mittelkonsole seitlich in Leder Feinnappa cognacbraun mit Kontrastnähten in Schwarz ▸ S-Prägung in den Lehnen der Vordersitze ▸ Lederlenkrad im 3-Speichen-Design mit Multifunktion plus und Lenkradkranz links und rechts sowie Wählhebelkauf in perforiertem Leder ▸ Bedienelemente in Leder schwarz mit Kontrastnähten in Cognacbraun ▸ Türverkleidungseinsätze in Alcantara schwarz ▸ Fußmatten und Keder in Schwarz mit Nähten in Cognacbraun Alcantara ist ein Mikrofaservlies. Ein Angebot der Audi Sport GmbH Hinweis: nicht für Q5 Sportback und SQ5 Sportback erhältlich; nur in Verbindung mit Leder Feinnappa mit S-Prägung, Interieur S line, Rücksitzbank plus und Interieurelementen in Kunstleder erhältlich	YVI	**4.850,–** 4.075,63	●	●/–	●/–	●/–	●/–	●/–	●/–	●/–
Businesspaket	Das Businesspaket beinhaltet: ▸ Audi phone box ▸ MMI Navigation plus (inkl. Fahrerinformationssystem mit Farbdisplay) ▸ Audi virtual cockpit ▸ Sitzheizung vorn ▸ Innenspiegel automatisch abblendend ▸ Außenspiegel elektrisch einstell-, beheiz- und anklappbar, beidseitig automatisch abblendend inkl. Bordsteinautomatik für den Beifahrerspiegel ▸ Fernlichtassistent ▸ Sonnenschutzrollo, manuell für Türscheiben hinten Hinweis: nur in Verbindung mit Lederlenkrad im 3-Speichen-Design mit Multifunktion plus erhältlich	W1E	**2.750,–** 2.310,92	–	–	–	–	–	–	–	●
			2.990,– 2.512,61	●	●	●	●	●	●	●	–

● = als Sonderausstattung lieferbar ○ = Serienausstattung – = kein Angebot. Erläuterungen zu den Fußnoten finden Sie auf den Seiten 154/155.

(C) auto-preisliste.de. Datennutzung ist nur zum privaten Gebrauch gestattet

Archiv: www.auto-preisliste.de

Sitzbezüge und Lederausstattungen

Farbe (Bestellschlüssel)	Schwarz (YM)	Okapibraun (BC)	Felsgrau (EA)	Atlasbeige (EL)
Normalsitze vorn	▸ Stoff Synonym ▸ Leder/Kunstleder mono.pur 550-Kombination	▸ Leder/Kunstleder mono.pur 550-Kombination	▸ Leder/Kunstleder mono.pur 550-Kombination	▸ Leder/Kunstleder mono.pur 550-Kombination
Sportsitze vorn	▸ Stoff Impressum ▸ Mikrofaser/Leder-Kombination ▸ Leder/Kunstleder mono.pur 550-Kombination	▸ Leder/Kunstleder mono.pur 550-Kombination*	▸ Mikrofaser/Leder-Kombination ▸ Leder/Kunstleder mono.pur 550-Kombination*	▸ Leder/Kunstleder mono.pur 550-Kombination*
Schalttafel oben	**Schwarz**	**Schwarz**	**Schwarz**	**Schwarz**
Schalttafel unten	**Schwarz**	**Schwarz**	**Felsgrau**	**Atlasbeige**
Türbrüstung	**Schwarz**	**Schwarz**	**Schwarz**	**Schwarz**
Türspiegel	**Schwarz**	**Schwarz**	**Felsgrau**	**Atlasbeige**
Türverkleidung	**Schwarz**	**Schwarz**	**Schwarz**	**Schwarz**
Mittelkonsole	**Schwarz**	**Schwarz**	**Felsgrau**	**Atlasbeige**
Türarmauflage	**Schwarz**	**Okapibraun**	**Felsgrau**	**Atlasbeige**
Wählhebel/Lenkrad	**Schwarz**	**Schwarz**	**Schwarz**	**Schwarz**
Sitzbezug/Mittelarmlehne	**Schwarz**	**Okapibraun**	**Felsgrau**	**Atlasbeige**
Sicherheitsgurte	**Schwarz**	**Schwarz**	**Schwarz**	**Atlasbeige**
Teppichboden	**Schwarz**	**Schwarz**	**Schwarz**	**Schwarz**
Dachhimmel	**Titangrau**	**Titangrau**	**Titangrau**	**Atlasbeige**
Hutablage	**Schwarz**	**Schwarz**	**Schwarz**	**Schwarz**

* Mit Sitzbelüftung erhältlich.

(C) auto-preisliste.de: Dateinutzung ist nur zum privaten Gebrauch gestattet

Archiv: www.auto-preisliste.de

Sitzbezüge und Lederausstattungen

Audi design selection					
Farbe (Bestellschlüssel)	Schwarz (YS)**	Okapibraun (BG)**	Felsgrau (EM)**	Atlasbeige (EN)**	Criollobraun (BW)
Normalsitze vorn	▸ Leder/Kunstleder mono.pur 550-Kombination mit Kontrastnaht	▸ Leder/Kunstleder mono.pur 550-Kombination mit Kontrastnaht	▸ Leder/Kunstleder mono.pur 550-Kombination mit Kontrastnaht	▸ Leder/Kunstleder mono.pur 550-Kombination mit Kontrastnaht	–
Sportsitze vorn	▸ Leder/Kunstleder mono.pur 550-Kombination mit Kontrastnaht und Biese*	▸ Leder/Kunstleder mono.pur 550-Kombination mit Kontrastnaht und Biese*	▸ Leder Feinnappa design selection	▸ Leder/Kunstleder mono.pur 550-Kombination mit Kontrastnaht und Biese*	▸ Leder Feinnappa design selection
Schalttafel oben	**Schwarz**	**Schwarz**	**Schwarz**	**Schwarz**	**Schwarz**
Schalttafel unten	**Schwarz**	**Schwarz**	**Felsgrau**	**Atlasbeige**	**Schwarz**
Türbrüstung	**Schwarz**	**Schwarz**	**Schwarz**	**Schwarz**	**Schwarz**
Türspiegel	**Schwarz**	**Schwarz**	**Felsgrau**	**Atlasbeige**	**Schwarz**
Türverkleidung	**Schwarz**	**Schwarz**	**Schwarz**	**Schwarz**	**Schwarz**
Mittelkonsole	**Schwarz**	**Schwarz**	**Felsgrau**	**Atlasbeige**	**Schwarz**
Türarmauflage (Kontrastnaht)	**Schwarz** (Felsgrau)	**Okapibraun** (Granitgrau)	**Felsgrau** (Granitgrau)	**Atlasbeige** (Granitgrau)	**Criollobraun** (Admiralblau)
Wählhebel/Lenkrad	**Schwarz**	**Schwarz**	**Schwarz**	**Schwarz**	**Schwarz**
Sitzbezug/Mittelarmlehne (Kontrastnaht)	**Schwarz** (Felsgrau)	**Okapibraun** (Granitgrau)	**Felsgrau** (Granitgrau)	**Atlasbeige** (Granitgrau)	**Criollobraun** (Admiralblau)
Sicherheitsgurte	**Schwarz**	**Schwarz**	**Schwarz**	**Atlasbeige**	**Schwarz**
Teppichboden	**Schwarz**	**Schwarz**	**Schwarz**	**Schwarz**	**Schwarz**
Dachhimmel	**Titangrau**	**Titangrau**	**Titangrau**	**Atlasbeige**	**Titangrau**
Hutablage	**Schwarz**	**Schwarz**	**Schwarz**	**Schwarz**	**Schwarz**

* Mit Sitzbelüftung erhältlich. ** Auch ohne design selction erhältlich; in Verbindung mit Interieurelementen in Kunstleder (7HB) und Normalsitzen vorn in Leder/Kunstleder mono.pur 550-Kombination mit Kontrastnaht.

(c) auto-preisliste.de: Datennutzung ist nur zum privaten Gebrauch gestattet

Archiv: www.auto-preisliste.de

S line			
Farbe (Bestellschlüssel)	Schwarz (EI)	Rotorgrau (OQ)	Karmesinrot (QY)***
Normalsitze vorn	–	–	–
Sportsitze vorn	▸ Stoff Sequenz/Leder-Kombination ▸ Mikrofaser Dinamica Frequenz/Leder-Kombination mit S-Prägung ▸ Leder Feinnappa mit S-Prägung	▸ Mikrofaser Dinamica Frequenz/Leder-Kombination mit S-Prägung ▸ Leder Feinnappa mit S-Prägung	▸ Mikrofaser Dinamica Frequenz/Leder-Kombination mit S-Prägung ▸ Leder Feinnappa mit S-Prägung
Schalttafel oben	**Schwarz**	**Schwarz**	**Schwarz**
Schalttafel unten	**Schwarz**	**Schwarz**	**Schwarz**
Türbrüstung	**Schwarz**	**Schwarz**	**Schwarz**
Türspiegel	**Schwarz**	**Schwarz**	**Schwarz**
Türverkleidung	**Schwarz**	**Schwarz**	**Schwarz**
Mittelkonsole	**Schwarz**	**Schwarz**	**Schwarz**
Türarmauflage (Kontrastnaht)	**Schwarz** (Felsgrau)	**Rotorgrau** (Anthrazit)	**Schwarz** (Karmesinrot)
Wählhebel/Lenkrad (Kontrastnaht)	**Schwarz** (Felsgrau)	**Schwarz** (Felsgrau)	**Schwarz** (Karmesinrot)
Sitzbezug/Mittelarmlehne (Kontrastnaht)	**Schwarz** (Felsgrau)	**Rotorgrau** (Anthrazit)	**Schwarz** (Karmesinrot)
Sicherheitsgurte	**Schwarz**	**Schwarz**	**Schwarz**
Teppichboden	**Schwarz**	**Schwarz**	**Schwarz**
Dachhimmel	**Schwarz**	**Schwarz**	**Schwarz**
Hutablage	**Schwarz**	**Schwarz**	**Schwarz**

*** Nur in Verbindung mit Farbnähte in Rot Audi Sport (YYB) bestellbar.

(C) auto-preisliste.de: Dateinutzung ist nur zum privaten Gebrauch gestattet

Archiv: www.auto-preisliste.de

Sitzbezüge und Lederausstattungen

SQ5 SQ5 Sportback			
Farbe (Bestellschlüssel)	Schwarz (EI)	Rotorgrau (OQ)	Magmarot (AU)
Sportsitze vorn	▸ Leder/Kunstleder mono.pur 550-Kombination mit Kontrastnaht und Biese* ▸ Mikrofaser Dinamica Frequenz/Leder-Kombination mit S-Prägung ▸ Leder Feinnappa mit S-Prägung	▸ Mikrofaser Dinamica Frequenz/Leder-Kombination mit S-Prägung ▸ Leder Feinnappa mit S-Prägung	▸ Leder Feinnappa mit S-Prägung
Schalttafel oben	**Schwarz**	**Schwarz**	**Schwarz**
Schalttafel unten	**Schwarz**	**Schwarz**	**Schwarz**
Türbrüstung	**Schwarz**	**Schwarz**	**Schwarz**
Türspiegel	**Schwarz**	**Schwarz**	**Schwarz**
Türverkleidung	**Schwarz**	**Schwarz**	**Schwarz**
Mittelkonsole	**Schwarz**	**Schwarz**	**Schwarz**
Türarmauflage (Kontrastnaht)	**Schwarz** (Felsgrau)	**Rotorgrau** (Anthrazit)	**Schwarz** (Magmarot)
Wählhebel/Lenkrad (Kontrastnaht)	**Schwarz** (Felsgrau)	**Schwarz** (Felsgrau)	**Schwarz** (Magmarot)
Sitzbezug/Mittelarmlehne (Kontrastnaht)	**Schwarz** (Felsgrau)	**Rotorgrau** (Anthrazit)	**Magmarot** (Granitgrau)
Sicherheitsgurte	**Schwarz**	**Schwarz**	**Schwarz**
Teppichboden	**Schwarz**	**Schwarz**	**Schwarz**
Dachhimmel	**Schwarz**	**Schwarz**	**Schwarz**
Hutablage	**Schwarz**	**Schwarz**	**Schwarz**

(C) auto-preisliste.de: Dateinutzung ist nur zum privaten Gebrauch gestattet

* Mit Sitzbelüftung erhältlich.

Archiv: www.auto-preisliste.de

		Bestellschlüssel	EUR inkl. 19 % MwSt.[1] EUR ohne MwSt.[1]	Q5	Q5/Q5 Sportback advanced	Q5/Q5 Sportback S line	Q5 50 TFSI e	Q5/Q5 Sportback 50 TFSI e advanced	Q5/Q5 Sportback 50 TFSI e S line	Q5/Q5 Sportback 55 TFSI e S line	SQ5/SQ5 Sportback
Stoff Synonym	Stoff Synonym für Normalsitze vorn beinhaltet: ▸ Sitzmittelbahn in Stoff Synonym schwarz ▸ Sitzseitenwangen, Kopfstützen und Mittelarmlehne vorn in Stoff uni schwarz			○	○	○	○	○	○	–	–
Stoff Impressum	Stoff Impressum für Sportsitze vorn beinhaltet: ▸ Sitzmittelbahn in Stoff Impressum schwarz ▸ Sitzseitenwangen, Kopfstützenmittelbahn, Mittelarmlehne vorn in Stoff uni schwarz	N0W	ohne Mehrpreis	●	●	●	●	●	●	○	–
Stoff Sequenz/Leder-Kombination	Stoff Sequenz/Leder-Kombination für Interieur S line (Sportsitze vorn): ▸ Sitzmittelbahn in Stoff Sequenz schwarz ▸ Sitzseitenwangen und Kopfstützenmittelbahn in Leder schwarz mit Kontrastnähten ▸ S-Prägung in den Lehnen der Vordersitze Lederanteil: Die Prägung des Leders akzentuiert die hochwertige Anmutung des Fahrzeuginnenraums. Das chromfrei gegerbte, gedeckte Leder mit kompletter Durchfärbung und der Oberflächenschutz vermitteln Hochwertigkeit und sorgen für Langlebigkeit, Pflegeleichtigkeit und Lichtechtheit.	N7V	ohne Mehrpreis	●	●	●	●	●	●	●	–
Mikrofaser Dinamica Frequenz/Leder-Kombination mit S-Prägung	Mikrofaser Dinamica Frequenz/Leder-Kombination mit S-Prägung für Interieur S line (Sportsitze vorn): ▸ Sitzmittelbahn in Mikrofaser Frequenz schwarz oder rotorgrau ▸ Sitzseitenwangen, Kopfstützenmittelbahn und Mittelarmlehne in Leder schwarz oder rotorgrau mit Kontrastnähten ▸ S-Prägung in den Lehnen der Vordersitze Mikrofaser ist ein atmungsaktives Mikrofaservlies mit sportlicher Optik. Die Prägung des Leders akzentuiert die exklusive Anmutung des Fahrzeuginnenraums. Das chromfrei gegerbte, gedeckte Leder mit kompletter Durchfärbung und der Oberflächenschutz vermitteln Hochwertigkeit und sorgen für Langlebigkeit, Pflegeleichtigkeit und Lichtechtheit.	N5K	**500,–** 420,17	●	●	●	●	●	●	●	○
Mikrofaser Dinamica Frequenz/Leder-Kombination	Mikrofaser Dinamica Frequenz/Leder-Kombination für Sportsitze vorn beinhaltet: ▸ Sitzmittelbahnen der Vordersitze und der beiden äußeren Sitzplätze im Fond in Mikrofaser schwarz oder felsgrau ▸ Sitzseitenwangen, Kopfstützen, mittlerer Sitz im Fond und Mittelarmlehne in Leder schwarz oder felsgrau Mikrofaser ist ein atmungsaktives Vlies mit sportlicher Optik. Die Prägung des Leders akzentuiert die exklusive Anmutung des Fahrzeuginnenraums. Das chromfrei gegerbte, gedeckte Leder mit kompletter Durchfärbung und der Oberflächenschutz vermitteln Hochwertigkeit und sorgen für Langlebigkeit, Pflegeleichtigkeit und Lichtechtheit.	N5J	**1.300,–** 1.092,44	●	●	●	●	●	●	●	–

● = als Sonderausstattung lieferbar ○ = Serienausstattung – = kein Angebot. Erläuterungen zu den Fußnoten finden Sie auf den Seiten 154/155.

(C) auto-preisliste.de. Dateinutzung ist nur zum privaten Gebrauch gestattet

Archiv: www.auto-preisliste.de

Sitzbezüge und Lederausstattungen

		Bestellschlüssel	EUR inkl. 19 % MwSt.[1] EUR ohne MwSt.[1]	Q5	Q5/Q5 Sportback advanced	Q5/Q5 Sportback S line	Q5 50 TFSI e	Q5/Q5 Sportback 50 TFSI e advanced	Q5/Q5 Sportback 50 TFSI e S line	Q5/Q5 Sportback 55 TFSI e S line	SQ5/SQ5 Sportback
Leder/Kunstleder mono.pur 550-Kombination mit Kontrastnaht	Leder/Kunstleder mono.pur 550-Kombination mit Kontrastnähten für Normalsitze vorn beinhaltet: ▸ Sitzmittelbahn der Vordersitze und der beiden äußeren Fondsitze sowie die Sitzseitenwange auf der Fahrerseite im Einstiegsbereich in Leder schwarz, okapibraun, felsgrau oder atlasbeige ▸ Sitzseitenwangen, Kopfstützen, Mittelarmlehne vorn und hinten sowie mittlerer Fondsitz in Kunstleder mono.pur 550 schwarz, okapibraun, felsgrau oder atlasbeige ▸ bei Sitzfarbe Schwarz mit Kontrastnähten in Felsgrau, bei Sitzfarben Okapibraun, Felsgrau und Atlasbeige mit Kontrastnähten in Granitgrau Lederanteil: Die Prägung des Leders akzentuiert die elegante Anmutung des Fahrzeuginnenraums. Das chromfrei gegerbte, gedeckte Leder mit kompletter Durchfärbung und der Oberflächenschutz vermitteln Hochwertigkeit und sorgen für Langlebigkeit, Pflegeleichtigkeit und Lichtechtheit.	N1P	**1.070,–** 899,16	●	●	●	●	●	●	–	–
Leder/Kunstleder mono.pur 550-Kombination	Leder/Kunstleder mono.pur 550-Kombination für Normal- und Sportsitze vorn ohne Sitzbelüftung vorn beinhaltet: ▸ Sitzmittelbahn der Vordersitze und der beiden äußeren Fondsitze sowie Sitzseitenwange auf der Fahrerseite im Einstiegsbereich in Leder schwarz, okapibraun, felsgrau oder atlasbeige ▸ Sitzseitenwangen, Kopfstützen, Mittelarmlehne vorn und hinten sowie mittlerer Fondsitz in Kunstleder mono.pur 550 schwarz, okapibraun, felsgrau oder atlasbeige Leder/Kunstleder mono.pur 550-Kombination für Sportsitze vorn mit Sitzbelüftung vorn beinhaltet: ▸ Sitzmittelbahn der Vordersitze und die nicht belüftete Sitzmittelbahn der beiden äußeren Fondsitze in Leder perforiert sowie die Sitzseitenwange auf der Fahrerseite im Einstiegsbereich in Leder schwarz, okapibraun, felsgrau oder atlasbeige ▸ Sitzseitenwangen, mittleren Fondsitzplatz und Kopfstützen in Kunstleder mono.pur 550 schwarz, okapibraun, felsgrau oder atlasbeige Lederanteil: Die Prägung des Leders akzentuiert die elegante Anmutung des Fahrzeuginnenraums. Das chromfrei gegerbte, gedeckte Leder mit kompletter Durchfärbung und der Oberflächenschutz vermitteln Hochwertigkeit und sorgen für Langlebigkeit, Pflegeleichtigkeit und Lichtechtheit.	N1M	**1.070,–** 899,16	●	●	●	●	●	●	●	–

● = als Sonderausstattung lieferbar ○ = Serienausstattung – = kein Angebot. Erläuterungen zu den Fußnoten finden Sie auf den Seiten 154/155.

(C) auto-preisliste.de. Datennutzung ist nur zum privaten Gebrauch gestattet

Archiv: www.auto-preisliste.de

		Bestellschlüssel	**EUR inkl. 19 % MwSt.**[1] EUR ohne MwSt.[1]	**Q5**	**Q5/Q5 Sportback advanced**	**Q5/Q5 Sportback S line**	**Q5 50 TFSI e**	**Q5/Q5 Sportback 50 TFSI e advanced**	**Q5/Q5 Sportback 50 TFSI e S line**	**Q5/Q5 Sportback 55 TFSI e S line**	**SQ5/SQ5 Sportback**
Leder/Kunstleder mono.pur 550-Kombination mit Kontrastnaht und Biese	Leder/Kunstleder mono.pur 550-Kombination mit Kontrastnaht und Biese für Interieur design selection, Sportsitze vorn und Sitzheizung vorn: ▸ Sitzmittelbahn der Vordersitze und der beiden äußeren Fondsitze sowie die Sitzseitenwange auf der Fahrerseite im Einstiegsbereich in Leder schwarz, okapibraun, felsgrau oder atlasbeige ▸ Sitzseitenwangen, Kopfstützen, Mittelarmlehne vorn und hinten sowie mittlerer Fondsitz in Kunstleder mono.pur 550 schwarz, okapibraun, felsgrau oder atlasbeige ▸ bei Sitzfarbe Schwarz Kontrastnähte in Felsgrau, bei Sitzfarben Okapibraun, Felsgrau und Atlasbeige mit Kontrastnähten in Granitgrau ▸ Biese in Silber Leder/Kunstleder mono.pur 550-Kombination mit Kontrastnaht und Biese für Sportsitze vorn mit Sitzbelüftung beinhaltet: ▸ Sitzmittelbahn der Vordersitze und die nicht belüftete Sitzmittelbahn der beiden äußeren Fondsitze in Leder perforiert sowie die Sitzseitenwange auf der Fahrerseite im Einstiegsbereich in Leder schwarz, okapibraun, felsgrau oder atlasbeige ▸ Sitzseitenwangen, Kopfstützen, Mittelarmlehne vorn und hinten sowie mittleren Fondsitz in Kunstleder mono.pur 550 schwarz, okapibraun, felsgrau oder atlasbeige ▸ bei Sitzfarbe Schwarz Kontrastnähte in Felsgrau, bei Sitzfarben Okapibraun, Felsgrau und Atlasbeige mit Kontrastnähten in Granitgrau ▸ Biese in Silber Lederanteil: Die Prägung des Leders akzentuiert die elegante Anmutung des Fahrzeuginnenraums. Das chromfrei gegerbte, gedeckte Leder mit kompletter Durchfärbung und der Oberflächenschutz vermitteln Hochwertigkeit und sorgen für Langlebigkeit, Pflegeleichtigkeit und Lichtechtheit.	N1X	ohne Mehrpreis	●	●	●	●	●	●	●	●
Leder Feinnappa design selection	Leder Feinnappa design selection für Sportsitze vorn für Interieur design selection beinhaltet: ▸ Sitzmittelbahn, Sitzseitenwangen, Kopfstützen und Mittelarmlehne in Leder Feinnappa felsgrau mit Kontrastnähten und Biese in Granitgrau oder Criollobraun mit Kontrastnähten und Biese in Granitgrau ▸ Fußmatten in Granitgrau Lederanteil: chromfrei gegerbtes, gedecktes Leder. Die komplette Durchfärbung und der Oberflächenschutz vermitteln Hochwertigkeit und sorgen für Langlebigkeit und Lichtechtheit. Die gering ausgeprägte Lackschicht und die angenehm warme und atmungsaktive Oberfläche betonen den luxuriösen Charakter des Fahrzeuginnenraums.	N4X	**1.070,–** 899,16	●	●	●	●	●	●	●	–

(C) auto-preisliste.de: Dateinutzung ist nur zum privaten Gebrauch gestattet

Archiv: www.auto-preisliste.de

Sitzbezüge und Lederausstattungen

		Bestellschlüssel	EUR inkl. 19 % MwSt.[1] EUR ohne MwSt.[1]	Q5	Q5/Q5 Sportback advanced	Q5/Q5 Sportback S line	Q5 50 TFSI e	Q5/Q5 Sportback 50 TFSI e advanced	Q5/Q5 Sportback 50 TFSI e S line	Q5/Q5 Sportback 55 TFSI e S line	SQ5/SQ5 Sportback
Leder Feinnappa mit S-Prägung	Leder Feinnappa mit S-Prägung für Interieur S line (Sportsitze vorn) und Rücksitzbank plus: ▸ Sitzmittelbahn, Sitzseitenwangen, Kopfstützenmittelbahn und Mittelarmlehne in Leder Feinnappa schwarz mit Kontrastnähten in Felsgrau oder rotorgrau mit Kontrastnähten in Anthrazit ▸ Rautensteppung ▸ S-Prägung in den Lehnen der Vordersitze Lederanteil: chromfrei gegerbtes, gedecktes Leder. Die komplette Durchfärbung und der Oberflächenschutz vermitteln Hochwertigkeit und sorgen für Langlebigkeit und Lichtechtheit. Die gering ausgeprägte Lackschicht und die angenehm warme und atmungsaktive Oberfläche betonen den luxuriösen Charakter des Fahrzeuginnenraums.	N2R	**2.330,–** 1.957,98	●	●	●	●	●	●	●	●
Lederausstattung Feinnappa Audi exclusive	Die Sitzmittelbahnen, die Sitzseitenwangen, die Kopfstützen und die Mittelarmlehne vorn sind in Leder Feinnappa, die Türverkleidungseinsätze in Alcantara ausgeführt. Das Leder Feinnappa akzentuiert die sportliche Anmutung des Fahrzeuginnenraums. Das chromfrei gegerbte, gedeckte Leder mit kompletter Durchfärbung und der Oberflächenschutz vermitteln Hochwertigkeit und sorgen für Langlebigkeit und Lichtechtheit. Die gering ausgeprägte Lackschicht und die angenehm warme und atmungsaktive Oberfläche betonen den luxuriösen Charakter des Fahrzeuginnenraums. Wählbar aus dem Angebot der Hauptfarben Audi exclusive für Alcantara, das Leder und die Nähte: Alabasterweiß, Cognacbraun, Diamantsilber, Havannabraun, Jetgrau, Karmesinrot, Ozeanblau, Schwarz Die Farben des Leders sind zusätzlich wählbar aus dem Angebot der Serienfarben. Zusätzlich wählbar aus dem Angebot der Akzentfarben Audi exclusive für die Nähte: Alaskablau, Calendulagelb, Iguanagrün Alcantara ist ein Mikrofaservlies. Ein Angebot der Audi Sport GmbH	YS1	**3.250,–** 2.731,09	–	●	●	–	●	●	●	●
Erweiterte Lederausstattung Audi exclusive	Für die Armauflage in den Türen sowie der Mittelkonsole in Leder Feinnappa steht eine große Auswahl aus dem Angebot der Haupt- und Akzentfarben Audi exclusive zur Verfügung. Wählbar aus dem Angebot der Hauptfarben Audi exclusive für das Leder und die Nähte: Alabasterweiß, Cognacbraun, Diamantsilber, Havannabraun, Jetgrau, Karmesinrot, Ozeanblau, Schwarz Zusätzlich wählbar aus dem Angebot der Akzentfarben Audi exclusive für die Nähte: Alaskablau, Calendulagelb, Iguanagrün Ein Angebot der Audi Sport GmbH	YSI	**1.000,–** 840,34	●	●	●	●	●	●	●	●

(C) auto-preisliste.de: Dateinutzung ist nur zum privaten Gebrauch gestattet

Archiv: www.auto-preisliste.de

		Bestellschlüssel	EUR inkl. 19 % MwSt.[1] EUR ohne MwSt.[1]	Q5	Q5/Q5 Sportback advanced	Q5/Q5 Sportback S line	Q5 50 TFSI e	Q5/Q5 Sportback 50 TFSI e advanced	Q5/Q5 Sportback 50 TFSI e S line	Q5/Q5 Sportback 55 TFSI e S line	SQ5/SQ5 Sportback
Interieurelemente in Kunstleder	Interieurelemente in Kunstleder beinhalten: ▸ Mittelkonsole unten und Armauflage in den Türen in Kunstleder ▸ in Verbindung mit Interieur design selection oder Interieur S line Kontrastnähte farblich auf die jeweilige Innenausstattungsfarbe abgestimmt	7HB	**290,–** 243,70	●	●	●	●	●	●	●	●
Farbnähte in Rot Audi Sport	Für Interieur S line: ▸ Sitzbezüge in Leder Feinnappa mit S-Prägung schwarz oder Mikrofaser Dinamica Frequenz/Leder-Kombination mit S-Prägung schwarz mit Kontrastnähten in Karmesinrot ▸ Mittelarmlehne vorn in Leder schwarz mit Kontrastnähten in Karmesinrot ▸ Türverkleidungseinsätze in Dinamica schwarz ▸ Lederlenkrad im 3-Speichen-Design, unten abgeflacht, mit Multifunktion plus in Schwarz mit Kontrastnähten in Karmesinrot ▸ Schalt- bzw. Wählhebelknauf in Schwarz ▸ Schalt- bzw. Wählhebelmanschette in Leder Feinnappa schwarz mit Kontrastnähten in Karmesinrot ▸ Fußmatten und Keder in Schwarz mit Kontrastnähten in Karmesinrot ▸ Dekoreinlagen Aluminium matt gebürstet dunkel ▸ Einstiegsleisten mit Aluminiumeinleger vorn, beleuchtet, mit S-Schriftzug Hochwertige Lederqualitäten können wahlweise mit atmungsaktivem Mikrofaservlies kombiniert werden. Die Kontrastnähte in Karmesinrot betonen die Sportlichkeit des Interieurs. Auch einige weitere Interieurelemente, der Schalt- bzw. Wählhebelknauf und das Lederlenkrad in Schwarz sind mit Kontrastnähten in Karmesinrot versehen. An den Fußmatten mit Keder in Schwarz sind die Kontrastnähte ebenfalls in Karmesinrot. Ein Angebot der Audi Sport GmbH Hinweis: nur in Verbindung mit Ambiente-Lichtpaket und Interieurelementen in Kunstleder erhältlich; nicht für Q5 Sportback edition one erhältlich	YYB	**480,–** 403,36	●	●	●	●	●	●	●	–

● = als Sonderausstattung lieferbar ○ = Serienausstattung – = kein Angebot. Erläuterungen zu den Fußnoten finden Sie auf den Seiten 154/155.

(C) auto-preisliste.de. Dateinutzung ist nur zum privaten Gebrauch gestattet

Archiv: www.auto-preisliste.de

Sitze für Fahrer und Beifahrer

		Bestellschlüssel	EUR inkl. 19 % MwSt.[1] EUR ohne MwSt.[1]	Q5	Q5/Q5 Sportback advanced	Q5/Q5 Sportback S line	Q5 50 TFSI e	Q5/Q5 Sportback 50 TFSI e advanced	Q5/Q5 Sportback 50 TFSI e S line	Q5/Q5 Sportback 55 TFSI e S line	SQ5/SQ5 Sportback
Normalsitze vorn	Die Normalsitze vorn sind in Sitzhöhe, Sitzlängsposition, Lehnenneigung, Kopfstützenhöhe und Gurthöhe manuell einstellbar. Sie bieten angenehmen Sitzkomfort und können mit verschiedenen Sitzbezugmaterialien und -farben kombiniert werden.			○	○	○	○	○	○	–	–
Sportsitze vorn	Für die Sportsitze vorn steht eine Vielzahl manueller Einstellmöglichkeiten für Sitzhöhe, Sitzlängsposition, Lehnen- und Sitzneigung sowie Kopfstützen- und Gurthöhe zur Verfügung. Darüber hinaus bieten die Sportsitze vorn ausgeprägte Sitzseitenwangen und besitzen eine manuell ausziehbare Oberschenkelauflage.	Q1D	**330,–** 277,31	●	●	●	●	●	●	○	○
Vordersitze manuell einstellbar	mit manueller Einstellung von Sitzhöhe, Sitzlängsposition, Lehnenneigung, Kopfstützen- und Gurthöhe			○	○	○	○	○	○	○	–

● = als Sonderausstattung lieferbar ○ = Serienausstattung – = kein Angebot. Erläuterungen zu den Fußnoten finden Sie auf den Seiten 154/155.

(C) auto-preisliste.de. Datennutzung ist nur zum privaten Gebrauch gestattet

Archiv: www.auto-preisliste.de

		Bestellschlüssel	EUR inkl. 19 % MwSt.[1] EUR ohne MwSt.[1]	Q5	Q5/Q5 Sportback advanced	Q5/Q5 Sportback S line	Q5 50 TFSI e	Q5/Q5 Sportback 50 TFSI e advanced	Q5/Q5 Sportback 50 TFSI e S line	Q5/Q5 Sportback 55 TFSI e S line	SQ5/SQ5 Sportback
Vordersitze elektrisch einstellbar	mit elektrischer Einstellung von Sitzhöhe, Sitzlängsposition, Sitz- und Lehnenneigung	3L5	**765,–** 642,86	●	●	●	●	●	●	●	○
Vordersitze elektrisch einstellbar mit Memory-Funktion für den Fahrersitz und die Außenspiegel	Paketinhalte: ▸ 4-Wege-Lendenwirbelstütze für die Vordersitze ▸ Außenspiegel elektrisch einstell-, beheiz- und anklappbar, beidseitig automatisch abblendend, mit Memory-Funktion ▸ Vordersitze elektrisch einstellbar mit Memory-Funktion für den Fahrersitz Hinweis: nur in Verbindung mit Innenspiegel automatisch abblendend, rahmenlos erhältlich	PV3	**600,–** 504,20 **1.625,–** 1.365,55	– ● ●	– ● ●	– ● ●	– ● ●	– ● ●	– ● ●	– ● ●	● – –
Fahrersitz elektrisch einstellbar	mit elektrischer Einstellung von Sitzhöhe, Sitzlängsposition, Sitzneigung und Lehnenneigung für den Fahrersitz; Beifahrersitz manuell einstellbar	3PB	**400,–** 336,13	●	●	●	●	●	●	●	–
4-Wege-Lendenwirbelstütze für die Vordersitze	elektrisch, horizontal und vertikal einstellbar	7P1	**265,–** 222,69	●	●	●	●	●	●	●	○
Lendenwirbelstütze pneumatisch einstellbar mit Massagefunktion für die Vordersitze	Die Lendenwirbelstütze sorgt durch gezieltes Be- und Entlüften von drei Lordose-Blasen je Vordersitz für Unterstützung im Lendenwirbelbereich und ist über eine Lendenwirbelstützentaste am Sitz einstellbar. Die Massagefunktion umfasst drei verschiedene Programme, die zur gezielten Entspannung des Lendenwirbelbereichs entwickelt wurden. Diese können in drei Intensitäten eingestellt werden. Die Einstellung der Programme und der Intensität erfolgt über das MMI touch-Display. Zum Ein- beziehungsweise Ausschalten der Massagefunktion kann die Taste der Lendenwirbelstütze mit integrierter Massagedirekttaste genutzt werden. Ein Massagevorgang dauert circa 10 Minuten. Verfügbare Massageprogramme: ▸ Welle ▸ Stretch ▸ Kneten	8I6	**490,–** 411,76	●	●	●	●	●	●	●	●
Kopfstützen vorn	für die Vordersitze manuell in Gebrauchsposition einstellbar			○	○	○	○	○	○	○	○
variable Kopfstützen für die Vordersitze	mit manueller Einstellung von Kopfstützenhöhe und -abstand	5ZC	**125,–** 105,04	●	●	●	●	●	●	●	●
Mittelarmlehne vorn				○	○	○	○	○	○	○	–
Komfortmittelarmlehne vorn	in der Neigung einstellbar und in Längsrichtung verschiebbar oder komplett hochklappbar	6E3	**190,–** 159,66	●	●	●	●	●	●	●	○

(C) auto-preisliste.de: Dateinutzung ist nur zum privaten Gebrauch gestattet

Archiv: www.auto-preisliste.de

Sitze für Fahrer und Beifahrer

		Bestellschlüssel	EUR inkl. 19 % MwSt.[1] EUR ohne MwSt.[1]	Q5	Q5/Q5 Sportback advanced	Q5/Q5 Sportback S line	Q5 50 TFSI e	Q5/Q5 Sportback 50 TFSI e advanced	Q5/Q5 Sportback 50 TFSI e S line	Q5/Q5 Sportback 55 TFSI e S line	SQ5/SQ5 Sportback
Sitzheizung vorn	Die Sitzheizung beheizt die Sitz- und Lehnenmittelbahn sowie in Verbindung mit einer Lederausstattung und Sportsitzen vorn die Sitzseitenwangen der Vordersitze. Über die Direktwahltaste am Klimabedienteil ist die Sitzheizung für Fahrer- und Beifahrersitz individuell dreistufig einstellbar.	4A3	**380,–** 319,33	●	●	●	●	●	●	●	○
Sitzbelüftung vorn	Paketinhalte: ▸ 4-Wege-Lendenwirbelstütze für die Vordersitze ▸ Sitzbelüftung vorn ▸ Sportsitze vorn Die aktive Sitzbelüftung reguliert die Belüftung an der Sitz- und Lehnenmittelbahn. Auch bei hohen Außentemperaturen sorgt sie für ein angenehmes Sitzklima. Zur Belüftung wird Luft durch das perforierte Leder der Sitz- und Lehnenmittelbahn von Fahrer- und Beifahrersitz angesaugt. Die Stärke des Luftstroms ist in drei Stufen direkt am Klimabedienteil einstellbar. Der Unterkühlschutz wird durch automatische Beheizung erreicht. Hinweis: nur in Verbindung mit Leder/Kunstleder mono.pur 550-Kombination, Sitzheizung vorn, Vordersitzen elektrisch einstellbar, 3-Zonen-Komfortklimaautomatik und Rücksitzbank plus erhältlich	PS8	**1.145,–** 962,18	●	●	●	●	●	●	●	●
Kindersicherheitspaket	Robuste Haltevorrichtung zur praktischen Befestigung von ISOFIX-Kindersitzen auf dem Beifahrersitz. Das bewährte ISOFIX-System verbindet einfache Handhabung mit einem Schutz für Kinder im Fahrzeug. Der Deaktivierungsschalter des Beifahrerairbags sowie die elektrische Kindersicherung der hinteren Türen ergänzen die Schutzfunktionen.	PIH	**95,–** 79,83	●	●	●	●	●	●	●	●

● = als Sonderausstattung lieferbar ○ = Serienausstattung – = kein Angebot. Erläuterungen zu den Fußnoten finden Sie auf den Seiten 154/155.

(C) auto-preisliste.de. Datennutzung ist nur zum privaten Gebrauch gestattet

Sitze im Fond

Archiv: www.auto-preisliste.de

		Bestellschlüssel	EUR inkl. 19 % MwSt.[1] EUR ohne MwSt.[1]	Q5	Q5/Q5 Sportback advanced	Q5/Q5 Sportback S line	Q5 50 TFSI e	Q5/Q5 Sportback 50 TFSI e advanced	Q5/Q5 Sportback 50 TFSI e S line	Q5/Q5 Sportback 55 TFSI e S line	SQ5/SQ5 Sportback
Rücksitzlehne, geteilt umklappbar	▸ teilbar, im Verhältnis 40:20:40 oder vollständig umklappbar, mit Mittelarmlehne ▸ inklusive vier Verzurrösen im Gepäckraum, zur Fixierung von Gepäckstücken und Gegenständen, Einhängepunkte für das Gepäckraumnetz			○	○	○	–	–	–	–	○
Rücksitzbank plus 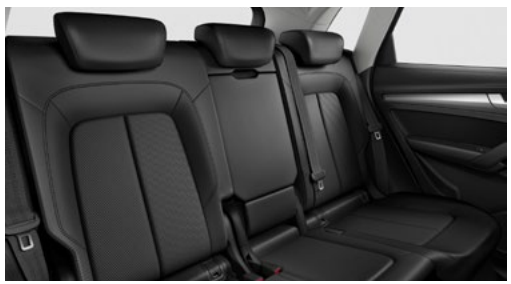	inkl. Längsverschiebung und Lehnenneigung, ausklappbare Mittelarmlehne mit zwei Getränkehaltern, Rücksitzlehne teilbar im Verhältnis 40:20:40 oder vollständig umklappbar; inklusive Durchladeeinrichtung, Lehnenfernentriegelung im Gepäckraum für die beiden äußeren Lehnenteile (für das kleinere Mittelteil keine eigene Fernentriegelung); Kopfstützen hinten in L-Form, manuell einstellbar	3NS	**350,–** 294,12	●	●	●	○	○	○	○	●
Sitzheizung vorn und hinten	Die Sitzheizung beheizt die Sitz- und Lehnenmittelbahn der Vorder- und der äußeren Fondsitze sowie in Verbindung mit einer Lederausstattung und Sportsitzen vorn die Sitzseitenwangen der Vordersitze. Über die Direktwahltaste am Klimabedienteil ist die Sitzheizung für Fahrer- und Beifahrersitz individuell dreistufig einstellbar. Die äußeren Fondsitze sind ebenfalls dreistufig getrennt regelbar. Hinweis: nur in Verbindung mit 3-Zonen-Komfortklimaautomatik und Lederausstattung erhältlich	4A4	**310,–** 260,50 **690,–** 579,83	– ● ●	– ● ●	– ● ●	– ● ●	– ● ●	– ● ●	– ● ●	● – ●
Kindersitzbefestigung ISOFIX und Top Tether für die äußeren Fondsitze	Robuste Haltevorrichtung zur praktischen Befestigung von ISOFIX-Kindersitzen auf den äußeren Sitzen der Rücksitzbank. Mit dem sogenannten Top Tether steht ein zusätzlicher Befestigungspunkt oben am Sitz zur Verfügung. Das bewährte ISOFIX-System verbindet einfache Handhabung mit einem Schutz für Kinder im Fahrzeug.			○	○	○	○	○	○	○	○

(C) auto-preisliste.de: Dateinutzung ist nur zum privaten Gebrauch gestattet

Archiv: www.auto-preisliste.de

Dekorelemente

	Bestellschlüssel	EUR inkl. 19 % MwSt.[1] EUR ohne MwSt.[1]	Q5	Q5/Q5 Sportback advanced	Q5/Q5 Sportback S line	Q5 50 TFSI e	Q5/Q5 Sportback 50 TFSI e advanced	Q5/Q5 Sportback 50 TFSI e S line	Q5/Q5 Sportback 55 TFSI e S line	SQ5/SQ5 Sportback
Dekoreinlagen										
▸ **Micrometallic silber** für Instrumententafel, Türverkleidungen und Mittelkonsole			○	○	○	○	○	○	○	–
▸ **Aluminium Rhombus** für Instrumententafel, Türverkleidungen und Mittelkonsole	5MF	**270,–** 226,89	●	●	●	●	●	●	●	–
▸ **Aluminium Satellit silber** für Instrumententafel, Türverkleidungen und Mittelkonsole Hinweis: nur in Verbindung mit Interieur design selection erhältlich	5MD	**270,–** 226,89	●	●	●	●	●	●	●	–
▸ **Aluminium matt gebürstet** für Instrumententafel, Türverkleidungen und Mittelkonsole Hinweis: nur in Verbindung mit Interieur S line erhältlich	5TG	**250,–** 210,08	●	●	●	●	●	●	●	○
▸ **Carbon Köper** für Instrumententafel, Türverkleidungen und Mittelkonsole; eine Audi exclusive-Ausstattung in RS-Optik Hinweis : nicht für 35 TDI erhältlich	5MY	**1.000,–** 840,34 **1.270,–** 1.067,23	– ●	– ●	– ●	– ●	– ●	– ●	– ●	● –

(C) auto-preisliste.de: Dateinutzung ist nur zum privaten Gebrauch gestattet

Archiv: www.auto-preisliste.de

	Bestellschlüssel	EUR inkl. 19 % MwSt.[1] EUR ohne MwSt.[1]	Q5	Q5/Q5 Sportback advanced	Q5/Q5 Sportback S line	Q5 50 TFSI e	Q5/Q5 Sportback 50 TFSI e advanced	Q5/Q5 Sportback 50 TFSI e S line	Q5/Q5 Sportback 55 TFSI e S line	SQ5/SQ5 Sportback
Dekoreinlagen (Fortsetzung)										
▶ **Carbon Atlas** für Instrumententafel, Türverkleidungen und Mittelkonsole	5MK	**470,–** 394,96	–	–	–	–	–	–	–	●
▶ **Holz Birke linear graubraun naturell** für Instrumententafel, Türverkleidungen und Mittelkonsole Hinweis: nur in Verbindung mit Interieur design selection erhältlich	7TC	**480,–** 403,36	●	●	●	●	●	●	●	–
▶ **Holz Eschenmaser graubraun naturell** für Instrumententafel, Türverkleidungen und Mittelkonsole	7TL	**210,–** 176,47	●	●	●	●	●	●	●	–
▶ **Holz Nussbaum braun** für Instrumententafel, Türverkleidungen und Mittelkonsole	5MP	**480,–** 403,36	●	●	●	●	●	●	●	–

● = als Sonderausstattung lieferbar ○ = Serienausstattung – = kein Angebot. Erläuterungen zu den Fußnoten finden Sie auf den Seiten 154/155.

(C) auto-preisliste.de. Dateinutzung ist nur zum privaten Gebrauch gestattet

Dekorelemente

Archiv: www.auto-preisliste.de

		Bestellschlüssel	EUR inkl. 19 % MwSt.[1] EUR ohne MwSt.[1]	Q5	Q5/Q5 Sportback advanced	Q5/Q5 Sportback S line	Q5 50 TFSI e	Q5/Q5 Sportback 50 TFSI e advanced	Q5/Q5 Sportback 50 TFSI e S line	Q5/Q5 Sportback 55 TFSI e S line	SQ5/SQ5 Sportback
Dekoreinlagen (Fortsetzung)											
	▸ **Klavierlack schwarz Audi exclusive** für Instrumententafel, Türverkleidungen und Mittelkonsole	5TL	**210,–** 176,47	–	–	–	–	–	–	–	●
	Ein Angebot der Audi Sport GmbH		**480,–** 403,36	●	●	●	●	●	●	●	–
	▸ **Carbon Atlas karmesinrot Audi exclusive** für Instrumententafel, Türverkleidungen und Mittelkonsole Ein Angebot der Audi Sport GmbH Hinweis: nicht für 35 TDI erhältlich	YTE	**1.500,–** 1.260,50	●	●	●	●	●	●	●	●
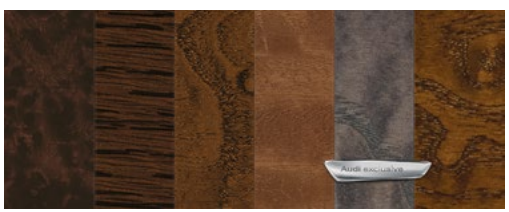	▸ **Holz Audi exclusive** für Instrumententafel, Türverkleidungen und Mittelkonsole, erhältlich in Holz Eiche sepia und Holz Myrtenmaser muskatbraun Ein Angebot der Audi Sport GmbH	YTA	**925,–** 777,31	●	●	●	●	●	●	●	●
Akzentflächen schwarz matt	für Ausströmer und Einsatz Mittelkonsole			○	○	○	○	○	○	○	–
Akzentflächen schwarz glänzend		GT6	**180,–** 151,26	●	●	●	●	●	●	●	○
	für Ausströmer und Einsatz Mittelkonsole										

(C) auto-preisliste.de: Dateinutzung ist nur zum privaten Gebrauch gestattet

Archiv: www.auto-preisliste.de

		Bestellschlüssel	**EUR inkl. 19 % MwSt.**[1] EUR ohne MwSt.[1]	**Q5**	**Q5/Q5 Sportback advanced**	**Q5/Q5 Sportback S line**	**Q5 50 TFSI e**	**Q5/Q5 Sportback 50 TFSI e advanced**	**Q5/Q5 Sportback 50 TFSI e S line**	**Q5/Q5 Sportback 55 TFSI e S line**	**SQ5/SQ5 Sportback**
Ambiente-Lichtpaket	Der Fahrzeuginnenraum des Audi Q5 wird durch eine wirkungsvolle Beleuchtung in Szene gesetzt. Die Beleuchtung in LED-Technologie erzeugt ein besonders harmonisches und homogenes Licht. Zudem zeichnen sich LEDs durch die hohe Haltbarkeit aus. Das Ambiente-Lichtpaket bietet zusätzlich zur serienmäßigen Innenbeleuchtung: ▸ Vorfeldbeleuchtung in den Türgriffen außen ▸ Einstiegsleuchten an der Unterseite der Türen vorn ▸ Fußraumbeleuchtung vorn ▸ Türinnengriffe vorn und hinten beleuchtet ▸ Ambientebeleuchtung in den Türen vorn und hinten ▸ beleuchtetes Ablagefach unterhalb der Instrumententafel ▸ Ambientebeleuchtung an der Mittelkonsole vorn	QQ1	**250,–** 210,08	●	●	●	●	●	●	●	●
Ambiente-Lichtpaket plus	Der Fahrer kann die Farbwelt im Innenraum seines Audi Q5 ganz nach seinen Wünschen konfigurieren. Die Beleuchtung in LED-Technologie erzeugt ein besonders harmonisches und homogenes Licht. Mit der Ambientebeleuchtung werden Flächen und Kanten durch das Spiel mit Licht und Schatten hervorgehoben. Interieurdesign erscheint so in einem völlig neuen Licht. Das Ambiente-Lichtpaket plus bietet zusätzlich zum Ambiente-Lichtpaket: ▸ Türinnengriffe vorn und hinten (weiß) ▸ Einstiegsleuchten an der Unterseite der Türen hinten (weiß) ▸ Fußraumbeleuchtung hinten (weiß) ▸ Ambientebeleuchtung in den Türen vorn und hinten, mehrfarbig ▸ Ambientebeleuchtung Mittelkonsole vorn, mehrfarbig ▸ beleuchtete Dekoreinlagen in der Instrumententafel, mehrfarbig ▸ beleuchtete Dekoreinlagen in den Türen, mehrfarbig Variable Lichtinszenierung: für die Anpassung stehen drei vordefinierte Farbprofile zur Verfügung. Zusätzlich können ein interaktives und ein individuelles Farbprofil aktiviert werden. Das interaktive Farbprofil wird durch die jeweiligen Audi drive select-Modi gesteuert. Beim individuellen Farbprofil können 30 Farben ausgewählt werden.	QQ2	**390,–** 327,73	●	●	●	●	●	●	●	●

● = als Sonderausstattung lieferbar ○ = Serienausstattung – = kein Angebot. Erläuterungen zu den Fußnoten finden Sie auf den Seiten 154/155.

(C) auto-preisliste.de. Dateinutzung ist nur zum privaten Gebrauch gestattet

Dachhimmel

Archiv: www.auto-preisliste.de

		Bestellschlüssel	EUR inkl. 19 % MwSt.[1] EUR ohne MwSt.[1]	Q5	Q5/Q5 Sportback advanced	Q5/Q5 Sportback S line	Q5 50 TFSI e	Q5/Q5 Sportback 50 TFSI e advanced	Q5/Q5 Sportback 50 TFSI e S line	Q5/Q5 Sportback 55 TFSI e S line	SQ5/SQ5 Sportback
Dachhimmel in Stoff	in Titangrau oder Atlasbeige, farbabgestimmt auf die jeweilige Innenausstattungsfarbe			○	○	○	○	○	○	○	–
Dachhimmel in Stoff schwarz		6NQ	**255,–** 214,29	●	●	●	●	●	●	●	○

● = als Sonderausstattung lieferbar ○ = Serienausstattung – = kein Angebot. Erläuterungen zu den Fußnoten finden Sie auf den Seiten 154/155.

(C) auto-preisliste.de. Datennutzung ist nur zum privaten Gebrauch gestattet

Archiv: www.auto-preisliste.de

Lenkräder und Wählhebel

		Bestellschlüssel	EUR inkl. 19 % MwSt.[1] EUR ohne MwSt.[1]	Q5	Q5/Q5 Sportback advanced	Q5/Q5 Sportback S line	Q5 50 TFSI e	Q5/Q5 Sportback 50 TFSI e advanced	Q5/Q5 Sportback 50 TFSI e S line	Q5/Q5 Sportback 55 TFSI e S line	SQ5/SQ5 Sportback
Lederlenkrad im 3-Speichen-Design mit Multifunktion	mit sechs Multifunktionstasten zur Bedienung der Grundfunktionen der vorhandenen Infotainment-Umfänge; in Höhe und Abstand einstellbar, mit Fullsize-Airbag; mit Schaltwippen zum manuellen Wechseln der Fahrstufen bei Automatikgetriebe; Lenkradkranz in Leder Hinweis: nicht für Q5 Sportback und SQ5/SQ5 Sportback; nicht in Verbindung mit Audi active lane assist erhältlich			○	○/–	○/–	○	○/–	○/–	○/–	–
Lederlenkrad im 3-Speichen-Design mit Multifunktion plus	mit 14 Multifunktionstasten zur komfortablen Bedienung der vorhandenen Infotainment-Umfänge wie z.B. Audio-Skip, Telefonie, NAV oder der frei programmierbaren Taste; in Höhe und Abstand einstellbar; mit Fullsize-Airbag; Schaltwippen zum manuellen Wechseln der Fahrstufen bei Automatikgetriebe Hinweis: Serie für Q5 Sportback und SQ5/SQ5 Sportback; in Verbindung mit Audi active lane assist mit Grifferkennung	1XW	**150,–** 126,05	●	◐	◐	●	◐	◐	◐	○
Lederlenkrad im 3-Speichen-Design mit Multifunktion plus und Lenkradheizung	mit 14 Multifunktionstasten zur komfortablen Bedienung der vorhandenen Infotainment-Umfänge wie z.B. Audio-Skip, Telefonie, NAV oder Lenkradheizung; in Höhe und Abstand verstellbar, mit Fullsize-Airbag; Schaltwippen zum manuellen Wechseln der Fahrstufen bei Automatikgetriebe Hinweis: in Verbindung mit Audi active lane assist mit Grifferkennung	1XP	**190,–** 159,66 **340,–** 285,71	– ● ●	●* ● ●	●* ● ●	●* ● ●	●* ● ●	●* ● ●	●* ● ●	● – –

* Preis für Q5 Sportback.

(C) auto-preisliste.de: Dateinutzung ist nur zum privaten Gebrauch gestattet

Archiv: www.auto-preisliste.de

Lenkräder und Wählhebel

		Bestellschlüssel	EUR inkl. 19 % MwSt.[1] EUR ohne MwSt.[1]	Q5	Q5/Q5 Sportback advanced	Q5/Q5 Sportback S line	Q5 50 TFSI e	Q5/Q5 Sportback 50 TFSI e advanced	Q5/Q5 Sportback 50 TFSI e S line	Q5/Q5 Sportback 55 TFSI e S line	SQ5/SQ5 Sportback
Sportkontur-Lederlenkrad im 3-Speichen-Design, unten abgeflacht, mit Multifunktion plus	Ein Sportkontur-Lederlenkrad, das Sie mit seiner durchdachten Haptik überzeugt: Durch seinen stärker konturierten Lenkradkranz liegt es noch besser in der Hand. Das 3-Speichen-Design mit unten abgeflachtem Lenkradkranz strahlt kompromisslose Dynamik und Sportlichkeit aus. Das Lenkrad mit Fullsize-Airbag ist mit Multifunktion plus intuitiv und komfortabel bedienbar: Mit 14 Multifunktionstasten können Audio-Skip, Telefonie und Navigation gesteuert werden oder – mit der frei programmierbaren Taste auch individuell gewählte vorhandene Funktionen. Die Höhe und der Abstand des Lenkrads sind manuell einstellbar. Hinweis: nicht in Verbindung mit Audi active lane assist erhältlich	2PF	**115,–** 96,64 **265,–** 222,69	– ●	●* ●	●* ●	●* ●	●* ●	●* ●	●* ●	● –
Lenkradeinstellung elektrisch	in Höhe und Abstand einstellbar, mit Ein- und Ausstiegsautomatik	2C7	**400,–** 336,13	●	●	●	●	●	●	●	●
Bedienelemente in Leder schwarz Audi exclusive	Lenkradkranz und Wählhebelknauf in Leder schwarz Audi exclusive Die Farben der Nähte sind wählbar aus dem Angebot der Haupt-, Akzent- und Zusatzfarben Audi exclusive: Alabasterweiß, Cognacbraun, Diamantsilber, Havannabraun, Jetgrau, Karmesinrot, Ozeanblau, Schwarz, Alaskablau, Calendulagelb, Iguanagrün, Granitgrau, Baikalblau und Habanobraun. Ein Angebot der Audi Sport GmbH Hinweis: nicht für Q5 Sportback und SQ5 Sportback; nur in Verbindung mit Audi active lane assist mit kamerabasierter Verkehrszeichenerkennung und Fernlichtassistent, MMI Navigation plus mit MMI touch und Lederlenkrad im 3-Speichen-Design mit Multifunktion plus erhältlich	YVU	**800,–** 672,27	●	●/–	●/–	●/–	●/–	●/–	●/–	●/–

* Preis für Q5 Sportback.

● = als Sonderausstattung lieferbar ○ = Serienausstattung – = kein Angebot. Erläuterungen zu den Fußnoten finden Sie auf den Seiten 154/155.

(C) auto-preisliste.de. Datennutzung ist nur zum privaten Gebrauch gestattet

Klimatisierung

Archiv: www.auto-preisliste.de

		Bestellschlüssel	EUR inkl. 19 % MwSt.[1] EUR ohne MwSt.[1]	Q5	Q5/Q5 Sportback advanced	Q5/Q5 Sportback S line	Q5 50 TFSI e	Q5/Q5 Sportback 50 TFSI e advanced	Q5/Q5 Sportback 50 TFSI e S line	Q5/Q5 Sportback 55 TFSI e S line	SQ5/SQ5 Sportback
Klimaautomatik	Regelt elektronisch die Lufttemperatur, -menge und -verteilung. Eine Zusatzfunktion ist die sonnenstandsabhängige Regelung. Die Luftverteilung kann anhand von fünf Hauptstellungen vorgenommen werden. Die drei in den Sitzheizungs- bzw. Sitzlüftungstasten integrierten LEDs geben bei gewählter optionaler Ausstattung Rückmeldung über die gewählte Einstellung. Bei Aktivierung der separaten Tasten zur Enteisung wird die klimatisierte Luft direkt an Windschutz- und Heckscheibe geleitet, um dort Kondenswasserbeschlag sowie Vereisung besser zu entfernen und dadurch für verbesserte Sichtverhältnisse zu sorgen. Die Klimaautomatik besitzt einen kombinierten staub- und geruchsabscheidenden Innenraumfilter, der für eine geringere Belastung des Fahrzeuginnenraums mit Staubpartikeln, Gerüchen und Allergenen sorgt. Zu den weiteren Inhalten zählen die Schlüsselerkennung, ein Feuchtesensor und die manuelle Umluftregelung.			○	○	○	–	–	–	–	○
3-Zonen-Komfortklimaautomatik	Die elektronisch geregelte 3-Zonen-Komfortklimaautomatik sorgt für eine individuell auf Fahrer- und Beifahrerseite sowie den hinteren Fahrzeuginnenraum abgestimmte Klimatisierung. Die gewünschte Temperatur und Luftverteilung kann für jeden der drei Bereiche separat eingestellt werden. Die Einstellungen erfolgen am Klimabedienteil mit großem TFT-Display und kapazitiven Kipptasten. Ein zusätzliches Klimabedienteil in der Mittelkonsole hinten dient zur Einstellung der Fondraumtemperatur. Die 3-Zonen-Komfortklimaautomatik enthält folgende Funktionen: ▸ Klimabedienteil mit großem TFT-Display und kapazitiven Kipptasten ▸ regelt elektronisch die Lufttemperatur und -verteilung individuell für Fahrer und Beifahrer ▸ zusätzliches Klimabedienteil zur Einstellung der Fondraumtemperatur in der Mittelkonsole hinten ▸ automatische Umluftregelung ▸ staub- und geruchsabscheidender Innenraumfilter, der für eine geringere Belastung des Fahrzeuginnenraums mit Staubpartikeln, Gerüchen und Allergenen sorgt ▸ Restwärmenutzung ▸ drei in die Sitzheizungs- bzw. Sitzlüftungstasten integrierte LEDs geben Rückmeldung über die gewählte Einstellung (optional) ▸ Tasten für die Enteisung der Front- und Heckscheibe ▸ mit Schlüsselkennung und Feuchtesensor	9AQ	**695,–** 584,03	●	●	●	○	○	○	○	●

(C) auto-preisliste.de: Dateinutzung ist nur zum privaten Gebrauch gestattet

Klimatisierung

Archiv: www.auto-preisliste.de

		Bestellschlüssel	EUR inkl. 19 % MwSt.[1] EUR ohne MwSt.[1]	Q5	Q5/Q5 Sportback advanced	Q5/Q5 Sportback S line	Q5 50 TFSI e	Q5/Q5 Sportback 50 TFSI e advanced	Q5/Q5 Sportback 50 TFSI e S line	Q5/Q5 Sportback 55 TFSI e S line	SQ5/SQ5 Sportback
Standklimatisierung	Mit der serienmäßigen Standklimatisierung ist es möglich, den Innenraum im Sommer vor Fahrtbeginn herunterzukühlen oder ihn im Winter vorzuheizen. Die Standklimatisierung kann gezielt geplant und durch die Eingabe eines Abfahrtszeitpunkts unmittelbar vor Beginn der Fahrt gestartet werden. Die Funktionen sind komfortabel über das MMI touch im Fahrzeug programmierbar oder aktivierbar und können mit der myAudi App[9,10] komfortabel eingeschaltet werden. Die Standklimatisierung funktioniert unabhängig davon, ob das Auto gerade über die Ladeinfrastruktur geladen wird oder nicht – ein ausreichend hoher Ladezustand der Hochvoltbatterie vorausgesetzt. Beim Entriegeln des Fahrzeugs mit dem Funkschlüssel kann zusätzlich eine Kurzklimatisierung gestartet werden.			–	–	–	○	○	○	○	–
Komfort-Standklimatisierung	Die Komfort-Standklimatisierung kühlt oder erwärmt den Innenraum vor Fahrtantritt auf eine gewünschte Temperatur. So wird schon beim Einsteigen in das Fahrzeug ein sehr hoher Klimakomfort erreicht. Wenn weitere optionale Ausstattungen wie Sitzheizung und -lüftung und Glasflächenheizung gewählt wurden, können diese zusätzlich mit aktiviert werden. Die Komfort-Standklimatisierung kann gezielt geplant und durch die Eingabe eines Abfahrtszeitpunkts unmittelbar vor Beginn der Fahrt gestartet werden. Die jeweilige Wunschtemperatur ist dabei individuell einstellbar. Die Funktionen sind komfortabel über das MMI touch im Fahrzeug programmier- und aktivierbar und können mit der myAudi App[9,10] komfortabel eingeschaltet werden. Die Komfort-Standklimatisierung funktioniert unabhängig davon, ob das Auto gerade über die Ladeinfrastruktur geladen wird oder nicht – ein ausreichend hoher Ladezustand der Hochvoltbatterie vorausgesetzt. Beim Entriegeln des Fahrzeugs mit dem Funkschlüssel kann zusätzlich eine Kurzklimatisierung gestartet werden.	GA2	**80,–** 67,23	–	–	–	●	●	●	●	–
Standheizung und -lüftung	Die Standheizung erwärmt den Innenraum und befreit die Scheiben von Eis ohne Inbetriebnahme des Motors. Es sind zwei Heizmodi wählbar. Der Modus „abtauen“ hilft beim schnellen Entfrosten der Scheiben, der Modus „warm“ wird für ein zusätzliches Vorwärmen des Innenraums genutzt. Die Standlüftung führt Frischluft zu und senkt die Innenraumtemperatur. Beide Funktionen sind über einen Timer und eine separate Funkfernbedienung aktivierbar. Eine intelligente Steuerung mit Timer und Abfahrtzeitprogrammierung berechnet zeit- und energieeffizient die Heizdauer. In Verbindung mit der optionalen Ausstattung Audi connect Notruf & Service mit Audi connect Remote & Control[12] lässt sich die Standheizung komfortabel über die myAudi App[9,10] programmieren.	9M9	**1.550,–** 1.302,52	●	●	●	–	–	–	–	●

● = als Sonderausstattung lieferbar ○ = Serienausstattung – = kein Angebot. Erläuterungen zu den Fußnoten finden Sie auf den Seiten 154/155.

(C) auto-preisliste.de. Datennutzung ist nur zum privaten Gebrauch gestattet

Archiv: www.auto-preisliste.de

Gepäcksicherungs- und Ablagesysteme

		Bestellschlüssel	EUR inkl. 19 % MwSt.[1] EUR ohne MwSt.[1]	Q5	Q5/Q5 Sportback advanced	Q5/Q5 Sportback S line	Q5 50 TFSI e	Q5/Q5 Sportback 50 TFSI e advanced	Q5/Q5 Sportback 50 TFSI e S line	Q5/Q5 Sportback 55 TFSI e S line	SQ5/SQ5 Sportback
Ablage- und Gepäckraumpaket	Flexibler Transport von Gegenständen und Komfort auf Reisen. Bestehend aus: ▸ Ablagenetz an der Rückseite der Vordersitzlehnen ▸ Becherhalter in der Mittelarmlehne hinten ▸ Ablagefach Fahrerseite ▸ abschließbares Handschuhfach im Gepäckraum: ▸ Gepäckraumnetz ▸ Netz Mulde links ▸ Spannband Kofferraumseite links	QE1	**210,–** 176,47	●	●	●	●	●	●	●	●
Kofferraumbodenmatte				○	○	○	○	○	○	○	○
Ladeboden				○	○	○	○	○	○	○	○
Schienensystem mit Fixierset	im Gepäckraum, mit Teleskopstange, Fixiergurt und vier variablen Verzurrösen zur individuellen Aufteilung des Gepäckraums und zur Fixierung von Gegenständen	3GN	**205,–** 172,27	●	●	●	–	–	–	–	●

(C) auto-preisliste.de: Dateinutzung ist nur zum privaten Gebrauch gestattet

Archiv: www.auto-preisliste.de

Gepäcksicherungs- und Ablagesysteme

	Bestellschlüssel	EUR inkl. 19 % MwSt.[1] EUR ohne MwSt.[1]	Q5	Q5/Q5 Sportback advanced	Q5/Q5 Sportback S line	Q5 50 TFSI e	Q5/Q5 Sportback 50 TFSI e advanced	Q5/Q5 Sportback 50 TFSI e S line	Q5/Q5 Sportback 55 TFSI e S line	SQ5/SQ5 Sportback
Variabel faltbare Gepäckraummatte in mehreren Segmenten falt- und klappbar; benutzbar in voller Länge zur Abdeckung des Gepäckraumbodens auch bei umgeklappter Rücksitzlehne, Verwendung zur variablen Unterteilung des Laderaums; Schutzlänge ausreichend auch für die Ladekante und den Stoßfänger	6SJ	**125,–** 105,04	●	●	●	–	–	–	–	●

● = als Sonderausstattung lieferbar ○ = Serienausstattung – = kein Angebot. Erläuterungen zu den Fußnoten finden Sie auf den Seiten 154/155.

(C) auto-preisliste.de. Datennutzung ist nur zum privaten Gebrauch gestattet

Archiv: www.auto-preisliste.de

Weitere Innenausstattungen

		Bestellschlüssel	EUR inkl. 19 % MwSt.[1] EUR ohne MwSt.[1]	Q5	Q5/Q5 Sportback advanced	Q5/Q5 Sportback S line	Q5 50 TFSI e	Q5/Q5 Sportback 50 TFSI e advanced	Q5/Q5 Sportback 50 TFSI e S line	Q5/Q5 Sportback 55 TFSI e S line	SQ5/SQ5 Sportback
Einstiegsleisten mit Aluminiumeinlegern vorn				○	○	–	○	○	–	–	–
Einstiegsleisten mit Aluminiumeinlegern vorn, beleuchtet		VT4	**100,–** 84,03	●	●	–	●	●	–	–	–
Einstiegsleisten mit Aluminiumeinlegern vorn, beleuchtet, mit S-Schriftzug				–	–	○	–	–	○	○	○
Becherhalter				○	○	○	○	○	○	○	○
Getränkehalter klimatisiert	In der Mittelkonsole zwischen den Vordersitzen befinden sich zwei Getränkehalter. Auf der Beifahrerseite ist dieser klimatisiert und kann Getränke warm bzw. kühl halten. Der Getränkehalter auf der Fahrerseite ist nicht klimatisiert. Des Weiteren können in den Flaschenhaltern in den Türverkleidungen vorn und hinten (nicht klimatisiert) bis zu vier 1,5-Liter-Flaschen untergebracht werden.	4M9	**150,–** 126,05	●	●	●	●	●	●	●	●
Fußmatten vorn und hinten	aus Velours in Schwarz; in Verbindung mit Interieur design selection oder mit Interieur S line mit Kontrastnaht, farbabgestimmt auf die jeweilige Innenausstattungsfarbe			○	○	○	○	○	○	○	○
Fußmatten Audi exclusive	Für die individuelle Gestaltung des Fußraums. Die Fußmatten aus Velours sind farblich abgestimmt auf die jeweilige Teppichfarbe und analog der gewählten Innenraumfarbe. Die Farben der Keder und der Nähte sind aus dem Angebot der Hauptfarben Audi exclusive wählbar. Sie können darüber hinaus aus dem Angebot der Akzentfarben Audi exclusive gewählt werden. Wählbar aus dem Angebot der Hauptfarben Audi exclusive für die Fußmatten, die Keder und die Nähte: Alabasterweiß, Cognacbraun, Diamantsilber, Havannabraun, Jetgrau, Karmesinrot, Ozeanblau Zusätzlich wählbar aus dem Angebot der Akzentfarben Audi exclusive für die Keder und die Nähte: Alaskablau, Calendulagelb, Iguanagrün Ein Angebot der Audi Sport GmbH	YSR	**400,–** 336,13	●	●	●	●	●	●	●	●

(C) auto-preisliste.de: Dateinutzung ist nur zum privaten Gebrauch gestattet

Archiv: www.auto-preisliste.de

Weitere Innenausstattungen

	Bestellschlüssel	EUR inkl. 19 % MwSt.[1] EUR ohne MwSt.[1]	Q5	Q5/Q5 Sportback advanced	Q5/Q5 Sportback S line	Q5 50 TFSI e	Q5/Q5 Sportback 50 TFSI e advanced	Q5/Q5 Sportback 50 TFSI e S line	Q5/Q5 Sportback 55 TFSI e S line	SQ5/SQ5 Sportback
Ladekantenschutz in Kunststoff			○	–	–	○	–	–	–	–
Ladekantenschutz in Edelstahl	2P2	ohne Mehrpreis	●	○	○	●	○	○	○	○
Sonnenblende auf Fahrer- und Beifahrerseite			○	○	○	○	○	○	○	○
Sonnenblende auf Fahrer- und Beifahrerseite, ausziehbar	5XF	**50,–** 42,02	●	●	●	●	●	●	●	●

● = als Sonderausstattung lieferbar ○ = Serienausstattung – = kein Angebot. Erläuterungen zu den Fußnoten finden Sie auf den Seiten 154/155.

(C) auto-preisliste.de. Datennutzung ist nur zum privaten Gebrauch gestattet

Archiv: www.auto-preisliste.de

		Bestellschlüssel	EUR inkl. 19 % MwSt.[1] EUR ohne MwSt.[1]	Q5	Q5/Q5 Sportback advanced	Q5/Q5 Sportback S line	Q5 50 TFSI e	Q5/Q5 Sportback 50 TFSI e advanced	Q5/Q5 Sportback 50 TFSI e S line	Q5/Q5 Sportback 55 TFSI e S line	SQ5/SQ5 Sportback
Trennnetz	karosserieseitig oder an der umgeklappten Rücksitzlehne zu befestigen, sowohl bei hochgestellter oder einseitig umgeklappter als auch bei ganz umgeklappter Rücksitzlehne hilfreich; herausnehmbar			○	○	○	○	○	○	○	○
USB-Ladeschnittstelle für die Fondpassagiere		9JE	**75,–** 63,03	●	●	●	●	●	●	●	●
Verbandmaterial mit Warndreieck und Warnwesten[13]	▸ Warndreieck im Kofferraum ▸ Verbandmaterial im Kofferraum ▸ 2 Warnwesten in den Türablagen			○	○	○	○	○	○	○	○
Nichtraucherausführung	▸ jeweils eine 12-Volt-Steckdose vorn und hinten ▸ Ablagefach vorn			○	○	○	○	○	○	○	○
Zigarettenanzünder und Aschenbecher	▸ Zigarettenanzünder ▸ entnehmbarer Aschenbecher mit Deckel	9JD	**50,–** 42,02	●	●	●	●	●	●	●	●

(C) auto-preisliste.de: Dateinutzung ist nur zum privaten Gebrauch gestattet

Technologien

Archiv: www.auto-preisliste.de

(C) autopreisliste.de: Dateinutzung ist nur zum privaten Gebrauch gestattet

Archiv: www.auto-preisliste.de

(C) auto-preisliste.de: Dateinutzung ist nur zum privaten Gebrauch gestattet

Archiv: www.auto-preisliste.de

Anzeigen und Bedienelemente

		Bestellschlüssel	EUR inkl. 19 % MwSt.[1] EUR ohne MwSt.[1]	Q5	Q5/Q5 Sportback advanced	Q5/Q5 Sportback S line	Q5 50 TFSI e	Q5/Q5 Sportback 50 TFSI e advanced	Q5/Q5 Sportback 50 TFSI e S line	Q5/Q5 Sportback 55 TFSI e S line	SQ5/SQ5 Sportback
Fahrerinformationssystem[4]	Die Fahrerinformationen werden im 5-Zoll-Monochromdisplay auf der Instrumententafel angezeigt. Neben den grundlegenden Fahrzeuginformationen erfolgt auch die Anzeige zusätzlicher optionaler Funktionen wie Telefonmenü und Navigation. Zudem werden Hinweise für eine ökonomische Fahrweise angezeigt. Zu den Anzeigeinhalten des Fahrerinformationssystems zählen: ▸ Geschwindigkeit (Digitaltacho) ▸ Uhrzeit ▸ Kilometerstand ▸ Außentemperatur ▸ Tankwarnung mit Restreichweite ▸ Schaltempfehlung für Schaltgetriebe und Automatikgetriebe im manuellen Modus ▸ aktueller Radiosender oder Musiktitel ▸ Radio- und Medienlisten ▸ Telefonmenü (falls vorhanden) ▸ Informationen von Navigation (falls vorhanden) ▸ Verbrauchsdatenübersichten ▸ Sparhinweise für ökonomischeres Fahren ▸ Pausenempfehlung Der Bordcomputer mit Kurz- und Langzeitspeicher liefert unter anderem Informationen zu durchschnittlichem und momentanem Kraftstoffverbrauch, Restreichweite, durchschnittlicher Geschwindigkeit sowie Fahrzeit und Fahrstrecke. Das integrierte Effizienzprogramm unterstützt den Fahrer mit Verbrauchsdatenübersichten und Sparhinweisen für ökonomischeres Fahren. Die Pausenempfehlung analysiert das Fahrverhalten mittels verschiedener Sensoren. Dabei werden z. B. Lenkbewegungen und Pedalbetätigungen erfasst und mit den individuellen Verhaltensmustern des jeweiligen Fahrers abgeglichen. Wenn die Auswertung ergibt, dass Anhaltspunkte für ein Nachlassen der Aufmerksamkeit des Fahrers vorliegen, empfiehlt das System eine Pause durch eine Anzeige im Fahrerinformationssystem und ein akustisches Signal. Das System ist zwischen 60 km/h und 200 km/h aktiv und deaktivierbar.			○	○	○	–	–	–	–	–
Fahrerinformationssystem mit Farbdisplay[4]	Die Fahrerinformationen werden im hochauflösenden 7-Zoll-Farbdisplay auf der Instrumententafel angezeigt. Neben den grundlegenden Fahrzeuginformationen erfolgt auch die Anzeige zusätzlicher optionaler Funktionen wie Fahrerassistenzsysteme oder Navigation. Zudem werden Hinweise für eine ökonomischere Fahrweise angezeigt. Das Display zeichnet sich durch gute Ablesbarkeit und Übersicht aus. Zu den Anzeigeinhalten des Fahrerinformationssystems mit Farbdisplay zählen: ▸ Geschwindigkeit (Digitaltacho) ▸ Uhrzeit ▸ Kilometerstand ▸ Außentemperatur ▸ Tankwarnung mit Restreichweite ▸ Schaltempfehlung für Schaltgetriebe und Automatikgetriebe im manuellen Modus ▸ aktueller Radiosender oder Musiktitel ▸ Radio- und Medienlisten ▸ Telefonmenü (falls vorhanden) ▸ Informationen von Navigation (falls vorhanden) ▸ Hinweise von Fahrerassistenzsystemen (falls vorhanden) ▸ Verbrauchsdatenübersichten ▸ Sparhinweise für ökonomischeres Fahren ▸ Pausenempfehlung	9S7	**250,–** 210,08	●	●	●	○	○	○	○	○

(C) auto-preisliste.de: Dateinutzung ist nur zum privaten Gebrauch gestattet

Archiv: www.auto-preisliste.de

		Bestellschlüssel	EUR inkl. 19 % MwSt.[1] EUR ohne MwSt.[1]	Q5	Q5/Q5 Sportback advanced	Q5/Q5 Sportback S line	Q5 50 TFSI e	Q5/Q5 Sportback 50 TFSI e advanced	Q5/Q5 Sportback 50 TFSI e S line	Q5/Q5 Sportback 55 TFSI e S line	SQ5/SQ5 Sportback
Fahrerinformationssystem mit Farbdisplay[4] (Fortsetzung)	Der Bordcomputer mit Kurz- und Langzeitspeicher liefert unter anderem Informationen zu durchschnittlichem und momentanem Kraftstoffverbrauch, Restreichweite, durchschnittlicher Geschwindigkeit sowie Fahrzeit und Fahrstrecke. Das integrierte Effizienzprogramm unterstützt den Fahrer mit Verbrauchsdatenübersichten und Sparhinweisen für ökonomischeres Fahren. Die Pausenempfehlung analysiert das Fahrverhalten mittels verschiedener Sensoren. Dabei werden z. B. Lenkbewegungen und Pedalbetätigungen erfasst und mit den individuellen Verhaltensmustern des jeweiligen Fahrers abgeglichen. Wenn die Auswertung ergibt, dass Anhaltspunkte für ein Nachlassen der Aufmerksamkeit des Fahrers vorliegen, empfiehlt das System eine Pause durch eine Anzeige im Fahrerinformationssystem und ein akustisches Signal. Das System ist zwischen 60 km/h und 200 km/h aktiv und deaktivierbar.										
Audi virtual cockpit	Mit dem Audi virtual cockpit steht ein innovatives, volldigitales Kombiinstrument zur flexiblen und bedarfsgerechten Anzeige von Informationen mit spezifischen Anzeigen für Plug-in-Hybridmodelle zur Verfügung. Das 12,3-Zoll-Display hat eine Auflösung in Hull-HD-Qualität. Angezeigt werden können entsprechend den Fahrerbedürfnissen Geschwindigkeit, Drehzahl, Kartendarstellung, Audi connect-Dienste[12], Radio- und Media-Informationen und vieles mehr. Mit der VIEW-Taste im Multifunktionslenkrad kann intuitiv und zügig zwischen zwei unterschiedlich großen Darstellungen der Rundinstrumente gewechselt werden. Die Anzeige mit kleinen Instrumenten in der progressiven Ansicht ermöglicht große, anschauliche Grafiken des Bordcomupters und der MMI-Inhalte, während in der zweiten Darstellung in der konventionellen Ansicht große Rundinstrumente dargestellt werden. Das Audi virtual cockpit beinhaltet: ▸ spezifische Anzeigen für Plug-in-Hybridmodelle ▸ Bedienung über das Multifunktionslenkrad ▸ Konfiguration von Bordcomputerwerten ▸ Darstellung der Navigationskarte als 3D-Geländemodell auf einem hochauflösenden 12,3-Zoll-Full-HD-Farbdisplay (in Verbindung mit optionaler MMI Navigation plus mit MMI touch) ▸ permanente Anzeige von Navigationsinformationen im Bereich des Tachos bei aktiver Routenführung ▸ Pausenempfehlung	9S8	**350,–** 294,12	–	–	–	●	●	●	●	–

● = als Sonderausstattung lieferbar ○ = Serienausstattung – = kein Angebot. Erläuterungen zu den Fußnoten finden Sie auf den Seiten 154/155.

(C) auto-preisliste.de. Dateinutzung ist nur zum privaten Gebrauch gestattet

Archiv: www.auto-preisliste.de

Anzeigen und Bedienelemente

		Bestellschlüssel	EUR inkl. 19 % MwSt.[1] EUR ohne MwSt.[1]	Q5	Q5/Q5 Sportback advanced	Q5/Q5 Sportback S line	Q5 50 TFSI e	Q5/Q5 Sportback 50 TFSI e advanced	Q5/Q5 Sportback 50 TFSI e S line	Q5/Q5 Sportback 55 TFSI e S line	SQ5/SQ5 Sportback
Audi virtual cockpit plus	Das erweiterte, volldigitale Kombiinstrument mit den individuellen Darstellungsoptionen „Dynamik" und „Sport" zusätzlich zur „Klassik"-Darstellung zeichnet sich durch eine flexible, klar strukturierte Anzeige in Full-HD-Qualität auf dem 12,3 Zoll großen Display aus. Ausgewählte Informationen rund um das Fahrzeug und seine Funktionen können Sie individuell ganz nach Ihren Bedürfnissen im Audi virtual cockpit plus anzeigen lassen. Angezeigt werden können entsprechend den Fahrerbedürfnissen Geschwindigkeit, Drehzahl, Kartendarstellung, Audi connect-Dienste[12], Radio- und Media-Informationen und vieles mehr. Mit der VIEW-Taste im Multifunktionslenkrad kann intuitiv und zügig zwischen unterschiedlich großen Darstellungen der Rundinstrumente gewechselt werden. Die Anzeige mit kleinen Instrumenten in der progressiven Ansicht ermöglicht große, anschauliche Grafiken des Bordcomputers und der MMI-Inhalte, während in der klassischen Ansicht große Drehzahl- und Geschwindigkeitsanzeigen dargestellt werden. Das Audi virtual cockpit plus bietet: ▸ 3 individuelle Darstellungsoptionen: „Dynamik", „Sport" und „Klassik" ▸ Bedienung über das Multifunktionslenkrad ▸ Konfiguration von Bordcomputerwerten im Drehzahlmesser ▸ Darstellung der Navigationskarte als 3D-Geländemodell auf dem hochauflösenden 12,3-Zoll-Full-HD-Farbdisplay ▸ durchgehende Anzeige von Navigationsinformationen im Bereich des Tachos bei aktiver Routenführung ▸ Pausenempfehlung	9S9	**600,–** 504,20	●	●	●	–	–	–	–	●
Head-up Display[14]	Das mehrfarbige und kontrastreiche Head-up Display projiziert wichtige Fahrerinformationen in das direkte Sichtfeld des Fahrers. Auf Wunsch werden die Geschwindigkeit und weitere fahrerrelevante Informationen aus optional erhältlichen Ausstattungen wie Assistenzsystemen und Navigation sowie Warnhinweise in den direkten Sichtbereich des Fahrers projiziert. Die Blickabwendung von der Fahrbahn wird dadurch reduziert. Die mehrfarbige Anzeige ermöglicht eine kontraststarke Darstellung. Die Projektionsfläche des dezent in die Instrumententafel integrierten Head-up Displays ist in der Höhe und Helligkeit einstellbar.	KS1	**980,–** 823,53	●	●	●	●	●	●	●	●

● = als Sonderausstattung lieferbar ○ = Serienausstattung – = kein Angebot. Erläuterungen zu den Fußnoten finden Sie auf den Seiten 154/155.

(C) auto-preisliste.de. Datennutzung ist nur zum privaten Gebrauch gestattet

Archiv: www.auto-preisliste.de

Navigation, Medien und Soundsysteme

		Bestellschlüssel	EUR inkl. 19 % MwSt.[1] EUR ohne MwSt.[1]	Q5	Q5/Q5 Sportback advanced	Q5/Q5 Sportback S line	Q5 50 TFSI e	Q5/Q5 Sportback 50 TFSI e advanced	Q5/Q5 Sportback 50 TFSI e S line	Q5/Q5 Sportback 55 TFSI e S line	SQ5/SQ5 Sportback
MMI Radio plus mit MMI touch	▸ 10,1-Zoll-Farbdisplay (1.540 × 720) inkl. MMI touch-Bedienung ▸ Fahrerinformationssystem mit 5-Zoll-Monochrom-Display ▸ Audi music interface mit 1 USB-A- sowie 1 USB-C-Anschluss, jeweils mit Daten- und Ladefunktion ▸ Bluetooth-Schnittstelle (Freisprechen und Audiostreaming) ▸ 8 Passivlautsprecher; 4 Lautsprecher vorn und 4 hinten ▸ AM-/FM-Phasendiversity ▸ geschwindigkeitsabhängige Lautstärkeanpassung ▸ Sprachdialogsystem mit Natürlichsprachlichkeit zur Steuerung von Infotainment- und Fahrzeugfunktionen ▸ WLAN-Hardware			○	○	○	○	○	○	○	○
MMI Navigation plus mit MMI touch 	Navigieren, kommunizieren, informieren oder das umfangreiche Infotainment-Angebot genießen: mit einem Bedienkonzept, das fasziniert – durch die brillante Darstellung auf einem hochauflösenden Farbdisplay, dem Audi virtual cockpit oder dem optionalen großflächigen Head-up Display[14]. Ebenso begeisternd ist die Bedienung mittels Touchdisplay, Sprachbedienung mit natürlichsprachlicher Interaktion oder einer verbesserten Schriftzeichenerkennung. Zusätzliche Funktionen zum MMI Radio plus mit MMI touch: ▸ Navigationssystem[15] auf dem hochauflösenden 10,1-Zoll großen MMI touch-Farbdisplay (1.540 x 720) ▸ 7-Zoll-Fahrerinformationssystem mit wahlweise Routendarstellung in der Navigationskarte oder mit Richtungspfeilen ▸ Kartenupdate lifetime[16]: Download aktueller Navigationsdaten ▸ 3D-Kartendarstellung mit Anzeige vieler Sehenswürdigkeiten und Stadtmodelle ▸ Audi connect Online-Verkehrsinformationen plus[9] ▸ MMI-Suche: Freitextsuche mit intelligenten Zielvorschlägen bereits während der Eingabe ▸ MMI touch zur schnellen, intuitiven Bedienung – z. B. Zieleingabe per Handschrifterkennung sowie freies Bewegen und Zoomen in der Karte ▸ einfache Bedienung des Infotainments über natürlichsprachliche Interaktion[17] ▸ detaillierte Routeninformationen: Kartenvorschau, Wahl aus Alternativrouten, POIs, Spurempfehlungen, Autobahnausfahrten, Kreuzungsdetailkarten u. v. m. ▸ Nutzung von Navigationsdaten für vorausschauendes und effizientes Fahren, z. B. Tempolimits und Steigungen ▸ Eingabe von bis zu 10 Zwischenzielen ▸ gesamtes Portfolio Audi connect Navigation & Infotainment[12]	7UG	**2.245,–** 1.886,55	●	●	●	●	●	●	●	●

(C) auto-preisliste.de: Dateinutzung ist nur zum privaten Gebrauch gestattet

Archiv: www.auto-preisliste.de

Navigation, Medien und Soundsysteme

		Bestellschlüssel	EUR inkl. 19 % MwSt.[1] EUR ohne MwSt.[1]	Q5	Q5/Q5 Sportback advanced	Q5/Q5 Sportback S line	Q5 50 TFSI e	Q5/Q5 Sportback 50 TFSI e advanced	Q5/Q5 Sportback 50 TFSI e S line	Q5/Q5 Sportback 55 TFSI e S line	SQ5/SQ5 Sportback
MMI Navigation plus mit MMI touch (Fortsetzung)	▸ hochdetaillierte 3D-Citymodelle mit realistischer Gebäudetextur und Fahrspurdarstellung für ausgewählte Städte ▸ Landesinformationen mit Anzeige von länderspezifischen Informationen beim Grenzübertritt z. B. zu geltenden Tempolimits, Vignettenpflicht etc.										
Datenmodul Europa				○	○	○	○	○	○	○	○
8 Lautsprecher				○	○	○	○	○	○	○	○
Digitaler Radioempfang	Zusätzlich zum analogen Senderangebot wird der Empfang von digital ausgestrahlten Radiosendern[18] nach DAB-Standard, inklusive DAB+ und DMB Audio, angeboten. In Verbindung mit MMI Navigation plus mit MMI touch sucht ein zweiter DAB-Tuner permanent nach alternativen Empfangsfrequenzen des eingestellten Senders, während die Senderliste gleichzeitig aktualisiert wird. Im MMI touch-Display werden programmbegleitende Informationen[19] wie z. B. Interpret oder Titel sowie Zusatzinformationen in Form einer Slideshow (z. B. Cover oder Wetter) angezeigt.			○	○	○	○	○	○	○	○
Audi sound system	10 Lautsprecher inklusive Centerspeaker und Subwoofer, 6-Kanal-Verstärker mit einer Gesamtleistung von 180 Watt	9VD	**320,–** 268,91	●	●	●	●	●	●	●	●

● = als Sonderausstattung lieferbar ○ = Serienausstattung – = kein Angebot. Erläuterungen zu den Fußnoten finden Sie auf den Seiten 154/155.

(C) auto-preisliste.de. Datennutzung ist nur zum privaten Gebrauch gestattet

Archiv: www.auto-preisliste.de

		Bestellschlüssel	**EUR inkl. 19 % MwSt.**[1] EUR ohne MwSt.[1]	**Q5**	**Q5/Q5 Sportback advanced**	**Q5/Q5 Sportback S line**	**Q5 50 TFSI e**	**Q5/Q5 Sportback 50 TFSI e advanced**	**Q5/Q5 Sportback 50 TFSI e S line**	**Q5/Q5 Sportback 55 TFSI e S line**	**SQ5/SQ5 Sportback**
Bang & Olufsen Premium Sound System mit 3D-Klang	Beim Bang & Olufsen Premium Sound System mit 3D-Klang erfolgt die Soundwiedergabe durch 19 Lautsprecher inklusive 3D-Klang-Lautsprechern, Centerspeaker und Subwoofer. Der 16-Kanal-Verstärker besitzt eine Gesamtleistung von 755 Watt. Das Soundfeature 3D-Klang überzeugt durch eine räumliche Klangwiedergabe für die Vordersitze. Dieser wird durch zusätzliche Lautsprecher in der A-Säule, durch die Mitteltöner und die Fraunhofer-Technologie Symphoria erzeugt. Der 3D-Klang kann mit sämtlichen Quellen wiedergegeben werden. So wird im Fahrzeug ein nahezu beispiellos authentisches 3D-Surround-Erlebnis erzeugt und das Gefühl vermittelt, als säße man in der ersten Reihe eines Konzertsaals. Die Beleuchtung der exklusiven Lautsprecherblenden vorn sorgt für ein eindrucksvolles Designerlebnis. Symphoria ergänzt diejenigen Dimensionen, die für ein natürliches Klangbild sowie einen ausgewogenen Raumklang unverzichtbar sind. Weite, Tiefe und Höhe bewirken ein bisher unbekanntes Gefühl von Räumlichkeit im Fahrzeug. Der Fahrzeuginnenraum wirkt akustisch größer und die Musik kann sich in ihrer ursprünglichsten Form entfalten.	9VS	**1.140,–** 957,98	●	●	●	●	●	●	●	●

(C) auto-preisliste.de: Dateinutzung ist nur zum privaten Gebrauch gestattet

Archiv: www.auto-preisliste.de

Telefon und Kommunikation

		Bestellschlüssel	EUR inkl. 19 % MwSt.[1] EUR ohne MwSt.[1]	Q5	Q5/Q5 Sportback advanced	Q5/Q5 Sportback S line	Q5 50 TFSI e	Q5/Q5 Sportback 50 TFSI e advanced	Q5/Q5 Sportback 50 TFSI e S line	Q5/Q5 Sportback 55 TFSI e S line	SQ5/SQ5 Sportback
Audi connect Notruf & Service mit Audi connect Remote & Control[9,12,20]	**Audi connect Notruf & Service** Die Audi connect Notruf & Service-Dienste sorgen für ein sicheres Gefühl auf jeder Fahrt – egal, was passiert und wohin der Weg führt. So wird zum Beispiel im Falle eines schweren Unfalls ein automatischer Notruf an die Audi Notrufzentrale ausgelöst. Mithilfe der automatisch übermittelten Fahrzeuginformationen kann schnellstmöglich Hilfe organisiert werden. Auch bei einer Panne oder einem leichten Unfall steht mit dem Online-Pannenruf und dem Audi Schadenservice unmittelbar Hilfe bereit. Das Paket beinhaltet folgende Dienste: ▸ Audi connect Notruf[21] ▸ Online-Pannenruf ▸ Audi Schadenservice ▸ Audi Servicetermin online[22] **Audi connect Remote & Control** Die Dienste von Audi connect Remote & Control vernetzen das Fahrzeug mit dem Smartphone. Mit der myAudi App[9,23] kann aus der Ferne auf das Fahrzeug zugegriffen, die letzte Parkposition und der aktuelle Fahrzeugstatus eingesehen werden. Dazu gehören unter anderem der aktuelle Tank- und Ölfüllstand, der aktuelle Kilometerstand, die nächste fällige Inspektion sowie die Information, ob Türen und Fenster verschlossen sind. Bei Bedarf kann das Fahrzeug aus der Ferne ver- und entriegelt werden. Bestimmte optionale Sonderausstattungen können zusätzlich von der Online-Anbindung profitieren. So kann sowohl die Standheizung über die myAudi App gestartet oder programmiert als auch eine Push-Benachrichtigung beim Auslösen der Diebstahlwarnanlage an das Smartphone gesendet werden. Das Paket beinhaltet folgende Dienste: ▸ Parkposition ▸ Fahrzeugstatus ▸ Fernsteuerung Ver- und Entriegeln[24] ▸ Fernsteuerung Standheizung[25] ▸ Push-Benachrichtigung Diebstahlwarnanlage[26]			○	○	○	○	○	○	○	○
Bluetooth-Schnittstelle	Das Smartphone[36] kann mittels Bluetooth mit dem Fahrzeug verbunden werden, um Musik über das Fahrzeug abzuspielen oder Telefonate zu führen. Je nach Smartphone-Modell können auch E-Mails und SMS mittels Bluetooth im MMI angezeigt werden.			○	○	○	○	○	○	○	○

● = als Sonderausstattung lieferbar ○ = Serienausstattung – = kein Angebot. Erläuterungen zu den Fußnoten finden Sie auf den Seiten 154/155.

(C) auto-preisliste.de. Datennutzung ist nur zum privaten Gebrauch gestattet

Archiv: www.auto-preisliste.de

		Bestellschlüssel	EUR inkl. 19 % MwSt.[1] EUR ohne MwSt.[1]	Q5	Q5/Q5 Sportback advanced	Q5/Q5 Sportback S line	Q5 50 TFSI e	Q5/Q5 Sportback 50 TFSI e advanced	Q5/Q5 Sportback 50 TFSI e S line	Q5/Q5 Sportback 55 TFSI e S line	SQ5/SQ5 Sportback
Audi phone box light[36]	Bis zu 2 Smartphones können gleichzeitig mittels Bluetooth mit dem Fahrzeug gekoppelt werden, um wahlweise über eines der beiden Smartphones entweder Musik über das Fahrzeug abzuspielen oder Telefonate zu führen. Je nach Smartphone-Modell können auch E-Mails und SMS mittels Bluetooth im MMI angezeigt werden.[37] Die für das Laden und Verstauen vorgesehene universelle Smartphone-Ablage mit den Abmessungen 170 x 87 mm befindet sich im Vorderbereich des Fahrzeugs. Die Ablage ist ausreichend dimensioniert für größere Smartphones. Da immer mehr kompatible Mobilfunktelefone kabellos geladen werden können, besitzt die Audi phone box light neben dem USB-Anschluss zum Laden eine induktive Ladefunktion (Qi-Standard). Die Audi phone box light beinhaltet: ▸ universelle Bluetooth-Schnittstelle ▸ komfortable, integrierte Freisprecheinrichtung ▸ Lademöglichkeit über USB-A-Anschluss oder per Wireless Charging (Qi-Standard) ▸ Vergessenswarnung ▸ Anbindung eines zweiten Mobiltelefons	9ZV	**250,–** 210,08	●	●	●	●	●	●	●	●
Audi phone box[36] 	Umfänge wie Audi phone box light; zusätzliche Funktionen: inklusive fahrzeuginterner Koppelantenne zur Verbindung des Mobiltelefons mit der Außenantenne, dadurch geringere Strahlung im Fahrzeuginnenraum sowie deutlich verbesserte Empfangsqualität; mit LTE-Unterstützung	9ZE	**450,–** 378,15	●	●	●	●	●	●	●	●

(C) auto-preisliste.de: Dateinutzung ist nur zum privaten Gebrauch gestattet

Archiv: www.auto-preisliste.de

Telefon und Kommunikation

		Bestellschlüssel	EUR inkl. 19 % MwSt.[1] EUR ohne MwSt.[1]	Q5	Q5/Q5 Sportback advanced	Q5/Q5 Sportback S line	Q5 50 TFSI e	Q5/Q5 Sportback 50 TFSI e advanced	Q5/Q5 Sportback 50 TFSI e S line	Q5/Q5 Sportback 55 TFSI e S line	SQ5/SQ5 Sportback
Audi smartphone interface[38,39,40]	Das Audi smartphone interface verbindet Ihr Smartphone mit dem Audi Q5. Sie können ausgewählte Apps auf Ihrem mobilen Gerät direkt auf dem MMI touch-Display des Fahrzeugs nutzen. Die Verbindung des kompatiblen Smartphones erfolgt über den USB-Port des Fahrzeugs mit Daten- und Ladefunktion. Die persönlichen Inhalte werden direkt auf dem hochauflösenden MMI touch-Display dargestellt. Die Bedienung kann komfortabel per Touchbedienung oder mit der Sprachsteuerung des Smartphones erfolgen. Audi smartphone interface kann genutzt werden mit: ▸ iOS-Smartphones ab iOS 7.1 (ab iPhone 5) ▸ Android-Smartphones ab Android 5.0 Lollipop, Android 6.0 wird empfohlen Integriert werden können ausgewählte Apps über Android Auto bzw. Apple CarPlay. Dazu zählt unter anderem das Abspielen der auf dem mobilen Gerät gespeicherten persönlichen Musiksammlung mit der Musik-App. Dabei kann nach Interpreten, Alben, Titeln oder Genres sortiert werden. Des Weiteren werden Anwendungen für Telefon, Messenger, Navigation und Streaming-Dienste sowie ausgewählte Apps von Drittanbietern unterstützt. Das Audi smartphone interface ist verfügbar ab MMI Radio plus und funktioniert unabhängig vom Navigationssystem sowie von Audi connect-Diensten. Passende Adapterkabel von Audi Original Zubehör erhalten Sie bei Ihrem Audi Partner.	IU1	**825,–** 693,28	●	●	●	●	●	●	●	●

● = als Sonderausstattung lieferbar ○ = Serienausstattung – = kein Angebot. Erläuterungen zu den Fußnoten finden Sie auf den Seiten 154/155.

(C) auto-preisliste.de. Datennutzung ist nur zum privaten Gebrauch gestattet

Archiv: www.auto-preisliste.de

Assistenzsysteme

		Bestellschlüssel	EUR inkl. 19 % MwSt.[1] EUR ohne MwSt.[1]	Q5	Q5/Q5 Sportback advanced	Q5/Q5 Sportback S line	Q5 50 TFSI e	Q5/Q5 Sportback 50 TFSI e advanced	Q5/Q5 Sportback 50 TFSI e S line	Q5/Q5 Sportback 55 TFSI e S line	SQ5/SQ5 Sportback
Assistenzpaket Parken[4,41]	Das Assistenzpaket Parken beinhaltet: ▸ Parkassistent mit Einparkhilfe plus ▸ Umgebungskameras Die 4 weitwinkligen Umgebungskameras decken den Bereich unmittelbar rund um das Fahrzeug ab und ermöglichen eine Vielzahl von verschiedenen Ansichten für noch komfortableres Rangieren: ▸ Rückfahrkameraansicht: mit Hilfselementen zum Querparken sowie Ankuppeln von Anhängern[42] ▸ Panoramaansicht vorn und hinten: Die Ansicht von nahezu 180° ermöglicht eine komfortablere Ausfahrt aus engen Parklücken, Hofeinfahrten oder unübersichtlichen Kreuzungen ▸ virtuelle Vogelschau: Die Bilder der vier Kameras werden zu einer virtuellen Sicht von oben (Vogelperspektive) zusammengeführt. Ermöglicht ein exakteres Rangieren und Positionieren des Fahrzeugs Aktivierung durch Einlegen des Rückwärtsgangs (Umgebungskameras) bzw. über Taste in der Mittelkonsole (Parkassistent) Hinweis: nur in Verbindung mit Außenspiegel elektrisch einstell-, beheiz- und anklappbar, beidseitig automatisch abblendend und Innenspiegel automatisch abblendend, rahmenlos erhältlich	PCF	**1.200,–** 1.008,40	●	●	●	●	●	●	●	●
Assistenzpaket Tour[4,41]	Das Assistenzpaket Tour beinhaltet eine Auswahl an Assistenzsystemen, die den Fahrkomfort insbesondere auf Überland- und Langstreckenfahrten erhöhen können. Das Assistenzpaket Tour beinhaltet folgende Assistenzsysteme: ▸ adaptive cruise control (ACC) ▸ Stauassistent ▸ Audi active lane assist ▸ prädiktiver Effizienzassistent ▸ Audi pre sense front ▸ Ausweichassistent ▸ Abbiegeassistent links ▸ Fernlichtassistent ▸ kamerabasierte Verkehrszeichenerkennung[43,44] Die Bedienung der adaptive cruise control (ACC) erfolgt über einen separaten Lenkstockhebel. Es können Geschwindigkeiten im Bereich von 20 bis 250 km/h gesetzt werden. Audi pre sense front ist über das MMI-Car-Menü konfigurierbar und deaktivierbar.	PCN	**1.340,–** 1.126,05	●	●	●	●	●	●	●	●

(C) auto-preisliste.de: Dateinutzung ist nur zum privaten Gebrauch gestattet

Archiv: www.auto-preisliste.de

Assistenzsysteme

		Bestellschlüssel	EUR inkl. 19 % MwSt.[1] EUR ohne MwSt.[1]	Q5	Q5/Q5 Sportback advanced	Q5/Q5 Sportback S line	Q5 50 TFSI e	Q5/Q5 Sportback 50 TFSI e advanced	Q5/Q5 Sportback 50 TFSI e S line	Q5/Q5 Sportback 55 TFSI e S line	SQ5/SQ5 Sportback
Assistenzpaket Tour[4,41] (Fortsetzung)	**adaptive cruise control (ACC)** unterstützt den Fahrer im Regelbereich von 0 bis 250 km/h dabei, die eingestellte Geschwindigkeit und den Abstand zum vorderen Fahrzeug zu regeln. Wird ein vorausfahrendes Fahrzeug erkannt, kann die adaptive cruise control (ACC) das Fahrzeug automatisch abbremsen bzw. beschleunigen. Der voreingestellte Abstand bleibt dabei weitestgehend konstant. Dazu stehen fünf wählbare Abstandsstufen zur Verfügung. Zusätzlich kann das Beschleunigungs- und Regelverhalten über Audi drive select konfiguriert werden. Bei Fahrzeugen mit Doppelkupplungsgetriebe S tronic oder Automatikgetriebe tiptronic ermöglicht die Stop-and-go-Funktion eigenständiges Bremsen bis zum Stillstand und automatisiertes Wiederanfahren auf Fahrerwunsch. Abhängig von der gewählten Motorisierung kann das Fahrzeug auch mit manuellem Schaltgetriebe im Stop-and-go-Modus selbstständig bis zum Stillstand bremsen, wenn der Fahrer die Kupplung betätigt. Die adaptive cruise control (ACC) bleibt im Stillstand aktiv. Ein Anfahren ist aber nur manuell durch den Fahrer möglich. Nach dem Anfahren ist die adaptive cruise control (ACC)-Funktion wieder verfügbar. **Stauassistent** In Fahrzeugen mit Doppelkupplungsgetriebe S tronic oder Automatikgetriebe tiptronic unterstützt der Stauassistent den Fahrer im Regelbereich von 0 bis 65 km/h bei der Lenkarbeit. Bei Fahrzeugen mit manuellem Schaltgetriebe muss entsprechend gekuppelt und geschaltet werden. Das System erkennt im Rahmen von Systemgrenzen Fahrspurmarkierungen, Randbebauungen, Fahrzeuge auf Nebenspuren sowie mehrere vorausfahrende Fahrzeuge. Aus diesen Informationen leitet das System einen virtuellen Fahrschlauch ab und führt das Fahrzeug in diesem. Durch die Vielzahl der einbezogenen Parameter bietet der Stauassistent ein möglichst komfortables und natürliches Fahren in Stausituationen. Oberhalb von 65 km/h unterstützt der Audi active lane assist den Fahrer bei der Spurhaltung. **Audi active lane assist** Unterstützt den Fahrer innerhalb der Systemgrenzen komfortabel bei der Spurhaltung. Ist das System aktiviert und funktionsbereit und hat der Fahrer keinen Blinker gesetzt, hilft der Audi active lane assist durch korrigierende Lenkeingriffe, das Fahrzeug innerhalb erkannter Fahrbahnbegrenzungslinien zu führen. Dabei kann der Fahrer wählen, ob er kontinuierlich oder erst kurz vor Überfahren der Spurmarkierung unterstützt werden möchte. Das heißt, die Zeitpunkte der korrigierenden Lenkeingriffe früh oder spät sind wählbar. Eine zusätzliche Lenkradvibration kann auf Fahrerwunsch eingestellt werden. Ferner wird das System durch ein Lenkrad mit Grifferkennung in spezifischem Lenkraddesign unterstützt. Das System hat einen Funktionsbereich ab ca. 65 bis maximal 250 km/h. Das System wird aktiviert, sobald die Zündung eingeschaltet wird. Es kann zusätzlich über das MMI manuell ein- und ausgeschaltet werden.										

● = als Sonderausstattung lieferbar ○ = Serienausstattung – = kein Angebot. Erläuterungen zu den Fußnoten finden Sie auf den Seiten 154/155.

(C) auto-preisliste.de. Datennutzung ist nur zum privaten Gebrauch gestattet

Archiv: www.auto-preisliste.de

		Bestellschlüssel	**EUR inkl. 19 % MwSt.**[1] EUR ohne MwSt.[1]	**Q5**	**Q5/Q5 Sportback advanced**	**Q5/Q5 Sportback S line**	**Q5 50 TFSI e**	**Q5/Q5 Sportback 50 TFSI e advanced**	**Q5/Q5 Sportback 50 TFSI e S line**	**Q5/Q5 Sportback 55 TFSI e S line**	**SQ5/SQ5 Sportback**
Assistenzpaket Tour[4,41] (Fortsetzung)	**Prädiktiver Effizienzassistent** In Verbindung mit der optionalen MMI Navigation oder MMI Navigation plus mit MMI touch nutzt die adaptive cruise control (ACC) zudem die Daten des prädiktiven Effizienzassistenten für eine vorausschauende und adaptive Regelung der Geschwindigkeit auch ohne vorausfahrendes Fahrzeug. Dazu nutzt das System die in den Navigationsdaten hinterlegten Informationen zu Kurvenradien (Kurvenassistent), Ortseingängen und Geschwindigkeitsbegrenzungen (Tempolimitassistent). Unterstützt wird das System durch die Informationen der ebenfalls enthaltenen kamerabasierten Verkehrszeichenerkennung. Der prädiktive Effizienzassistent steuert zudem gezielt Motorschub- und Segelphasen und fördert so eine kraftstoffsparende Fahrweise, auch im ACC-Betrieb. **Audi pre sense front** Audi pre sense front ergänzt das serienmäßige Audi pre sense city um eine Kollisionswarnung. Es warnt innerhalb der Systemgrenzen vor drohenden Kollisionen mit Fahrzeugen und leitet Teil- oder Zielbremsungen ein. Fahrzeuge werden im Geschwindigkeitsbereich bis 250 km/h erkannt. **Ausweichassistent** Der Ausweichassistent unterstützt den Fahrer zusätzlich während eines kritischen Ausweichvorgangs durch ein unterstützendes Lenkmoment. Dazu wird im Rahmen von Systemgrenzen anhand des Abstands, der Breite sowie des Querversatzes des vorausfahrenden Fahrzeugs eine Ausweichspur ermittelt. Der Ausweichassistent wird aktiviert, sobald das System eine drohende Kollision erkennt und der Fahrer das Ausweichmanöver initiiert. **Abbiegeassistent links** Der Abbiegeassistent erkennt innerhalb der Systemgrenzen beim Linksabbiegen entgegenkommende Fahrzeuge auf der Gegenfahrbahn. Erkennt das System beim Abbiegevorgang eine kritische Situation, erfolgt ein automatischer Bremseingriff. Das System ist aktiv, sobald der Fahrer den Blinker setzt und sich das eigene Fahrzeug im Geschwindigkeitsbereich zwischen 2 und 10 km/h befindet. **Fernlichtassistent** Der Fernlichtassistent erkennt im Rahmen der Systemgrenzen selbstständig Scheinwerfer des Gegenverkehrs, Rückleuchten von anderen Verkehrsteilnehmern und Ortschaften. Je nach Verkehrssituation wird das Fernlicht automatisch ein- oder ausgeschaltet. In Verbindung mit der optionalen MMI Navigation plus mit MMI touch ist die kamerabasierte Verkehrszeichenerkennung[43,44] enthalten.										

(C) auto-preisliste.de: Dateinutzung ist nur zum privaten Gebrauch gestattet

Archiv: www.auto-preisliste.de

Assistenzsysteme

		Bestellschlüssel	EUR inkl. 19 % MwSt.[1] EUR ohne MwSt.[1]	Q5	Q5/Q5 Sportback advanced	Q5/Q5 Sportback S line	Q5 50 TFSI e	Q5/Q5 Sportback 50 TFSI e advanced	Q5/Q5 Sportback 50 TFSI e S line	Q5/Q5 Sportback 55 TFSI e S line	SQ5/SQ5 Sportback
Assistenzpaket Tour[4,41] (Fortsetzung)	**Kamerabasierte Verkehrszeichenerkennung** Verkehrszeichen besser wahrnehmen: Die kamerabasierte Verkehrszeichenerkennung[43,44] unterstützt den Fahrer, indem innerhalb der Systemgrenzen erkannte Verkehrszeichen, wie beispielsweise Überholverbote und Geschwindigkeitsbegrenzungen inklusive temporärer Geschwindigkeitsgebote (z. B. auf Autobahnen), angezeigt werden. Darüber hinaus werden im Rahmen der Systemgrenzen Beginn und Ende von Autobahnen, Kraftfahrstraßen, Ortschaften sowie verkehrsberuhigte Bereiche erkannt und die entsprechenden Geschwindigkeitslimits angezeigt.[44] Außerdem erfolgt eine situationsabhängige Anzeige und Bewertung bei Nässe, tageszeitabhängigen Geschwindigkeitsbegrenzungen und im Anhängerbetrieb[42]. Sollte sich ein Verkehrszeichen außerhalb des Sichtbereichs der Kamera befinden, kann es aus den hinterlegten Navigationsdaten der optionalen MMI Navigation plus mit MMI touch – die mitbestellt werden muss – bereitgestellt werden. Die Anzeige der Verkehrszeichenerkennung erfolgt automatisch im Display des Fahrerinformationssystems oder des optionalen Audi virtual cockpit plus. Das System ist über das Multifunktionslenkrad konfigurierbar. Im MMI touch gibt es zusätzlich die Möglichkeit, eine verkehrszeichenbasierte Warnung bei Überschreiten des erkannten Geschwindigkeitsgebots auszuwählen. Die kamerabasierte Verkehrszeichenerkennung hat einen rein informativen Charakter. Hinweis: nur in Verbindung mit Einparkhilfe plus, Fahrerinformationssystem mit Farbdisplay, Lederlenkrad im 3-Speichen-Design mit Multifunktion plus, MMI Navigation plus mit MMI touch, Audi connect Navigation & Infotainment erhältlich										
Assistenzpaket Stadt[4,41]	Das Assistenzpaket Stadt enthält Assistenzfunktionen speziell für den urbanen Verkehr. Im Paket enthalten sind: ▸ Spurwechselwarnung ▸ Einparkhilfe plus ▸ Rückfahrkamera ▸ Ausstiegswarnung ▸ Querverkehrassistent hinten ▸ Audi pre sense basic ▸ Audi pre sense rear Die im Assistenzpaket Stadt zusammengefassten Assistenzfunktionen nutzen die Daten der Front- bzw. Heckradarsensoren sowie der Ultraschallsensoren vorn und hinten. Werden im Detektionsbereich von der Sensorik Fahrzeuge erkannt, werden jeweils von einzelnen dafür ausgelegten Assistenzsystemen mehrstufige Warnhinweise eingeleitet. Reagiert der Fahrer darauf nicht, kann die Kombination von Audi pre sense basic und Audi pre sense rear Schutzmaßnahmen wie die Optimierung der Sitzposition und die Einleitung des Schließvorgangs der Fenster auslösen.	PCM	**1.040,–** 873,95	●	●	●	●	●	●	●	●

● = als Sonderausstattung lieferbar ○ = Serienausstattung – = kein Angebot. Erläuterungen zu den Fußnoten finden Sie auf den Seiten 154/155.

(C) auto-preisliste.de. Datennutzung ist nur zum privaten Gebrauch gestattet

Archiv: www.auto-preisliste.de

		Bestellschlüssel	**EUR inkl. 19 % MwSt.**[1] EUR ohne MwSt.[1]	**Q5**	**Q5/Q5 Sportback advanced**	**Q5/Q5 Sportback S line**	**Q5 50 TFSI e**	**Q5/Q5 Sportback 50 TFSI e advanced**	**Q5/Q5 Sportback 50 TFSI e S line**	**Q5/Q5 Sportback 55 TFSI e S line**	**SQ5/SQ5 Sportback**
Assistenzpaket Stadt[4,41] (Fortsetzung)	**Spurwechselwarnung** Überblick beim Spurwechsel: Die Spurwechselwarnung unterstützt den Fahrer im Funktionsbereich von ca. 15 bis maximal 250 km/h dabei, das Verkehrsgeschehen hinter dem Fahrzeug zu überwachen. Zwei im Heck verbaute Radarsensoren erfassen Fahrzeuge, die sich seitlich von hinten nähern oder im Verkehr mitschwimmen. Es können der Abstand sowie die Geschwindigkeitsdifferenz gemessen und analysiert werden. Bei einer für einen Spurwechsel als kritisch eingestuften Situation erfolgt die Warnung durch LED-Anzeigen am jeweiligen Außenspiegel. Signalisiert der Fahrer in diesem Moment durch Blinken einen Spurwechsel und erkennt das System eine kritische Situation, erfolgt eine Warnung durch mehrfaches, helles Aufblinken der Warn-LEDs. Die Aktivierung erfolgt einmalig im MMI-Car-Menü. **Einparkhilfe plus** Die Einparkhilfe plus nutzt die Daten der unauffällig in die Stoßfänger vorn und hinten integrierten Ultraschallsensoren. Sie unterstützt den Fahrer beim Ein- und Ausparken sowie beim Rangieren durch akustische und optische Warnhinweise. Abhängig vom Lenkeinschlag und von der Fahrtrichtung wird der Abstand zu erkannten Objekten in einer selektiven, optischen Darstellung im oberen MMI touch-Display angezeigt. Erkannte Hindernisse außerhalb des Fahrwegs werden als weißes Segment angezeigt. Rote Segmente stellen erkannte Hindernisse im Fahrweg dar. Eine virtuelle Fahrspuranzeige bietet zudem seitliche Führungslinien, die anhand des aktuell gewählten Lenkeinschlags vorausberechnet werden. Die Aktivierung erfolgt durch Einlegen des Rückwärtsgangs, über eine Taste in der Mittelkonsole sowie automatisch, sobald der Abstand zu einem erkannten Objekt weniger als ca. 90 cm beträgt. **Rückfahrkamera** Die Rückfahrkamera stellt im MMI touch-Display den Erfassungsbereich hinter dem Fahrzeug dar. Dynamische und statische Anzeigeelemente unterstützen den Fahrer beim Einparken oder Rangieren. Es können zwei Modi, Querparken und Anhängermodus[42], ausgewählt werden. Abhängig vom gewählten Modus werden die berechnete Fahrspur sowie Hilfs- und Führungslinien angezeigt. Die Rückfahrkamera ist unauffällig in die Griffleiste der Gepäckraumklappe integriert und wird durch das Einlegen des Rückwärtsgangs oder über eine Taste in der Mittelkonsole aktiviert. **Ausstiegswarnung** Rücksicht beim Aussteigen: Werden bei einem stehenden Fahrzeug die Türen geöffnet, warnt die Ausstiegswarnung vor einer drohenden Kollision mit erkannten Verkehrsteilnehmern wie z. B. Fahrzeugen und Fahrradfahrern, die sich von hinten nähern. Wenn eine als kritisch eingestufte Situation erkannt wird, leuchtet in der jeweiligen Tür eine Warn-LED-Anzeige hell auf.										

(C) auto-preisliste.de: Dateinutzung ist nur zum privaten Gebrauch gestattet

Archiv: www.auto-preisliste.de

Assistenzsysteme

		Bestellschlüssel	EUR inkl. 19 % MwSt.[1] EUR ohne MwSt.[1]	Q5	Q5/Q5 Sportback advanced	Q5/Q5 Sportback S line	Q5 50 TFSI e	Q5/Q5 Sportback 50 TFSI e advanced	Q5/Q5 Sportback 50 TFSI e S line	Q5/Q5 Sportback 55 TFSI e S line	SQ5/SQ5 Sportback
Assistenzpaket Stadt[4,41] (Fortsetzung)	**Querverkehrassistent hinten** Querverkehr erkennen: Der Querverkehrassistent hinten kann beim Rückwärtsfahren bis 10 km/h (z. B. beim Ausparken) vor einer drohenden Kollision mit herannahenden, bewegten Objekten (z. B. Autos im Querverkehr) warnen. Erkannte herannahende Fahrzeuge werden im MMI touch-Display angezeigt. Beim Rückwärtsfahren kann durch ein zusätzliches akustisches Signal und durch einen haptischen Bremsimpuls gewarnt werden. Das Ein- und Ausschalten des Systems erfolgt im MMI. **Audi pre sense basic und pre sense rear** Audi pre sense basic und Audi pre sense rear leiten, wenn erforderlich, im Rahmen der Systemgrenzen präventive Schutzmaßnahmen für die Insassen ein. Bei erkanntem instabilen Fahrzustand werden die vorderen Gurte elektrisch gestrafft, um eine Vor- oder Seitenverlagerung der Insassen zu minimieren. Situationsbedingt schließen sich die Fenster sowie – falls vorhanden – das Panorama-Glasdach. Die Warnblinkanlage zur Warnung des nachfolgenden Verkehrs wird aktiviert.										
Assistenzpaket Stadt mit Assistenzpaket Parken[4,41]	Paketinhalte: ▸ Audi pre sense rear ▸ Parkassistent mit Einparkhilfe plus ▸ Spurwechselwarnung ▸ Umgebungskameras Hinweis: nur in Verbindung mit Außenspiegel elektrisch einstell-, beheiz- und anklappbar, beidseitig automatisch abblendend, Innenspiegel automatisch abblendend, rahmenlos erhältlich	PCZ	**2.010,–** 1.689,08	●	●	●	●	●	●	●	●
Audi active lane assist mit kamerabasierter Verkehrszeichenerkennung und Fernlichtassistent[4]	Das System warnt den Fahrer bei unbeabsichtigtem Überfahren der Fahrbahnmarkierung. Durch Lenkimpulse wird die Spurhaltung unterstützt. Die kamerabasierte Verkehrszeichenerkennung[43,44] unterstützt bei der Erkennung von wichtigen Verkehrszeichen; inklusive Fernlichtassistent. Im Paket enthalten sind: ▸ Audi active lane assist ▸ Fernlichtassistent ▸ kamerabasierte Verkehrszeichenerkennung[43,44]	PCB	**600,–** 504,20	●	●	●	●	●	●	●	●

● = als Sonderausstattung lieferbar ○ = Serienausstattung – = kein Angebot. Erläuterungen zu den Fußnoten finden Sie auf den Seiten 154/155.

(C) auto-preisliste.de. Datennutzung ist nur zum privaten Gebrauch gestattet

Archiv: www.auto-preisliste.de

		Bestellschlüssel	**EUR inkl. 19 % MwSt.**[1] EUR ohne MwSt.[1]	**Q5**	**Q5/Q5 Sportback advanced**	**Q5/Q5 Sportback S line**	**Q5 50 TFSI e**	**Q5/Q5 Sportback 50 TFSI e advanced**	**Q5/Q5 Sportback 50 TFSI e S line**	**Q5/Q5 Sportback 55 TFSI e S line**	**SQ5/SQ5 Sportback**
Audi active lane assist mit kamerabasierter Verkehrszeichenerkennung und Fernlichtassistent[4] (Fortsetzung)	**Audi active lane assist** Unterstützt den Fahrer innerhalb der Systemgrenzen komfortabel bei der Spurhaltung. Ist das System aktiviert und funktionsbereit und hat der Fahrer keinen Blinker gesetzt, hilft der Audi active lane assist durch korrigierende Lenkeingriffe, das Fahrzeug innerhalb erkannter Fahrbahnbegrenzungslinien zu führen. Dabei kann der Fahrer wählen, ob er kontinuierlich oder erst kurz vor Überfahren der Spurmarkierung unterstützt werden möchte. Das heißt, die Zeitpunkte der korrigierenden Lenkeingriffe früh oder spät sind wählbar. Eine zusätzliche Lenkradvibration kann auf Fahrerwunsch eingestellt werden. Ferner wird das System durch ein Lenkrad mit Grifferkennung in spezifischem Lenkraddesign unterstützt. Das System hat einen Funktionsbereich ab ca. 65 bis maximal 250 km/h. Das System wird aktiviert, sobald die Zündung eingeschaltet wird. Es kann zusätzlich über das MMI manuell ein- und ausgeschaltet werden. **Fernlichtassistent** Der Fernlichtassistent erkennt im Rahmen der Systemgrenzen selbstständig Scheinwerfer des Gegenverkehrs, Rückleuchten von anderen Verkehrsteilnehmern und Ortschaften. Je nach Verkehrssituation wird das Fernlicht automatisch ein- oder ausgeschaltet. In Verbindung mit der optionalen MMI Navigation plus mit MMI touch ist die kamerabasierte Verkehrszeichenerkennung[43,44] enthalten. **Kamerabasierte Verkehrszeichenerkennung** Verkehrszeichen besser wahrnehmen: Die kamerabasierte Verkehrszeichenerkennung[43,44] unterstützt den Fahrer, indem innerhalb der Systemgrenzen erkannte Verkehrszeichen, wie beispielsweise Geschwindigkeitsbegrenzungen, Überholverbote und temporäre Geschwindigkeitsgebote, angezeigt werden. Darüber hinaus werden Beginn und Ende von Autobahnen, Kraftfahrstraßen, Ortschaften sowie verkehrsberuhigte Bereiche erkannt und die entsprechenden Geschwindigkeitslimits angezeigt.[44] Außerdem erfolgt eine situationsabhängige Anzeige und Bewertung bei Nässe, tageszeitabhängigen Geschwindigkeitsbegrenzungen und im Anhängerbetrieb[42]. Sollte sich ein Verkehrszeichen außerhalb des Sichtbereichs der Kamera befinden, kann es aus den in den Navigationsdaten hinterlegten Informationen der optionalen MMI Navigation plus mit MMI touch, die mitbestellt werden muss, bereitgestellt werden. Die Anzeige der Verkehrszeichenerkennung erfolgt automatisch im Display des Fahrerinformationssystems oder des optionalen Audi virtual cockpit plus. Das System ist über das Multifunktionslenkrad konfigurierbar. Im MMI touch gibt es zusätzlich die Möglichkeit, eine verkehrszeichenbasierte Warnung bei Überschreiten des erkannten Geschwindigkeitsgebots auszuwählen. Die kamerabasierte Verkehrszeichenerkennung hat einen rein informativen Charakter. Hinweis: nur in Verbindung mit MMI Navigation plus mit MMI touch, Fahrerinformationssystem mit Farbdisplay, Lederlenkrad im 3-Speichen-Design mit Multifunktion plus und Audi connect Navigation & Infotainment erhältlich										

(C) auto-preisliste.de: Dateinutzung ist nur zum privaten Gebrauch gestattet

Archiv: www.auto-preisliste.de

Assistenzsysteme

		Bestellschlüssel	EUR inkl. 19 % MwSt.[1] EUR ohne MwSt.[1]	Q5	Q5/Q5 Sportback advanced	Q5/Q5 Sportback S line	Q5 50 TFSI e	Q5/Q5 Sportback 50 TFSI e advanced	Q5/Q5 Sportback 50 TFSI e S line	Q5/Q5 Sportback 55 TFSI e S line	SQ5/SQ5 Sportback
Spurwechselwarnung inklusive Audi pre sense rear[4,41]	Das Paket beinhaltet: ▸ Spurwechselwarnung ▸ Audi pre sense rear ▸ Ausstiegswarnung (in Verbindung mit der optionalen Einparkhilfe plus oder dem Parkassistenten) ▸ Querverkehrassistent hinten (in Verbindung mit der optionalen Einparkhilfe plus oder dem Parkassistenten) **Spurwechselwarnung** Überblick beim Spurwechsel: Die Spurwechselwarnung unterstützt den Fahrer im Funktionsbereich von ca. 15 bis maximal 250 km/h dabei, das Verkehrsgeschehen hinter dem Fahrzeug zu überwachen. Zwei im Heck verbaute Radarsensoren erfassen Fahrzeuge, die sich seitlich von hinten nähern oder im Verkehr mitschwimmen. Es können der Abstand sowie die Geschwindigkeitsdifferenz gemessen und analysiert werden. Bei einer für einen Spurwechsel als kritisch eingestuften Situation erfolgt die Warnung durch LED-Anzeigen am jeweiligen Außenspiegel. Signalisiert der Fahrer in diesem Moment durch Blinken einen Spurwechsel und erkennt das System eine kritische Situation, erfolgt eine Warnung durch mehrfaches, helles Aufblinken der Warn-LEDs. Die Aktivierung erfolgt einmalig im MMI-Car-Menü. **Audi pre sense rear** Audi pre sense rear erkennt durch die zusätzlich verbauten Radarsensoren im Rahmen von Systemgrenzen mögliche Heckkollisionen. Es werden präventiv die vorderen Gurte elektrisch gestrafft. Ebenso schließen sich die Fenster und – falls vorhanden – das Glas-Schiebe-/Ausstelldach. Die Warnblinker werden mit erhöhter Blinkfrequenz angesteuert, um den umgebenden Verkehr zu warnen. In Kombination mit der optionalen Einparkhilfe plus oder dem Parkassistenten sind zusätzlich die Ausstiegswarnung und der Querverkehrassistent hinten enthalten. **Ausstiegswarnung** Rücksicht beim Aussteigen: Werden bei einem stehenden Fahrzeug die Türen geöffnet, warnt die Ausstiegswarnung vor möglichen Kollisionen mit erkannten Verkehrsteilnehmern wie z. B. Fahrzeugen und Fahrradfahrern, die sich von hinten nähern. Wenn eine als kritisch eingestufte Situation erkannt wird, leuchtet in der jeweiligen Tür eine Warn-LED-Anzeige hell auf.	PCH	**810,–** 680,67	●	●	●	●	●	●	●	●

● = als Sonderausstattung lieferbar ○ = Serienausstattung – = kein Angebot. Erläuterungen zu den Fußnoten finden Sie auf den Seiten 154/155.

(C) auto-preisliste.de. Datennutzung ist nur zum privaten Gebrauch gestattet

Archiv: www.auto-preisliste.de

		Bestellschlüssel	EUR inkl. 19 % MwSt.[1] EUR ohne MwSt.[1]	Q5	Q5/Q5 Sportback advanced	Q5/Q5 Sportback S line	Q5 50 TFSI e	Q5/Q5 Sportback 50 TFSI e advanced	Q5/Q5 Sportback 50 TFSI e S line	Q5/Q5 Sportback 55 TFSI e S line	SQ5/SQ5 Sportback
Spurwechselwarnung inklusive Audi pre sense rear[4,41] (Fortsetzung)	**Querverkehrassistent hinten** Querverkehr erkennen: In Verbindung mit der optionalen Einparkhilfe plus oder dem Parkassistenten kann der Querverkehrassistent hinten beim Rückwärtsfahren bis 10 km/h (z. B. beim Ausparken) vor einer möglichen Kollision mit herannahenden, bewegten Objekten (z. B. Autos im Querverkehr) warnen. Mithilfe der Radarsensoren wird beim Ausparken das rückwärtige und seitliche Fahrzeugumfeld überwacht. Erkannte herannahende Fahrzeuge werden im MMI touch-Display angezeigt. Beim Rückwärtsfahren kann durch ein zusätzliches akustisches Signal und durch einen haptischen Bremsimpuls gewarnt werden. Das Ein- und Ausschalten des Systems erfolgt im MMI.										
Spurverlassenswarnung	Hilft innerhalb der Systemgrenzen, ein unbeabsichtigtes Verlassen der Fahrspur zu vermeiden. Ist das System aktiviert und funktionsbereit und hat der Fahrer keinen Blinker gesetzt, hilft die Spurverlassenswarnung durch korrigierende Lenkeingriffe, ein Überfahren von erkannten Fahrbahnbegrenzungslinien zu vermeiden. Eine zusätzliche Lenkradvibration kann auf Fahrerwunsch eingestellt werden. Das System hat einen Funktionsbereich ab ca. 60 bis maximal 250 km/h. Das System wird aktiviert, sobald die Zündung eingeschaltet wird. Es kann zusätzlich über das MMI manuell ein- und ausgeschaltet werden.	6I3	**150,–** 126,05	●	●	●	●	●	●	●	●
Geschwindigkeitsregelanlage mit Geschwindigkeitsbegrenzer[4]	Ab etwa 20 km/h kann das System die gewünschte Geschwindigkeit konstant halten. Die Regelung erfolgt durch Anpassung der Motorleistung bzw. durch aktive Bremseingriffe, sofern Motor- und Bremsleistung es zulassen. Die Bedienung erfolgt über einen separaten Lenkstockhebel. Dabei wird die gesetzte Geschwindigkeit in allen Anzeigeinstrumenten angezeigt. Falls das optionale Head-up Display[14] mitbestellt wurde, erscheint darin eine Zusatzanzeige. Der Geschwindigkeitsbegrenzer ermöglicht das individuelle Begrenzen der Maximalgeschwindigkeit, z. B. innerhalb von geschlossenen Ortschaften. Beim Erreichen des eingestellten Limits regelt das Fahrzeug ab. Die Begrenzung kann jederzeit deaktiviert sowie durch Kick-down überschritten werden. Die Bedienung erfolgt über einen separaten Lenkstockhebel.			○	○	○	○	○	○	○	○
Mit Multifunktionskamera				○	○	○	○	○	○	○	○

(C) auto-preisliste.de: Dateinutzung ist nur zum privaten Gebrauch gestattet

Archiv: www.auto-preisliste.de

Assistenzsysteme

	Bestellschlüssel	EUR inkl. 19 % MwSt.[1] EUR ohne MwSt.[1]	Q5	Q5/Q5 Sportback advanced	Q5/Q5 Sportback S line	Q5 50 TFSI e	Q5/Q5 Sportback 50 TFSI e advanced	Q5/Q5 Sportback 50 TFSI e S line	Q5/Q5 Sportback 55 TFSI e S line	SQ5/SQ5 Sportback
Rückfahrkamera[4] Die Rückfahrkamera stellt im MMI touch-Display den Erfassungsbereich hinter dem Fahrzeug dar. Dynamische und statische Anzeigeelemente unterstützen den Fahrer beim Einparken oder Rangieren. Es können zwei Modi für Querparken und Anhängermodus[42] ausgewählt werden. Abhängig vom gewählten Modus werden die berechnete Fahrspur sowie Hilfs- und Führungslinien angezeigt. Die Rückfahrkamera ist unauffällig in die Griffleiste der Gepäckraumklappe integriert und wird durch das Einlegen des Rückwärtsgangs oder über eine Taste in der Mittelkonsole aktiviert. Hinweis: nur in Verbindung mit Einparkhilfe plus erhältlich	KA2	**430,–** 361,34	●	●	●	●	●	●	●	●
Einparkhilfe hinten[4] unterstützt das rückwärtige Einparken und Rangieren innerhalb der Systemgrenzen durch akustisches Anzeigen des Abstands hinter dem Fahrzeug zu einem erkannten Objekt; Messung durch Ultraschallsensoren, unauffällig in den Stoßfänger integriert; aktiv bei eingelegtem Rückwärtsgang			○	○	○	○	○	○	○	○
Einparkhilfe plus[4] Durch die Nutzung von Daten der in die Stoßfänger integrierten Ultraschallsensoren unterstützt die akustische und optische Einparkhilfe vorn und hinten den Fahrer beim Ein- und Ausparken sowie beim Rangieren. Abhängig vom Lenkeinschlag und von der Fahrtrichtung wird der Abstand zu erkannten Objekten in einer selektiven, optischen Darstellung im oberen MMI touch-Display angezeigt. Erkannte Hindernisse außerhalb des Fahrwegs werden als weißes Segment angezeigt. Rote Segmente stellen erkannte Hindernisse im Fahrweg dar. Eine virtuelle Fahrspuranzeige bietet zudem seitliche Führungslinien, die anhand des aktuell gewählten Lenkeinschlags vorausberechnet werden. Die Aktivierung erfolgt durch Einlegen des Rückwärtsgangs, über eine Taste in der Mittelkonsole sowie automatisch, sobald der Abstand zu einem erkannten Objekt weniger als ca. 90 cm beträgt.	7X2	**380,–** 319,33	●	●	●	●	●	●	●	●

● = als Sonderausstattung lieferbar ○ = Serienausstattung – = kein Angebot. Erläuterungen zu den Fußnoten finden Sie auf den Seiten 154/155.

(C) auto-preisliste.de. Datennutzung ist nur zum privaten Gebrauch gestattet

Archiv: www.auto-preisliste.de

		Bestellschlüssel	EUR inkl. 19 % MwSt.[1] EUR ohne MwSt.[1]	Q5	Q5/Q5 Sportback advanced	Q5/Q5 Sportback S line	Q5 50 TFSI e	Q5/Q5 Sportback 50 TFSI e advanced	Q5/Q5 Sportback 50 TFSI e S line	Q5/Q5 Sportback 55 TFSI e S line	SQ5/SQ5 Sportback
Parkassistent mit Einparkhilfe plus[4]	Im Erfassungsbereich der Ultraschallsensoren hilft der Parkassistent bei der Suche nach einem geeigneten Parkplatz entlang der Fahrbahn. Bei Querparklücken wird der Einparkweg, bei Längsparklücken der Ein- und Ausparkweg berechnet. Beim Ein- und Ausparken unterstützt das System durch gezielte Lenkmanöver. Der Fahrer muss lediglich nach Anweisungen im Display den Gangwechsel vornehmen, Gas geben, bremsen sowie den Parkvorgang vollumfänglich überwachen. Sogar Parkmanöver in mehreren Zügen werden unterstützt. Die Umgebungsanzeige kann innerhalb von Systemgrenzen vor Hindernissen vor und hinter dem Fahrzeug sowie lenkwinkelabhängig vor seitlichen Hindernissen warnen. Die Aktivierung erfolgt mit der Parkassistent-Taste in der Mittelkonsole.	7X5	**650,–** 546,22	●	●	●	●	●	●	●	●
Audi pre sense city[4]	Eine drohende Kollision mit Fahrzeugen und Fußgängern kann im Rahmen von Systemgrenzen im Geschwindigkeitsbereich bis ca. 85 km/h erkannt werden. Das System warnt in diesem Fall den Fahrer optisch, akustisch und gegebenenfalls mit einem Bremsruck. Es kann bei Bedarf eine Vollverzögerung einleiten, um die Kollisionsgeschwindigkeit zu reduzieren bzw. die Kollision unter Umständen zu vermeiden.			○	○	○	○	○	○	○	○
Audi pre sense basic[4]	Bei erkanntem instabilen Fahrzustand werden die vorderen Gurte elektrisch gestrafft, um eine Vor- oder Seitenverlagerung der Insassen zu minimieren. Situationsbedingt schließen sich die Fenster sowie – falls vorhanden – das Panorama-Glasdach. Die Warnblinkanlage zur Warnung des nachfolgenden Verkehrs wird aktiviert. Zu den Schutzmaßnahmen durch Audi pre sense basic gehören: ▸ Straffung der vorderen Sicherheitsgurte ▸ Aktivierung der Warnblinkanlage zur Warnung anderer Verkehrsteilnehmer ▸ Einleitung des Schließvorgangs der Fenster und des Panorama-Glasdachs (falls mitbestellt)	7W1	**250,–** 210,08	●	●	●	●	●	●	●	●
Elektromechanische Parkbremse	umfasst Parkbremsfunktion im Stand, Anfahrhilfe durch automatisches Lösen beim Anfahren und Notbremsfunktion während der Fahrt über alle 4 Räder			○	○	○	○	○	○	○	○
Halteassistent[4]	Der Halteassistent hält das Fahrzeug nach dem Anhalten an im Straßenverkehr üblichen Steigungen und in Gefällen zeitlich unbegrenzt.	UH2	**80,–** 67,23	●	●	●	●	●	●	●	●

(C) auto-preisliste.de: Dateinutzung ist nur zum privaten Gebrauch gestattet

Archiv: www.auto-preisliste.de

Assistenzsysteme

	Bestellschlüssel	EUR inkl. 19 % MwSt.[1] EUR ohne MwSt.[1]	Q5	Q5/Q5 Sportback advanced	Q5/Q5 Sportback S line	Q5 50 TFSI e	Q5/Q5 Sportback 50 TFSI e advanced	Q5/Q5 Sportback 50 TFSI e S line	Q5/Q5 Sportback 55 TFSI e S line	SQ5/SQ5 Sportback
Kamerabasierte Verkehrszeichenerkennung[4,43]	QR9	**250,–** 210,08	●	●	●	●	●	●	●	●

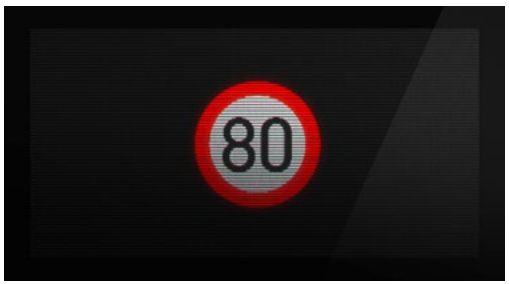

Die kamerabasierte Verkehrszeichenerkennung unterstützt den Fahrer, indem innerhalb der Systemgrenzen erkannte Verkehrszeichen, wie beispielsweise Geschwindigkeitsbegrenzungen, Überholverbote und temporäre Geschwindigkeitsgebote, angezeigt werden. Sollte sich ein Verkehrszeichen außerhalb des Sichtbereichs der Kamera befinden, kann es aus den in den Navigationsdaten hinterlegten Informationen der optionalen MMI Navigation plus mit MMI touch, die mitbestellt werden muss, bereitgestellt werden. Die Anzeige der Verkehrszeichenerkennung erfolgt automatisch im Display des Kombiinstruments bzw. im optionalen Audi virtual cockpit plus und ist über das Multifunktionslenkrad konfigurierbar. Es können bis zu drei Verkehrszeichen exklusiv oder das zum aktuellen Zeitpunkt relevante Gebot als Zusatzanzeige zu einem weiteren System (z. B. digitaler Geschwindigkeitsanzeige) dargestellt werden. Im MMI touch gibt es zusätzlich die Möglichkeit, eine verkehrszeichenbasierte Warnung bei Überschreiten des erkannten Geschwindigkeitsgebots auszuwählen.
Die kamerabasierte Verkehrszeichenerkennung hat einen rein informativen Charakter.

Die kamerabasierte Verkehrszeichenerkennung umfasst:

- kamerabasierte Erkennung und Anzeige von Überholverboten und Geschwindigkeitsbegrenzungen inklusive temporärer Geschwindigkeitsgebote
- Erkennung von Beginn und Ende von Autobahnen, Kraftfahrstraßen, Ortschaften sowie von verkehrsberuhigten Bereichen und Anzeige des dazugehörigen Geschwindigkeitslimits[44]
- situationsabhängige Anzeige und Bewertung bei Nässe, bei tageszeitabhängigen Geschwindigkeitsbegrenzungen und im Anhängerbetrieb[42]

Hinweis: nur in Verbindung mit Fahrerinformationssystem mit Farbdisplay und MMI Navigation plus mit MMI touch erhältlich

● = als Sonderausstattung lieferbar ○ = Serienausstattung – = kein Angebot. Erläuterungen zu den Fußnoten finden Sie auf den Seiten 154/155.

(C) auto-preisliste.de. Datennutzung ist nur zum privaten Gebrauch gestattet

Archiv: www.auto-preisliste.de

Fahrwerke/Bremsen

		Bestellschlüssel	EUR inkl. 19 % MwSt.[1] EUR ohne MwSt.[1]	Q5	Q5/Q5 Sportback advanced	Q5/Q5 Sportback S line	Q5 50 TFSI e	Q5/Q5 Sportback 50 TFSI e advanced	Q5/Q5 Sportback 50 TFSI e S line	Q5/Q5 Sportback 55 TFSI e S line	SQ5/SQ5 Sportback
Elektromechanische Servolenkung	wartungsfreie Zahnstangenlenkung mit geschwindigkeitsabhängiger Lenkunterstützung; präzises Lenkgefühl bei hohem Tempo, hervorragende Unterstützung beim Einparken			○	○	○	○	○	○	○	○
quattro	Der Audi Q5 verfügt serienmäßig über einen vollvariablen quattro Antrieb. So kann eine bedarfsgerechte Verteilung der Antriebskräfte auf die einzelnen Räder erfolgen. Der permanente Allradantrieb mit asymmetrisch-dynamischer Momentenverteilung über ein selbstsperrendes Mittendifferenzial und radselektiver Momentensteuerung verteilt die Antriebskraft im normalen Fahrbetrieb zwischen Vorder- und Hinterachse im Verhältnis 40 : 60. Die Antriebskraft wird dabei proaktiv auf die Achsen verteilt, ohne dass durch Sensoren ein Radschlupf erkannt werden muss. Die mechanisch arbeitende Sperrfunktion ist auf sehr gute Fahrdynamik ausgelegt und verteilt die Antriebsmomente ohne Zeitverzug auf Vorder- und Hinterachse. Dies führt zu herausragender Traktion und Spurstabilität. Die in die ESC integrierte radselektive Momentensteuerung bremst bei sportlicher Kurvenfahrt die kurveninneren Räder sanft ab und erhöht somit das Antriebsmoment auf die kurvenäußeren Räder. Dies bedeutet verbesserte Dynamik in Kurven und ein präziseres und neutraleres Fahrverhalten. Hinweis: nur für 50 TDI quattro und SQ5/SQ5 Sportback			○/–	○/–	○/–	○	○	○	○	○
quattro mit ultra Technologie	Permanent verfügbarer Allradantrieb mit aktiv geregelter Momentenverteilung, ultra-Technologie und radselektiver Momentensteuerung. Der intelligente Allradantrieb quattro mit ultra-Technologie überwacht permanent den Fahrzustand und verteilt die Kraft situationsabhängig auf die Vorder- und Hinterachse. Erfordert eine Fahrsituation keinen Allradantrieb, kann die komplette Hinterachse vom Antrieb abgekoppelt werden. Gesamtwirkungsgrad und Effizienz können dadurch spürbar gesteigert werden. Bei sportlicher Kurvenfahrt werden die kurveninneren Räder sanft abgebremst und somit das Antriebsmoment an den kurvenäußeren Rädern erhöht. Das führt zu verbesserter Dynamik in Kurven und einem präziseren und neutraleren Fahrverhalten. quattro mit ultra-Technologie beinhaltet: ▸ elektronisch geregelte Allradkupplung ▸ Hinterachsdifferenzial mit integrierter Kraftschlusskupplung ▸ elektronische Differenzialsperre (EDS) für alle angetriebenen Räder ▸ ESC mit integrierter radselektiver Momentensteuerung Hinweis: nicht für 35 TDI, 50 TDI quattro und SQ5/SQ5 Sportback			○/–	○/–	○/–	○	○	○	○	–

(C) auto-preisliste.de: Dateinutzung ist nur zum privaten Gebrauch gestattet

Fahrwerke/Bremsen

Archiv: www.auto-preisliste.de

		Bestellschlüssel	**EUR inkl. 19 % MwSt.**[1] EUR ohne MwSt.[1]	**Q5**	**Q5/Q5 Sportback advanced**	**Q5/Q5 Sportback S line**	**Q5 50 TFSI e**	**Q5/Q5 Sportback 50 TFSI e advanced**	**Q5/Q5 Sportback 50 TFSI e S line**	**Q5/Q5 Sportback 55 TFSI e S line**	**SQ5/SQ5 Sportback**
quattro mit Sportdifferenzial	Der permanente Allradantrieb quattro mit selbstsperrendem Mittendifferenzial und Sportdifferenzial an der Hinterachse zeichnet sich durch ein dynamischeres und spurstabileres Fahren aus. Das klassische Hinterachsdifferenzial wurde um zwei Überlagerungseinheiten mit elektronisch geregelten Lamellenkupplungen erweitert. Die intelligente quattro Strategie ermittelt kontinuierlich eine auf hervorragende Fahrdynamik ausgelegte Aufteilung der Antriebsmomente und verteilt diese aktiv und variabel zwischen den Hinterrädern. Beim Anlenken oder Beschleunigen in der Kurve werden die Momente überwiegend zum kurvenäußeren Rad gelenkt und drücken das Fahrzeug in die Kurve hinein. So kann das System der Tendenz zum Untersteuern schon frühzeitig entgegenwirken. Hinweis: nur für 50 TDI quattro und SQ5/SQ5 Sportback erhältlich	GH2	**1.350,–** 1.134,45	●/–	●/–	●/–	–	–	–	–	●
Serienfahrwerk	für gute Fahrdynamik und sehr hohen Fahrkomfort ▸ Stoßdämpfer und Schraubenfedern an Vorder- und Hinterachse ▸ 5-Lenker-Leichtbau-Vorderachse, Stabilisator; Vorderachsträger mit der Karosserie fest verschraubt ▸ 5-Lenker-Leichtbau-Hinterachse mit Einzelradaufhängung; Stabilisator; Hinterachsträger elastisch gelagert Hinweis: nicht für 35 TDI erhältlich	1BA	ohne Mehrpreis	○/–	○/–	●/–	○	○	○	○	–
Serienfahrwerk	für guten Fahrkomfort und gute Fahrdynamik ▸ Stoßdämpfer und Schraubenfedern an Vorder- und Hinterachse ▸ 5-Lenker-Leichtbau-Vorderachse, Stabilisator; Vorderachsträger mit der Karosserie fest verschraubt ▸ 5-Lenker-Leichtbau-Hinterachse mit Einzelradaufhängung; Stabilisator; Hinterachsträger elastisch gelagert ▸ 25 mm Tieferlegung gegenüber quattro Modellen zur Verringerung des Luftwiderstands. Der dadurch verringerte Luftwiderstand kann dabei helfen, Kraftstoff zu sparen. Hinweis: nur für 35 TDI erhältlich			○/–	○/–	○/–	–	–	–	–	–
Sportfahrwerk	Das Sportfahrwerk bietet durch seine straffer abgestimmte Federung und Dämpfung einen direkteren Fahrbahnkontakt und sportlicheres Handling. ▸ Stoßdämpfer und Schraubenfedern an Vorder- und Hinterachse ▸ 5-Lenker-Leichtbau-Vorderachse, Stabilisator; Vorderachsträger mit der Karosserie fest verschraubt ▸ 5-Lenker-Leichtbau-Hinterachse mit Einzelradaufhängung; Stabilisator; Hinterachsträger elastisch gelagert Hinweis: Serie für Q5 Sportback advanced, Q5 S line/Q5 Sportback S line; nicht für 35 TDI erhältlich	1BV	**340,–** 285,71	●/–	◐/–	○/–	–	–	–	–	–

● = als Sonderausstattung lieferbar ○ = Serienausstattung – = kein Angebot ◐ = Serien-/Sonderausstattung modellabhängig. Erläuterungen zu den Fußnoten finden Sie auf den Seiten 154/155.

(C) auto-preisliste.de: Dateinutzung ist nur zum privaten Gebrauch gestattet

Archiv: www.auto-preisliste.de

		Bestellschlüssel	**EUR inkl. 19 % MwSt.**[1] EUR ohne MwSt.[1]	**Q5**	**Q5/Q5 Sportback advanced**	**Q5/Q5 Sportback S line**	**Q5 50 TFSI e**	**Q5/Q5 Sportback 50 TFSI e advanced**	**Q5/Q5 Sportback 50 TFSI e S line**	**Q5/Q5 Sportback 55 TFSI e S line**	**SQ5/SQ5 Sportback**
Fahrwerk mit Dämpferregelung	Das Fahrwerk mit Dämpferregelung ermöglicht eine elektronisch geregelte Anpassung der adaptiven Stoßdämpfer an unterschiedliche Fahrsituationen. Dadurch wird ein hoher Fahrkomfort bei gleichzeitig sehr guter Fahrdynamik ermöglicht. Eine dynamische oder komfortorientierte Ausprägung der Dämpfergrundabstimmung ist über Audi drive select (auto/comfort/dynamic) einstellbar. ▸ Stoßdämpfer und Schraubenfedern an Vorder- und Hinterachse ▸ 5-Lenker-Leichtbau-Vorderachse, Stabilisator; Vorderachsträger mit der Karosserie fest verschraubt ▸ 5-Lenker-Leichtbau-Hinterachse mit Einzelradaufhängung; Stabilisator; Hinterachsträger elastisch gelagert Hinweis: nicht für 35 TDI erhältlich	1BL	**1.030,–** 865,55	●/–	●/–	●/–	–	–	–	–	–
S-Sportfahrwerk mit Dämpferregelung	mit S-spezifischer Abstimmung und Tieferlegung um 30 mm gegenüber Q5 mit Serienfahrwerk (1BA); elektronisch geregelte Anpassung der Stoßdämpfer an unterschiedliche Fahrsituationen für hervorragende Fahrdynamik und hohen Fahrkomfort Adaptive Stoßdämpfer und Schraubenfedern an Vorder- und Hinterachse ▸ mit 5-Lenker-Leichtbau-Vorderachse, Stabilisator; Vorderachsträger mit der Karosserie fest verschraubt ▸ mit 5-Lenker-Leichtbau-Hinterachse mit Einzelradaufhängung; Stabilisator; Hinterachsträger elastisch gelagert Verschiedene Modi, einstellbar über Audi drive select, für dynamische oder komfortorientierte Ausprägung der Dämpfergrundabstimmung			–	–	–	–	–	–	–	○
Audi drive select	Audi drive select ermöglicht die Einstellung der gewünschten Fahrzeugcharakteristik in verschiedenen verfügbaren Modi. Dabei erfolgt die Anpassung der Lenkunterstützung, der Motorcharakteristik, der Schaltkennlinie des Automatikgetriebes sowie weiterer serienmäßiger Systeme. Sofern mitbestellt, werden auch optionale Ausstattungen wie zum Beispiel Dynamiklenkung, Fahrwerk mit Dämpferregelung, adaptive air suspension, quattro mit ultra-Technologie, quattro mit Sportdifferenzial, adaptiver Geschwindigkeitsassistent und Audi Matrix LED-Scheinwerfer an den jeweiligen eingestellten Modus angepasst. Audi drive select beinhaltet folgende Modi: ▸ auto ▸ comfort ▸ dynamic ▸ allroad (bei Fahrzeugen mit adaptive air suspension) ▸ offroad ▸ efficiency ▸ individual			○	○	○	○	○	○	○	○

(C) auto-preisliste.de: Dateinutzung ist nur zum privaten Gebrauch gestattet

Archiv: www.auto-preisliste.de

		Bestellschlüssel	EUR inkl. 19 % MwSt.[1] EUR ohne MwSt.[1]	Q5	Q5/Q5 Sportback advanced	Q5/Q5 Sportback S line	Q5 50 TFSI e	Q5/Q5 Sportback 50 TFSI e advanced	Q5/Q5 Sportback 50 TFSI e S line	Q5/Q5 Sportback 55 TFSI e S line	SQ5/SQ5 Sportback
Audi drive select (Fortsetzung)	Der Modus efficiency versetzt Motor, Getriebe, Klimatisierung und den optionalen adaptiven Geschwindigkeitsassistenten in eine verbrauchsoptimierte Grundeinstellung. Der Modus individual ermöglicht die Kombination unterschiedlicher Einstellungen der jeweiligen Systeme. Bei Fahrzeugen mit adaptive air suspension ist zusätzlich die Funktion „Anheben“ im Menü verfügbar, um das Fahrzeug auf die höchste Trimmlage zu stellen.										
adaptive air suspension	Die adaptive air suspension ist eine elektronisch geregelte Luftfederung mit stufenlos adaptivem Dämpfungssystem an allen vier Rädern. Durch eine beladungsabhängige und automatische Regelung von Fahrzeugniveau und -dämpfung werden gleichzeitig ein sehr hoher Fahrkomfort auf der einen Seite und gesteigerte Fahrdynamik auf der anderen Seite erreicht. Zwischen minimaler und maximaler Trimmlage verfügt die Niveauregulierung über einen großen Einstellbereich von insgesamt 60 mm. Je nach Bedarf kann die Bodenfreiheit, z. B. für Fahrten auf unbefestigten Wegen, erhöht werden. Eine niedrigere Einstellung der Trimmlage führt zur Reduzierung des Luftwiderstandes und, durch einen niedrigeren Schwerpunkt, zu mehr Fahrdynamik. Zusätzlich ist die Absenkung der Hinterachse zur leichteren Beladung des Gepäckraums möglich. Diese Funktion ist über eine Taste im Kofferraum aktivierbar. Über Audi drive select sind verschiedene Modi wählbar, die die Trimmlagen im Stand wie folgt einstellen (bezogen auf das Serienfahrwerk 1BA): ▸ „Anheben“: +20 mm ▸ „allroad“/„offroad“: +/–0 mm ▸ „auto“/„comfort“: –25 mm ▸ „dynamic“: –40 mm ▸ zusätzliche Beladungsabsenkung an der Hinterachse: –80 mm (bezogen auf den Modus „auto“: –55 mm) Das System besteht aus einer 5-Lenker-Leichtbau-Vorderachse mit geregelten Stoßdämpfern und Luftfedern, Stabilisatoren und fest mit der Karosserie verschraubtem Achsträger sowie einer 5-Lenker-Leichtbau-Hinterachse mit Einzelradaufhängung, geregelten Stoßdämpfern und Luftfedern, Stabilisatoren und elastisch gelagertem Achsträger. Hinweis: nicht für 35 TDI erhältlich	1BK	**2.000,–** 1.680,67	●/–	●/–	●/–	●	●	●	●	–
adaptive air suspension mit S-spezifischer Abstimmung		2MB	**970,–** 815,13	–	–	–	–	–	–	–	●

● = als Sonderausstattung lieferbar ○ = Serienausstattung – = kein Angebot. Erläuterungen zu den Fußnoten finden Sie auf den Seiten 154/155.

(C) auto-preisliste.de. Datennutzung ist nur zum privaten Gebrauch gestattet

Archiv: www.auto-preisliste.de

		Bestellschlüssel	EUR inkl. 19 % MwSt.[1] EUR ohne MwSt.[1]	Q5	Q5/Q5 Sportback advanced	Q5/Q5 Sportback S line	Q5 50 TFSI e	Q5/Q5 Sportback 50 TFSI e advanced	Q5/Q5 Sportback 50 TFSI e S line	Q5/Q5 Sportback 55 TFSI e S line	SQ5/SQ5 Sportback
Scheibenbremsen hinten, 17 Zoll (ECE)				○	○	○	○	○	○	○	–
Scheibenbremsen hinten, 17 Zoll, Bremssättel schwarz lackiert (ECE)				–	–	–	○	○	○	○	○
Scheibenbremsen vorn, 17 Zoll (ECE)				○	○	○	○	○	○	○	–
Scheibenbremsen vorn, 18 Zoll, Bremssättel schwarz lackiert, mit S-Schriftzug (ECE)				–	–	–	–	–	–	–	○
Bremssättel rot lackiert, 17 Zoll (ECE)	rote Lackierung der vorderen und hinteren Bremssättel, für eine betont sportliche Optik der Bremsanlage	PC2/ PC3	**330,–** 277,31	●	●	●	●	●	●	●	–
Bremssättel rot lackiert S-Modell	rote Lackierung der vorderen und hinteren Bremssättel, für eine betont sportliche Optik der Bremsanlage, vorn mit S-Schriftzug	PC7	**330,–** 277,31	–	–	–	–	–	–	–	●

(C) auto-preisliste.de: Dateinutzung ist nur zum privaten Gebrauch gestattet

Fahrwerke/Bremsen

Archiv: www.auto-preisliste.de

		Bestellschlüssel	**EUR inkl. 19 % MwSt.**[1] EUR ohne MwSt.[1]	**Q5**	**Q5/Q5 Sportback advanced**	**Q5/Q5 Sportback S line**	**Q5 50 TFSI e**	**Q5/Q5 Sportback 50 TFSI e advanced**	**Q5/Q5 Sportback 50 TFSI e S line**	**Q5/Q5 Sportback 55 TFSI e S line**	**SQ5/SQ5 Sportback**
Dynamiklenkung	Die Dynamiklenkung steigert die Fahrdynamik und den Fahrkomfort durch eine fahrsituationsabhängige dynamische Regelung der Lenkübersetzung. Bei niedrigen Geschwindigkeiten ist die Lenkung direkter übersetzt. Das steigert die Dynamik des Fahrzeugs z. B. bei Kurvenfahrt oder beim Spurwechsel. Durch den reduzierten Lenkradwinkel, der für das Durchfahren einer Kurve benötigt wird, wird gleichzeitig der Komfort erhöht. Zusätzlich werden zur Erreichung des vollen Lenkwinkels weniger Lenkradumdrehungen benötigt, was besonders beim Parkieren und Rangieren von Vorteil ist. Bei hohen Geschwindigkeiten ist die Lenkung indirekter übersetzt. Das Fahrzeug reagiert weniger sensibel auf kleine Lenkradbewegungen. Dadurch werden der Geradeauslauf verbessert und die Fahrstabilität erhöht. Neben einer Anpassung des Lenkwinkels bzw. der Lenkübersetzung erfolgt zusätzlich eine Anpassung des Lenkaufwands wie bei der elektromechanischen Servolenkung. Weiterhin wird die Fahrzeugstabilisierung über die ESC durch das System unterstützt. Hinweis : nicht für 35 TDI erhältlich	1N8	**1.000,–** 840,34	●	●	●	–	–	–	–	●

● = als Sonderausstattung lieferbar ○ = Serienausstattung – = kein Angebot. Erläuterungen zu den Fußnoten finden Sie auf den Seiten 154/155.

(C) auto-preisliste.de. Datennutzung ist nur zum privaten Gebrauch gestattet

Archiv: www.auto-preisliste.de

Technik/Sicherheit

		Bestellschlüssel	**EUR inkl. 19 % MwSt.**[1] EUR ohne MwSt.[1]	**Q5**	**Q5/Q5 Sportback advanced**	**Q5/Q5 Sportback S line**	**Q5 50 TFSI e**	**Q5/Q5 Sportback 50 TFSI e advanced**	**Q5/Q5 Sportback 50 TFSI e S line**	**Q5/Q5 Sportback 55 TFSI e S line**	**SQ5/SQ5 Sportback**
Mild-Hybrid	Mild-Hybrid verfügt über eine erweiterte Start-Stop-Funktion, erweiterte Energierückgewinnung beim Bremsen (Rekuperation) zum Laden der Starterbatterie und Lithium-Ionen-Zusatzspeicher. Durch dies kann das System mehr Energie rückgewinnen und schaltet den Motor häufiger ab. Für Mild-Hybrid ist konzeptionell ein ergänzender Riemen-Starter-Generator (RSG) vorgesehen. Ein rein elektrisches Fahren ist nicht möglich. Zusätzliche Funktionen: ▸ Durch die permanente Verbindung des Riemen-Starter-Generators ist ein sofortiger Wiederstart möglich, ohne dass der Motor zuvor auf Null-Drehzahl schalten muss. ▸ Freilauf-Modus-Aus (FMA) für emissionsreduziertes Segeln ohne aktiven Antrieb durch Abschalten und Entkoppeln des Verbrennungsmotors in schubfreien Phasen. Dabei geht das Fahrzeug innerhalb der Systemgrenzen nicht wie üblich in den Motor-Schubbetrieb, sondern rollt ohne Motorbremswirkung und nutzt die vorhandene Bewegungsenergie. Der Generator versorgt in Segelphasen zudem durch Rekuperation das Bordnetz.			○	○	○	–	–	–	–	○
Hybrid-Antriebssystem	Der Audi Q5 TFSI e ist als Plug-in-Hybridantrieb konzipiert. Dabei kombiniert das Fahrzeug die Vorzüge eines Elektroantriebs auf Kurzstrecken mit den Stärken eines Verbrennungsmotors auf Langstrecken. Der Verbrennungsmotor kann als Teil des Plug-in-Hybridantriebs häufiger und länger in einem günstigen Wirkungsgradbereich betrieben werden. Hohe Effizienz sowie auch lokal emissionsfreies, rein elektrisches Fahren sind möglich. Ein hoher Anteil der Bremsenergie wird rekuperiert und kann elektrisch genutzt werden. Die Batterie kann mit dem universell einsetzbaren Ladekabel an Haushalts- und Industriesteckdosen, z. B. zu Hause oder am Arbeitsplatz, sowie mit dem Kabel für Ladesäulen an öffentlichen Ladestationen geladen werden.			–	–	–	○	○	○	○	–
48-Volt-Bordnetz	Das 48-V-Bordnetz ermöglicht Verbrauchsvorteile durch den Einsatz eines Riemen-Starter-Generators mit einer stärkeren elektrischen Leistung und stellt eine Basis für die weitere Elektrifizierung des Fahrzeugs mit leistungsintensiven Fahrwerkssystemen dar. Hinweis: Serie für 50 TDI quattro und SQ5			○/–	○/–	○/–	–	–	–	–	○
Start-Stop-System				○	○	○	○	○	○	○	○
Gurtanlegekontrolle				○	○	○	○	○	○	○	○
Kindersicherung, manuell				○	○	○	○	○	○	○	○
Airbag für Fahrer und Beifahrer mit Beifahrerairbag-Deaktivierung				○	○	○	○	○	○	○	○

(C) auto-preisliste.de: Dateinutzung ist nur zum privaten Gebrauch gestattet

Technik/Sicherheit

Archiv: www.auto-preisliste.de

		Bestellschlüssel	EUR inkl. 19 % MwSt.[1] EUR ohne MwSt.[1]	Q5	Q5/Q5 Sportback advanced	Q5/Q5 Sportback S line	Q5 50 TFSI e	Q5/Q5 Sportback 50 TFSI e advanced	Q5/Q5 Sportback 50 TFSI e S line	Q5/Q5 Sportback 55 TFSI e S line	SQ5/SQ5 Sportback
Seitenairbags vorn und Kopfairbagsystem	Seitenairbags vorn in die Sitzlehnen integriert; mit zusätzlichem Kopfairbagsystem: entfaltet sich vor der seitlichen Fensterfläche und kann so Front- und außen sitzende Fondpassagiere bei einem Seitenaufprall schützen.			○	○	○	○	○	○	○	○
Seitenairbags hinten	Als Ergänzung für Seitenairbags vorn und Kopfairbagsystem: Seitliche Airbags im Fond bieten zusätzlichen Schutz für die hinten sitzenden Fahrgäste.	4X4	**360,–** 302,52	●	●	●	●	●	●	●	●
Kraftstoffbehälter	Kraftstofftank mit 65 Liter Füllvolumen Hinweis: Serie für 35 TDI und 40 TDI quattro			○/–	○/–	○/–	–	–	–	–	–
Kraftstoffbehälter mit erhöhtem Füllvolumen	Kraftstofftank mit 70 Liter Füllvolumen Hinweis: Serie für 45 TFSI quattro, 50 TDI quattro und SQ5			○/–	○/–	○/–	–	–	–	–	○
AdBlue®[45]-Tank mit 12 Liter Füllvolumen	für Dieselfahrzeuge mit SCR-Technologie, zur Reduzierung der Stickoxide im Abgas			○/–	○/–	○/–	–	–	–	–	–
Kraftstoffbehälter 70 Liter mit zusätzlichem 24-l-AdBlue®[45]-Tank	Paketinhalte: ▸ AdBlue[45]-Tank mit erhöhtem Füllvolumen; für Dieselfahrzeuge mit SCR-Technologie, zur Reduzierung der Stickoxide im Abgas ▸ Kraftstoffbehälter mit erhöhtem Füllvolumen	PTT	**85,–** 71,43	●/–	●/–	●/–	–	–	–	–	○
Kraftstoffbehälter	Kraftstofftank mit 54 Liter Füllvolumen			–	–	–	○	○	○	○	–
Akustisches Fahrzeug-Warnsystem (Acoustic Vehicle Alerting System, AVAS)	akustisches System zur Erzeugung eines Warntons im Exterieurbereich bei niedrigen Geschwindigkeiten mit dem Ziel der Erhöhung der Verkehrssicherheit z. B. für Fußgänger und Radfahrer			–	–	–	○	○	○	○	–

● = als Sonderausstattung lieferbar ○ = Serienausstattung – = kein Angebot. Erläuterungen zu den Fußnoten finden Sie auf den Seiten 154/155.

(C) auto-preisliste.de. Datennutzung ist nur zum privaten Gebrauch gestattet

Archiv: www.auto-preisliste.de

(C) auto-preisliste.de: Dateinutzung ist nur zum privaten Gebrauch gestattet

Ladesysteme

Archiv: www.auto-preisliste.de

(C) auto-preisliste.de. Dateinutzung ist nur zum privaten Gebrauch gestattet

Archiv: www.auto-preisliste.de

		Bestellschlüssel	EUR inkl. 19 % MwSt.[1] EUR ohne MwSt.[1]	Q5	Q5/Q5 Sportback advanced	Q5/Q5 Sportback S line	Q5 50 TFSI e	Q5/Q5 Sportback 50 TFSI e advanced	Q5/Q5 Sportback 50 TFSI e S line	Q5/Q5 Sportback 55 TFSI e S line	SQ5/SQ5 Sportback
e-tron Ladesystem kompakt	Das e-tron Ladesytem kompakt ist für das Laden an Steckdosen konzipiert, ein sogenanntes Mode-2-Ladesystem. Es besteht aus einer Bedieneinheit inklusive einem Fahrzeuganschlusskabel sowie 2 unterschiedlichen Netzanschlusskabeln (mit Haushalts- und Industriestecker). ▸ manuelles Umschalten zwischen 100 % und 50 % Ladeleistung ▸ LEDs zeigen Status des Ladesystems und des Ladevorgangs an. ▸ Ladeleistung an Ihrem Fahrzeug bis zu 7,4 kW. Die Ladeleistung ist abhängig vom gelieferten Industriestecker und marktspezifischen Stromnetzeigenschaften.			–	–	–	○	○	○	○	–
Wandhalterung Clip	komfortable Wandhalterung für das e-tron Ladesystem kompakt. Die Wandhalterung Clip bietet die Möglichkeit, die Bedieneinheit der Ladesysteme an häufig genutzten Ladeorten (z. B. Garagenwand) sauber und komfortabel zu befestigen. ▸ Stecker für das Fahrzeug ist ordnungsgemäß im mitgelieferten Steckerhalter verstaut. Dieser kann getrennt von der Wandhalterung montiert werden. ▸ abschließbar mit Schlüssel-Schloss, wodurch das einfache Entwenden der Bedieneinheit verhindert wird ▸ Überschüssiges Fahrzeuganschlusskabel kann bei Bedarf an der Wandhalterung Clip aufgewickelt werden.	NJ2	**120,–** 100,84	–	–	–	–	●	●	●	–
Haushaltsstecker Typ E/F für das e-tron Ladesystem[46]	Netzanschlusskabel (Länge 1,6 m, Stromstärke 10 A) mit gewinkeltem Haushaltsstecker Typ E/F für das e-tron Ladesystem kompakt			–	–	–	○	○	○	○	–
Industriestecker CEE 16A, 400V, lang und gerade, für das e-tron Ladesystem[47]	Netzanschlusskabel (Länge 1,6 m) mit Industriestecker CEE 16 A, dreiphasig, rot, gerade Ausführung, für das e-tron Ladesystem kompakt			–	–	–	○	○	○	○	–
Industriestecker CEE 16A, 400V, für das e-tron Ladesystem[47]	Netzanschlusskabel (Länge 0,9 m) mit Industriestecker CEE 16 A, dreiphasig, rot, gewinkelte Ausführung, für das e-tron Ladesystem kompakt	73J	ohne Mehrpreis	–	–	–	●	●	●	●	–
Ladekabel Mode 3 für öffentliches Laden 22 kW	Ladekabel zum Laden an öffentlichen AC-Ladesäulen (Typ 2). Das Kabel verbindet die Ladesäule mit dem AC-Ladezugang des Fahrzeugs und ermöglicht eine Ladeleistung an Ihrem Fahrzeug von bis zu 7,4 kW. Dabei kann pro Phase eine Stromstärke von bis zu 32 A übertragen werden.			–	–	–	○	○	○	○	–

● = als Sonderausstattung lieferbar ○ = Serienausstattung – = kein Angebot. Erläuterungen zu den Fußnoten finden Sie auf den Seiten 154/155.

(C) auto-preisliste.de. Dateinutzung ist nur zum privaten Gebrauch gestattet

Audi connect

Archiv: www.auto-preisliste.de

(C) auto-preisliste.de: Dateinutzung ist nur zum privaten Gebrauch gestattet

Archiv: www.auto-preisliste.de

Audi connect Navigation & Infotainment[12,27]

Online-Points-of-Interest
Direkt aus der Navigation auf POIs (z. B. Tankstellen und Parkhäuser) von Drittanbietern zugreifen. Bei Bedarf können außerdem dynamische Zusatzinformationen wie Bewertungen und Öffnungszeiten, aktuelle Kraftstoffpreise sowie die Verfügbarkeit von Parkplätzen angezeigt werden.
Über das Touchdisplay des MMI können die Points of Interest, wie Parkhäuser oder Sehenswürdigkeiten, in der Navigationskarte angewählt werden, um relevante Zusatzinformationen direkt eingeblendet zu bekommen. Durch die Integration von Nutzerbewertungen und Fotos ist es noch einfacher, sich für ein Reiseziel zu entscheiden.

Online-Verkehrsinformationen[9]
Aktuelle Verkehrsflussinformationen werden online abgerufen. Dadurch werden eine höhere Genauigkeit der Ankunftszeit und bestmögliche Routenführung erreicht. Die Verkehrsflussinformationen werden farbig in der Navigationskarte angezeigt und bei der dynamischen Routenführung berücksichtigt. Eine kontinuierliche Datenaktualisierung liefert schnelle Informationen über Stauentstehung und -auflösung, durch die hohe Abdeckung des Straßennetzes z. B. auch auf Landstraßen und in der Stadt.
Online-Verkehrsinformationen plus
zusätzlich zu Online-Verkehrsinformationen: spurgenaue Verkehrsflussdaten auf Autobahnen – im Bereich von Abfahrten und Knotenpunkten – sowie für innerstädtische Kreuzungsbereiche; Anzeige von Fahrstreifensperrungen im MMI-Display. Darüber hinaus erfolgt die Berücksichtigung prädiktiver Verkehrsflussdaten zur Berechnung genauerer Ankunftszeiten.

Gefahreninformationen[9]
Das System warnt vor Unfall- und Pannenstellen sowie vor gefährlichen Witterungsbedingungen wie Nebel oder Glatteis. Dabei werden Gefahrenstellen von Fahrzeugen mit entsprechender Fahrzeugsensorik erkannt und an andere Fahrer mit dem Dienst online weitergegeben. Die so erkannten potenziellen Risiken werden im Navigationssystem sowie im Kombiinstrument angezeigt.

Wetterinformationen
Wissen, wie das Wetter wird, egal, wohin die Reise führt. Audi connect liefert dazu passgenaue Informationen: Wettervorhersagen und Unwetterwarnungen werden anhand von anschaulichen Infografiken aufgezeigt. So kann das Wetter für die nächsten 7 Tage vorhergesagt oder die kurzfristige Wetterentwicklung mithilfe des Regenradars angezeigt werden.

Zugriff auf Kalender[9,23]
Mit dem Zugriff auf Kalender kann durch WLAN-Anbindung der myAudi App[9,10] der Kalender des Smartphones eingesehen werden. Anstehende Termine können inklusive Uhrzeit, Farbkennzeichnung, Titel und Ort im MMI angezeigt werden. Die hinterlegte Adresse des Termins kann direkt als Navigationsziel übernommen werden.

myAudi Navigation[9]
Wurde über myAudi ein Ziel gefunden, so kann es direkt an das Fahrzeug gesendet und dort beim Einsteigen als Navigationsziel übernommen werden. So können z. B. Routen und ganze Touren komfortabel vor Fahrtantritt in myAudi geplant und dann im Fahrzeug abgerufen werden. Darüber hinaus kann die Navigation nahtlos auf dem Smartphone mit der myAudi App[9,10] außerhalb des Fahrzeugs fortgesetzt werden, um die letzten Meter zum Ziel zu finden. Die myAudi Navigation hilft auch beim Rückweg zum Fahrzeug. Kommt es auf einer der üblichen Fahrstrecken zu Verzögerungen, kann dies über eine Push-Benachrichtigung auf dem Smartphone angezeigt werden.

On-Street Parking[29]
On-Street Parking zeigt die Wahrscheinlichkeit an, entlang bestimmter Straßen einen freien Parkplatz zu finden. Außerdem sind nützliche Zusatzinformationen wie Preise oder, ob es sich um Anwohnerparkplätze handelt, verfügbar.

Erläuterungen zu den Fußnoten finden Sie auf den Seiten 154/155.

(C) auto-preisliste.de: Dateinutzung ist nur zum privaten Gebrauch gestattet

Archiv: www.auto-preisliste.de

Audi connect Navigation & Infotainment[12,27]
(Fortsetzung)

WLAN-Hotspot[28]
Audi connect ermöglicht einen drahtlosen Internetzugang mittels WLAN-Hotspot im Fahrzeug. Bis zu 8 mobile Endgeräte, wie Smartphones und Tablets, können so gleichzeitig im Internet surfen. Das dafür nötige Datenvolumen ist über my.audi.com oder direkt auf audi.cubictelecom.com erhältlich. Nach erstmaliger Buchung im Onlineportal können Datenpakete auch bequem über das MMI im Fahrzeug nachgebucht werden.

Online-News
Mithilfe von Online-News können aktuelle Meldungen und Nachrichten aus aller Welt direkt im Fahrzeug angezeigt und vorgelesen werden. So können während der Fahrt News zu speziellen Themenfeldern, z. B. Fußballergebnisse, Politiknachrichten oder News aus der Wirtschaft, im Blick behalten werden. Der persönliche Nachrichtenüberblick kann bei Bedarf über myAudi individualisiert und mittels RSS-Feeds ergänzt werden.

Navigation mit Google Earth™[30]
Die hochdetaillierte Satellitenkarte von Google Earth™[30] macht das MMI dank detaillierter Texturen realistischer. Durch die bessere Wiedererkennbarkeit wird die Orientierung erleichtert und die Navigation sieht noch hochwertiger aus.

Onlinesuche nach Navigationszielen[9]
Durch den Zugriff auf umfassende Internet-Datenbanken werden passende Navigationsziele zur Sucheingabe geliefert. Ziele können auch mittels Spracheingabe gefunden werden, was die Ablenkung vom Straßenverkehr reduziert. Neben Adressdaten, die direkt als Navigationsziel übernommen werden können, liefert die Onlinesuche dazu passende Informationen wie Öffnungszeiten und Kontaktdaten.

Online-Spracheingabe[31]
Durch den Online-Abgleich der Spracheingabe werden die Erkennungsrate und Ergebnisqualität verbessert. So ist z. B. die Erkennung von Eigennamen möglich, sodass bei der Zieleingabe direkt nach dem Namen eines Hotels gesucht werden kann. Mit der optional einschaltbaren Aktivierung per Sprache kann nun die Spracheingabe auch ohne Tastendruck gestartet werden. Dazu muss die Spracheingabe einfach mit dem Schlüsselbegriff „Hey Audi“ beginnen.[48] Die Online-Spracheingabe ermöglicht außerdem das freie Diktieren von SMS.[35] So ist man nicht mehr an vorgegebene Texte gebunden.

Amazon Alexa-Integration[28,32,33,34]
Die Integration in das Fahrzeug ermöglicht eine Interaktion mit Alexa, dem Sprachdienst von Amazon, nun auch unterwegs. So können Musik abgespielt, die Nachrichten verfolgt oder die Wettervorhersage abgerufen werden und vieles mehr. Auch die Steuerung von Smarthome-Geräten von unterwegs ist möglich. Alexa ist cloudbasiert und wird so durch die Erweiterung um neue Funktionen stetig verbessert. Alexa im Fahrzeug zu nutzen, ist einfach: Der Sprachdialog wird wie üblich über die Taste am Multifunktionslenkrad gestartet. Spricht man Alexa nun an, antwortet sie direkt. Bei eingeschalteter Aktivierung der Sprachbedienung mit „Hey Audi“ reagiert auch Alexa ohne Tastendruck.[50]

Hochdetaillierte 3D-Städte-Darstellung
Die 3D-Städte-Darstellung wird um hochdetaillierte Texturen erweitert. Die realistischere Darstellung von Fahrspuren und die bessere Wiedererkennbarkeit von Gebäuden erleichtern die Orientierung in ausgewählten Städten.

Online-Radio[28]
Zugriff auf weltweit verfügbare Online-Radio-Sender, direkt und komfortabel als Medienquelle in Ihrem Radio

Erläuterungen zu den Fußnoten finden Sie auf den Seiten 154/155.

(C) auto-preisliste.de: Dateinutzung ist nur zum privaten Gebrauch gestattet

Archiv: www.auto-preisliste.de

Audi connect Navigation & Infotainment[12,27] (Fortsetzung)	**Hybrid-Radio**[28] Das Radio wechselt automatisch und nahtlos zwischen klassischem Rundfunk über FM oder DAB und dem dazu passenden Online-Radio-Stream des Senders, um immer den bestmöglichen Empfang zu gewährleisten. Jederzeit und überall den Lieblingssender hören, selbst bei Verlassen des terrestrischen Sendebereichs **Nutzer-Profile**[35] Durch das Anlegen eines Nutzers im Fahrzeug kann eine Vielzahl von Einstellungen, wie zum Beispiel Ergonomie-, Infotainment- oder Lichteinstellungen, in einem persönlichen Nutzer-Profil gespeichert werden. Über das MMI können unterschiedliche Nutzer (myAudi App[9,10] oder lokal) angelegt oder ein Gastnutzer verwendet werden. Die Einstellungen des zuletzt aktiven Nutzers werden beim Ausschalten der Zündung dem verwendeten Fahrzeugschlüssel zugeordnet. Beim Einsteigen ins Fahrzeug erscheint eine persönliche Begrüßung im MMI und es werden die individuellen Einstellungen des Nutzers geladen, dem der verwendete Fahrzeugschlüssel zugeordnet worden ist. Durch das Anlegen eines Nutzers mit einem myAudi Account können individuelle Einstellungen des Nutzer-Profils in weitere Audi Fahrzeuge mit diesem Dienst übertragen werden. Auch bei der Verwendung des Audi connect Schlüssels[49] wird der entsprechende Nutzer beim Aufsperren des Fahrzeugs erkannt und das Nutzer-Profil geladen. Die Anzahl der gespeicherten Fahrzeugeinstellungen ist abhängig von den gewählten Sonderausstattungen.
Rechtshinweise zu Audi connect Navigation & Infotainment	Die Audi connect-Dienste müssen nach 3 Jahren kostenpflichtig verlängert werden. Funktionsumfänge können landesspezifischen Einschränkungen unterliegen. Audi connect Navigation & Infotainment ist nur in Verbindung mit einem freigeschalteten MMI-Navigationssystem plus vollumfänglich nutzbar. Bitte beachten Sie: Die Funktionen arbeiten nur innerhalb von Systemgrenzen und sind teilweise von der Verfügbarkeit von Diensten Dritter abhängig. Die AUDI AG übernimmt keine Haftung hinsichtlich der Richtigkeit dieser Daten. Die Nutzung der von Audi connect unterstützten Dienste ist nur in Verbindung mit einem optionalen Navigationssystem möglich. Die Erbringung der Audi connect-Dienste erfolgt durch die AUDI AG/Importeure. Die Datenverbindung für die Audi connect-Dienste wird über eine fest im Fahrzeug verbaute SIM-Karte durch einen Mobilfunkanbieter hergestellt. Die Kosten dieser Datenverbindungen sind im Preis für die Audi connect-Dienste enthalten. Ausgenommen hiervon ist die Datenverbindung für den WLAN-Hotspot, die Nutzung der Dienste Online-Radio, Hybrid-Radio und Audiostreaming über die Amazon Alexa-Integration sowie weitere, über eine Audi Smartphone-App angebotene Dienste. Die Datenverbindung erfolgt für den WLAN-Hotspot, die Nutzung der Dienste Online-Radio, Hybrid-Radio und Audiostreaming über die Amazon Alexa-Integration sowie weitere, über eine Audi Smartphone-App angebotene Dienste ebenfalls über die fest im Fahrzeug verbaute SIM-Karte und einen kostenpflichtigen Datentarif des Audi Providers. Informationen zu Tarifen und zur Buchung finden Sie unter www.audi.de/myaudi. Die Verfügbarkeit der von Audi connect Navigation & Infotainment unterstützten Dienste ist länderabhängig. Die Dienste werden grundsätzlich für mindestens 1 Jahr ab Fahrzeugauslieferung zur Verfügung gestellt. Sofern die Audi connect-Dienste auf Leistungen von Drittanbietern basieren, kann eine dauerhafte Verfügbarkeit nicht gewährleistet werden, sondern obliegt der Verantwortung der Drittanbieter. Nach 24 Monaten ab Fahrzeugauslieferung verlängert sich die Laufzeit der Audi connect-Dienste kostenfrei einmalig um 12 Monate. Falls Sie eine solche Verlängerung nicht wünschen, teilen Sie dies bitte schriftlich an folgende Anschrift mit: AUDI AG Kundenbetreuung Deutschland 85045 Ingolstadt E-Mail: kundenbetreuung@audi.de Tel.: +49 800 28347378423

(C) auto-preisliste.de: Dateinutzung ist nur zum privaten Gebrauch gestattet

Archiv: www.auto-preisliste.de

Rechtshinweise zu Audi connect Navigation & Infotainment (Fortsetzung)	Über anschließende Möglichkeiten einer Verlängerung der Audi connect-Dienste informiert Sie Ihr Audi Partner. Audi connect ermöglicht je nach Fahrzeugmodell den Zugriff auf Dienste von Google und Amazon. Eine dauerhafte Verfügbarkeit kann nicht gewährleistet werden, sondern obliegt Google bzw. Amazon. Nähere Informationen zu Audi connect erhalten Sie unter www.audi.de/connect und bei Ihrem Audi Partner, Informationen zu Tarifbedingungen bei Ihrem Mobilfunkanbieter.
Audi connect Notruf & Service mit Audi connect Remote & Control[9,12,20]	**Audi connect Notruf**[21] Im Falle eines schweren Unfalls wird automatisch ein Notruf ausgelöst. Mithilfe der Übermittlung von fahrzeugrelevanten Daten wie Unfallort oder Anzahl der Insassen an das Audi Notruf Callcenter kann möglichst schnell und zielgerichtet Hilfe organisiert werden. Geschulte Call Center Agents betreuen den Verunfallten auch im Ausland in der Landessprache des Fahrers und informieren parallel die lokalen Rettungskräfte mit den zur Rettung relevanten Daten. Der Notruf kann auch über eine Taste manuell ausgelöst werden, z. B. um Hilfe für andere Verkehrsteilnehmer zu rufen. **Online-Pannenruf** Im Falle einer Panne kann der Kunde über die Service-Call-Taste im Dachmodul den Online-Pannenruf auslösen. Das Fahrzeug baut eine Sprachverbindung zur Audi Hilfe auf. In vielen Fällen kann auf Basis der vom Fahrzeug gesendeten Daten die Beanstandung identifiziert und eine schnelle, kundenadäquate Lösung gefunden werden. **Audi Schadenservice** Stellen die Fahrzeugsensoren einen leichten Unfall ohne Airbag-Auslösung oder/und Gurtstraffung fest, so wird der Kunde über den Audi Schadenservice automatisch informiert. Es öffnet sich dazu eine Maske im MMI-Display, die dem Kunden zur Auswahl stellt, ob er Unterstützung bei der Schadenabwicklung möchte oder ein Notruf ausgelöst werden soll. In beiden Fällen steht dem Kunden ein speziell geschulter Servicemitarbeiter zur Verfügung. **Audi Servicetermin online**[22] Audi Servicetermin online informiert den vom Kunden ausgewählten Audi Service Partner bei fälligen Serviceterminen. Der Kunde wird proaktiv vom präferierten Service Partner kontaktiert.
Rechtshinweise zu Audi connect Notruf & Service mit Audi connect Remote & Control	Bitte beachten Sie: Die Funktionen arbeiten nur innerhalb von Systemgrenzen und sind teilweise von der Verfügbarkeit von Diensten Dritter abhängig. Die AUDI AG übernimmt keine Haftung hinsichtlich der Richtigkeit dieser Daten. Die Erbringung der Dienste erfolgt über eine im Fahrzeug verbaute SIM-Karte. Die Kosten für Gesprächs- und Datenverbindungen sind im Preis für die Dienste enthalten. Die von Audi zur Verfügung gestellten Dienste sind nur innerhalb der Abdeckung des Mobilfunknetzes des von Audi gewählten Mobilfunkanbieters verfügbar. Die Audi connect Notruf & Service-Dienste werden für 10 Jahre ab Fahrzeugauslieferung zur Verfügung gestellt. Die Audi connect Remote & Control-Dienste sind ab Fahrzeugauslieferung 3 Jahre kostenfrei nutzbar und können anschließend kostenpflichtig verlängert werden. Weiterer Hinweis: Störungen der Dienste können sich aus Gründen höherer Gewalt und behördlicher Anordnungen sowie aufgrund technischer und sonstiger Maßnahmen ergeben, die etwa an den Anlagen der AUDI AG, der Lieferanten oder der Netzbetreiber für einen ordnungsgemäßen Ablauf erforderlich sind (z. B. Wartung, Reparatur, systembedingte Software-Updates, Erweiterungen). Die AUDI AG wird alle zumutbaren Anstrengungen unternehmen, um solche Störungen unverzüglich zu beseitigen oder auf die Beseitigung hinzuwirken.

Erläuterungen zu den Fußnoten finden Sie auf den Seiten 154/155.

(C) auto-preisliste.de: Dateinutzung ist nur zum privaten Gebrauch gestattet

Archiv: www.auto-preisliste.de

(C) auto-preisliste.de: Dateinutzung ist nur zum privaten Gebrauch gestattet

Archiv: www.auto-preisliste.de

Audi Original Zubehör

		EUR inkl. 19 % MwSt.[1] EUR ohne MwSt.[1]
Sport und Design/Räder		
Audi electric kick scooter	Der Audi electric kick scooter powered by Segway vereint qualitativ hochwertige Verarbeitung mit markantem Audi Markendesign. Mit einer Reichweite von bis zu 65 km und einer Geschwindigkeit von bis zu 20 km/h bietet er dem Fahrer ein komfortables Fahrerlebnis. Er ist ein Statement, das Affinität zur Elektromobilität und die Loyalität zur Marke Audi unterstreicht.	**850,–** 714,29
Sling Bag	Das sportliche Taschendesign ist auf den Stil der Elektroroller abgestimmt. Die Querträgertasche/Sling Bag ist mit einem Gurt anstelle der herkömmlichen zwei ausgestattet und passt sich der Form der Schulter an.	**36,–** 30,25
Winter-Aluminium-Gussräder im 10-Speichen-Design	Größe 7 J x 17 ET 34 mit Reifen 235/65 R 17 104H, Conti Winter Contact TS850 P AO, schneekettentauglich, zulässige Höchstgeschwindigkeit 210 km/h; in Brillantsilber	**1.700,–** 1.428,57
Winter-Aluminium-Gussräder im 5-Speichen-Dynamik-Design	Größe 7 J x 19 ET 34 mit Reifen 235/55 R 19 101H, Conti WinterContact TS850P AO, schneekettentauglich, zulässige Höchstgeschwindigkeit 210 km/h; in Brillantsilber	**2.300,–** 1.932,77
Winter-Aluminium-Gussräder im 10-Speichen-Vox-Design, brillantsilber	Größe 8 J x 20 ET 39 mit Reifen 255/45 R 20 101V mit Reifen Conti Winter Contact TS850 P AO, nicht schneekettentauglich, zulässige Höchstgeschwindigkeit 240 km/h	**2.600,–** 2.184,88
Winter-Aluminium-Gussräder im 10-Speichen-Vox-Design, schwarz glänzend	Größe 8 J x 20 ET 39 mit Reifen 255/45 R 20 101V mit Reifen Conti Winter Contact TS850 P AO, nicht schneekettentauglich, zulässige Höchstgeschwindigkeit 240 km/h	**2.680,–** 2.252,10
Ventilkappen	4 Ventilkappen aus Metall mit Audi Logo	**22,50** 18,91
Rädertasche	Das 4-teilige Set mit praktischen Tragegriffen ermöglicht das einfache und saubere Transportieren und Aufbewahren von Kompletträdern. Das Material besteht aus reißfestem Kunststoff. In den Außentaschen können die Radschrauben aufbewahrt werden.	ab **30,50** 25,63
Einstiegsleuchte-LED	Für eine überzeugend sportliche Performance: Die Einstiegs-LED projiziert entweder die Audi Ringe oder die Audi Ringe mit Gecko oder das zweifarbige S-Logo oder den Schriftzug Vorsprung beim Öffnen der Fahrzeugtüren auf den Untergrund. Dies sorgt nicht nur für eine gesteigerte Helligkeit beim Einsteigen, sondern auch für eine individuelle sportliche Optik. Die Einstiegs-LED stellt eine Weiterentwicklung der serienmäßigen Einstiegsleuchten dar. Lieferumfang: 2er-Set; zzgl. Einbau	ab **110,–** 92,44
Pedalkappen-Set in Edelstahl	Die Pedalkappen sind aus gebürstetem Edelstahl gefertigt. Die Gummibeschichtung an der Oberfläche sorgt für mehr Grip.	ab **72,–** 60,50

Erläuterungen zu den Fußnoten finden Sie auf den Seiten 154/155. Informationen zur Klassifizierung von Reifenparametern finden Sie auf Seite 144.

(C) auto-preisliste.de: Datennutzung ist nur zum privaten Gebrauch gestattet

Archiv: www.auto-preisliste.de

		EUR inkl. 19 % MwSt.[1] EUR ohne MwSt.[1]
Kommunikation		
USB-Ladeadapter dual	Der USB-Ladeadapter dual kann in die 12-Volt-Steckdose im Fahrzeug gesteckt werden. Mit entsprechenden USB-Ladekabeln, die am USB-Port des USB-Ladeadapters angesteckt werden, können bis zu zwei mobile Endgeräte wie z.B. Smartphones, Tablets etc. gleichzeitig aufgeladen werden.	**27,–** 22,69
Verbindungsleitungen für das Audi music interface	ermöglichen die Anbindung verschiedender iPod-Modelle und weiterer portabler Mediaplayer; Bedienung über das MMI-System, wenn die Funktion vom Mediaplayer unterstützt wird. Ihr Audi Partner informiert Sie gerne über die spezifische Eignung Ihres iPods oder iPhones für Ihren Audi; zzgl. Montagekosten	ab **26,–** 21,85
Transport		
Dachträgertasche, universell	Dachträgertasche aus strapazierfähigem Material zum Transport und zur Aufbewahrung von Grund- und Relingträgern. Mit kleiner Seitentasche für die Bedienungsanleitung und den Drehmomentschlüssel. Mit Tragegriff und Schlaufe zum Aufhängen an einem Haken z.B. in der Garage.	**38,–** 31,93
Ski- und Gepäckboxen	abschließbar, zur Montage auf dem Grundträger; lieferbar in Platinumgrau oder Brillantschwarz:	
	▸ Ski- und Gepäckbox (300 l) geeignet für eine Skilänge von bis zu 1,75 m	ab **465,–** 390,76
	▸ Ski- und Gepäckbox (360 l) geeignet für eine Skilänge von bis zu 1,55 m	ab **500,–** 420,17
	▸ Ski- und Gepäckbox (405 l) geeignet für eine Skilänge von bis zu 1,90 m	ab **700,–** 588,24
Ski- und Snowboardhalter	zur Montage auf dem Grundträger; für maximal 4 Paar Ski/2 Snowboards; auch für 6 Paar Ski/4 Snowboards und ausziehbar erhältlich	ab **160,–** 134,45
Dachboxentasche	Die Dachboxentasche in Größe S ist perfekt abgestimmt auf die Original Audi Dachboxen. In Kombination mit den Taschen der Größen M und L können Sie Ihre Dachbox optimal befüllen. Die Tasche besitzt praktische Tragegriffe sowie einen wasserdichten Boden zum Schutz Ihres Transportguts – so können Sie beruhigt in den Urlaub starten!	ab **42,–** 35,29
Fahrradhalter	zur Montage auf dem Grundträger; maximal zulässige Traglast von 17 kg ist zu beachten; für 1 Fahrrad	ab **139,–** 116,81
Fahrradträger für die Anhängevorrichtung, klappbar	abschließbarer Träger für bis zu 2 Fahrräder; maximale Traglast 60 kg. Das Öffnen des Kofferraums ist mit dem wegklappbaren Fahrradträger möglich. Erweiterungssatz für 3. Fahrrad gegen Aufpreis erhältlich	**555,–** 466,39

(C) auto-preisliste.de: Dateinutzung ist nur zum privaten Gebrauch gestattet

Archiv: www.auto-preisliste.de

Audi Original Zubehör

		EUR inkl. 19 % MwSt.[1] EUR ohne MwSt.[1]
Familie		
Audi Babyschale i-Size	Die Babyschale i-Size mit integriertem Sitzeinsatz ist geeignet für Kinder mit einer Körpergröße von ca. 40 bis 80 cm (empfohlen von der Geburt bis ca. 15 Monate).	**335,–** 281,51
Audi Kindersitz i-Size	Für Kinder mit einer Körpergröße von ca. 76 bis 105 cm (empfohlenes Alter ca. 15 Monate bis etwa 4 Jahre). Sehr guten Schutz bieten der integrierte Hosenträger-Gurt und die anpassbare Kopfstütze. Auch als DualFix mit 360-Grad Rotationsmöglichkeit erhältlich. Er kann dadurch ohne erneuten Aus- und Wiedereinbau einfach von einer vorwärts- in eine rückwärtsgerichtete Position und zurückgedreht werden. Zusätzlich kann der Kindersitz im parkenden Fahrzeug zur offenen Tür gedreht werden.	**490,–** 411,76
Kindersitz Kidfix XP	Der Kindersitz Kidfix XP ist für Kinder mit einem Gewicht von 15 bis 36 kg Körpergewicht bzw. im Alter zwischen ca. 3,5 und 12 Jahren geeignet. Die Sitzfläche und die Lehne können getrennt werden. Die Sitzfläche kann für Kinder ab 22 kg auch ohne Lehne verwendet werden.	**339,–** 284,87
Audi Baby-Safe i-Size Flex Base	Die maßgefertigte Befestigungsgrundlage für die Babyschale i-Size. So fahren auch die ganz Kleinen sicher mit. Mit der i-Size Basis zur Nutzung der Audi Babyschale i-Size. Die i-Size Base wird in die vorinstallierten i-Size-Normhalterungen eingerastet, die fest mit der Fahrzeugkarosserie verbunden sind. Die Audi Babyschale i-Size wird in der Audi i-Size Base verrastet.	**265,–** 222,69
Kindersitzunterlage	Die Audi Kindersitzunterlage ist auf das Design der Audi Kindersitze sowie auf das Interieur des Fahrzeugs abgestimmt. Die Fahrzeugsitze werden damit besser vor Verschmutzung geschützt. Eventuelle Abdrücke durch Kindersitze werden reduziert, auch bei rückwärtsgerichtetem Transport der Kinder. Die Verwendung der Kindersitzunterlage wird ausdrücklich nur dann empfohlen, wenn die Babyschale oder die Kindersitze über die ISOFIX-Anbindung mit dem Fahrzeug verbunden werden.	**39,–** 32,77
Audi Kinderwagen	Der sehr schmale Audi Kinderwagen in attraktivem Design bietet einfache Handhabung, Flexibilität im Alltag und hohen Komfort. Durch den Einhand-Faltmechanismus lässt er sich auf eine kompakte Größe zusammenklappen und z. B. im Gepäckraum des Fahrzeugs leicht verstauen.	**445,–** 373,95

Komfort und Schutz		
Gepäckraumschale	wasserdicht und säurebeständig, Farbe: Anthrazit	**87,–** 73,11
Allwetterfußmatten	für vorne und hinten, je 2er-Satz	
	▸ vorn	**62,–** 52,10
	▸ hinten	**47,–** 39,50

Erläuterungen zu den Fußnoten finden Sie auf den Seiten 154/155.

(C) auto-preisliste.de: Dateinutzung ist nur zum privaten Gebrauch gestattet

Archiv: www.auto-preisliste.de

		EUR inkl. 19 % MwSt.[1] EUR ohne MwSt.[1]
Kofferraumbox (faltbar) mit Audi Ringen	aus textilem Material als Transportbox oder Unterlage im Kofferraum	**34,–** 28,57
Ladekantenschutzmatte	schützt den Stoßfänger vor Beschädigungen beim Be- und Entladen. Auch für Hunde als Rutschschutz beim Einsteigen. Einfache Befestigung an den Ladehaken des Kofferraums	**45,–** 37,82
Kühl-/Warmhaltetasche	mit Anschlusskabel für 12-V-Steckdosen, Inhalt 20 Liter, mit Tragegurt	**190,–** 159,66
Winterpflegemittel-Set	beinhaltet 500 ml Enteiserspray, 500 ml Antifrost, Glaspolitur, Antibeschlagtuch und einen Eiskratzer	**21,70** 18,24
Audi Pflegemitteltasche	beinhaltet Insekten-Entferner, Antifrostmittel, Kunststoff-Tiefenpflege, Polymer-Wachs-Polish, Wachs-Shampoo, Scheibenreiniger-Konzentrat, Glaspolitur, Mikrofaser-tücher und Schwämme	**65,20** 54,79
Audi Helm	Der Helm bietet dank Hartschalen-Technologie unschlagbaren Schutz für den Kopf. Für Fahrrad und e-Scooter verwendbar.	**90,–** 75,63
Warnweste Familienset	Sicherheit für Sie und Ihre Familie bei einer Panne: In einigen Ländern ist das Mitführen von mindestens einer Warnweste im Fahrzeug gesetzlich vorgeschrieben. Farbe Warnweste für Erwachsene: orange mit Leuchtstreifen; Farbe Warnweste für Kinder: gelb mit Leuchtstreifen; Lieferumfang: ▸ 2 Warnwesten Erwachsene ▸ 2 Warnwesten Kinder	**19,50** 16,39
Warnweste Erwachsenenset	Für die eigene Sicherheit bei Pannen: In einigen Ländern ist das Mitführen von mindestens einer Warnweste im Fahrzeug gesetzlich vorgeschrieben. Farbe: orange mit Leuchtstreifen; Lieferumfang: 2 Warnwesten für Erwachsene	**11,50** 9,66

Bei den aufgeführten Artikeln handelt es sich um einen Auszug aus dem Angebot an Audi Original Zubehör. Den detaillierten Umfang entnehmen Sie bitte dem Audi Q5-Zubehörkatalog. Die angegebenen Preise verstehen sich zzgl. evtl. Montagekosten und sind unverbindliche Preisempfehlungen des Herstellers. Über die jeweiligen Komplettpreise informiert Sie Ihr Audi Partner.

(C) auto-preisliste.de. Dateinutzung ist nur zum privaten Gebrauch gestattet

Archiv: www.auto-preisliste.de

Audi Anschlussgarantie

		Bestellschlüssel	EUR inkl. 19 % MwSt.[1] EUR ohne MwSt.[1]	Q5	Q5/Q5 Sportback advanced	Q5/Q5 Sportback S line	Q5 50 TFSI e	Q5/Q5 Sportback 50 TFSI e advanced	Q5/Q5 Sportback 50 TFSI e S line	Q5/Q5 Sportback 55 TFSI e S line	SQ5/SQ5 Sportback
Audi Anschlussgarantie	Die Audi Anschlussgarantie bietet gegen eine Vielzahl von Schadensfällen eine nachhaltige Risikoabsicherung und Kostenkontrolle über die ersten 2 Jahre der Herstellergarantie hinaus. Sie ist direkt und ausschließlich beim Neuwagenkauf bestellbar. Es sind verschiedene Laufzeit-/Gesamtlaufleistungskombinationen wählbar. Dazu erhalten Sie nähere Informationen bei Ihrem Audi Partner.										
	Anschlussgarantie 1 Jahr										
	▸ maximale Gesamtlaufleistung 30.000 km	EA1	**270,–** 226,89	●	●	●	●	●	●	●	●
	▸ maximale Gesamtlaufleistung 60.000 km	EA2	**370,–** 310,92	●	●	●	●	●	●	●	●
	▸ maximale Gesamtlaufleistung 90.000 km	EA3	**500,–** 420,17	●	●	●	●	●	●	●	●
	▸ maximale Gesamtlaufleistung 120.000 km	EB4	**620,–** 521,01	●	●	●	●	●	●	●	●
	▸ maximale Gesamtlaufleistung 150.000 km	EB3	**780,–** 655,46	●	●	●	●	●	●	●	●
	Anschlussgarantie 2 Jahre										
	▸ maximale Gesamtlaufleistung 40.000 km	EA4	**580,–** 487,39	●	●	●	●	●	●	●	●
	▸ maximale Gesamtlaufleistung 80.000 km	EA5	**880,–** 739,50	●	●	●	●	●	●	●	●
	▸ maximale Gesamtlaufleistung 120.000 km	EA6	**1.240,–** 1.042,02	●	●	●	●	●	●	●	●
	Anschlussgarantie 3 Jahre										
	▸ maximale Gesamtlaufleistung 50.000 km	EA7	**1.025,–** 861,34	●	●	●	●	●	●	●	●
	▸ maximale Gesamtlaufleistung 100.000 km	EA8	**1.525,–** 1.281,51	●	●	●	●	●	●	●	●
	▸ maximale Gesamtlaufleistung 150.000 km	EA9	**2.375,–** 1.995,80	●	●	●	●	●	●	●	●

● = als Sonderausstattung lieferbar ○ = Serienausstattung – = kein Angebot. Erläuterungen zu den Fußnoten finden Sie auf den Seiten 154/155.

(C) auto-preisliste.de. Datennutzung ist nur zum privaten Gebrauch gestattet

Archiv: www.auto-preisliste.de

Audi Neuwagenabholung

		Bestellschlüssel	EUR inkl. 19 % MwSt.[1] EUR ohne MwSt.[1]	Q5	Q5/Q5 Sportback advanced	Q5/Q5 Sportback S line	Q5 50 TFSI e	Q5/Q5 Sportback 50 TFSI e advanced	Q5/Q5 Sportback 50 TFSI e S line	Q5/Q5 Sportback 55 TFSI e S line	SQ5/SQ5 Sportback
Audi Neuwagenabholung	Unter dem Motto „Faszination und Kundenbegeisterung von Anfang an“ bieten wir Ihnen und Ihren Begleitpersonen ein emotionales Erlebnis rund um die Marke Audi in Ingolstadt/Neckarsulm mit einem umfangreichen Rahmenprogramm und im Wesentlichen folgenden Leistungen: ▸ Neuwagenübernahme mit Funktionserklärung ▸ Werkbesichtigung (Gruppenführung) ▸ Vollbetankung des Neuwagens ▸ Besichtigung des museum mobile (Ingolstadt)/der Traditionsausstellung (Neckarsulm) ▸ Einladung in das Audi Marktrestaurant (Ingolstadt)/Restaurant Nuvolari (Neckarsulm)		**725,31** 609,50	●	●	●	●	●	●	●	●
	Nur in Verbindung mit der Audi Neuwagenabholung bestellbar:										
	Werkerlebnis „exklusiv“ (Ingolstadt/Neckarsulm) In Einzelführungen von insgesamt ca. 2 Stunden erhalten Sie und Ihre Begleitpersonen eine individuelle Besichtigung exklusiver Werkbereiche, die wir im Vorkontakt mit Ihnen abstimmen. Im Fokus dabei: Die Marke Audi ganz persönlich erleben.		**260,–** 218,49	●	●	●	●	●	●	●	●

(C) auto-preisliste.de: Dateinutzung ist nur zum privaten Gebrauch gestattet

Klassifizierung von Reifenparametern

Archiv: www.auto-preisliste.de

In der Tabelle finden Sie die Spannen der Kraftstoffeffizienzklasse, der Nasshaftungsklasse und der Klasse des externen Rollgeräusches zu den unterschiedlichen Reifengrößen des Audi Q5/Q5 Sportback und SQ5/SQ5 Sportback.

	Reifengröße	Kraftstoff-effizienzklasse	Nasshaftungs-klasse	Klasse des externen Rollgeräusches
Sommerreifen	235/65 R 17	C	C–A	70
	235/60 R 18	C–B	C–A	71–69
	235/55 R 19	C	A	71
	255/45 R 20	C	A	72
	255/40 R 21	C–B	B–A	73–69
Winterreifen	235/65 R 17	E–C	C–B	72–69
	235/55 R 19	E–C	C–B	72–69
	255/45 R 20	E–C	C–B	73–70
Ganzjahresreifen	235/60 R 18	B	B	69

Hinweis: Die Bestellung eines bestimmten Reifens ist nicht möglich.
Erläuterungen zu den Fußnoten finden Sie auf den Seiten 154/155.

(C) auto-preisliste.de: Dateinutzung ist nur zum privaten Gebrauch gestattet

Archiv: www.auto-preisliste.de

(C) auto-preisliste.de: Dateinutzung ist nur zum privaten Gebrauch gestattet

Archiv: www.auto-preisliste.de

Abmessungen

Audi Q5

Angaben in mm

Angaben der Abmessungen bei Fahrzeugleergewicht

* Maximaler Kopfraum. ** Breite Ellbogenraum. *** Breite Schulterraum.

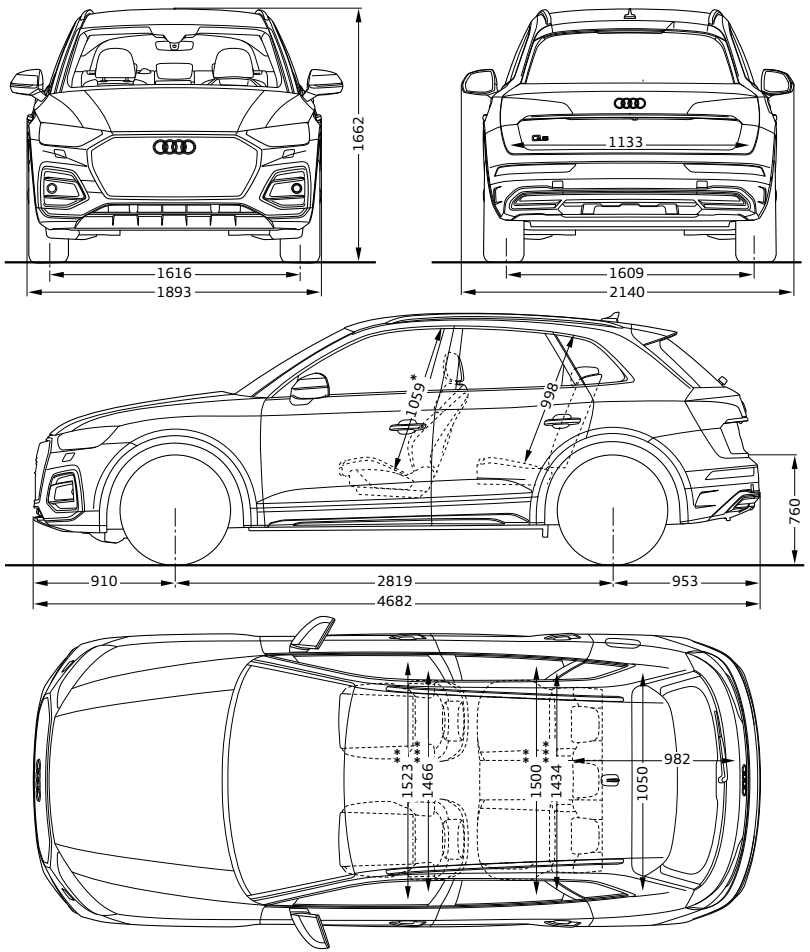

Audi SQ5

Angaben in mm

Angaben der Abmessungen bei Fahrzeugleergewicht

* Maximaler Kopfraum. ** Breite Ellbogenraum. *** Breite Schulterraum.

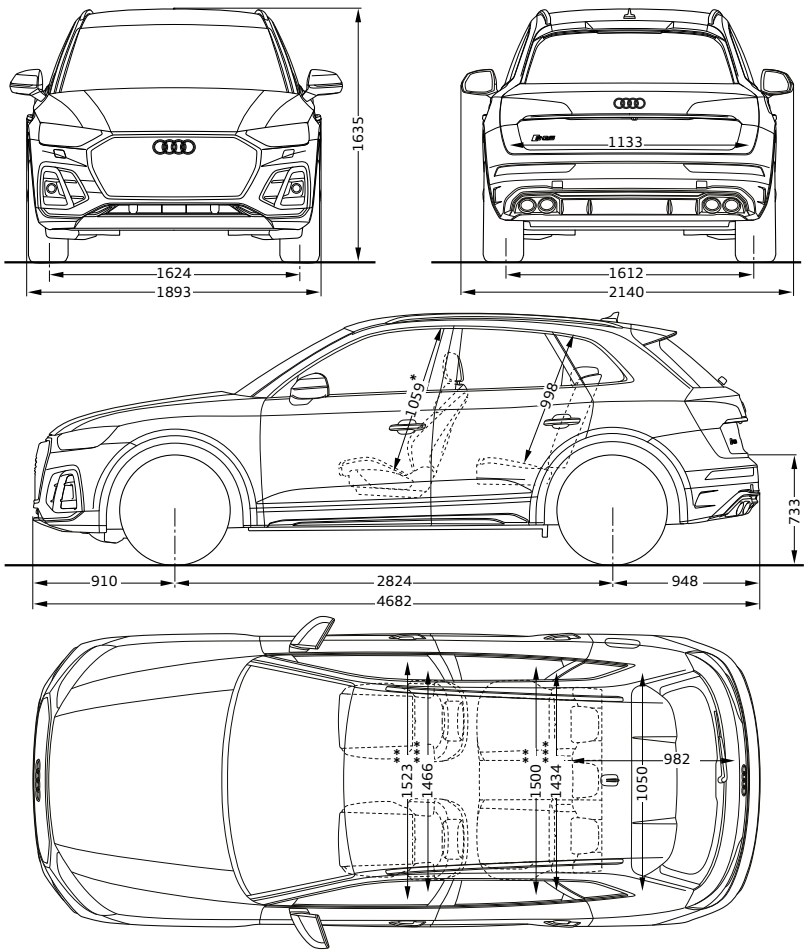

(C) auto-preisliste.de: Dateinutzung ist nur zum privaten Gebrauch gestattet

Archiv: www.auto-preisliste.de

Audi Q5 Sportback

Angaben in mm

Angaben der Abmessungen bei Fahrzeugleergewicht

* Maximaler Kopfraum. ** Breite Ellbogenraum. *** Breite Schulterraum.

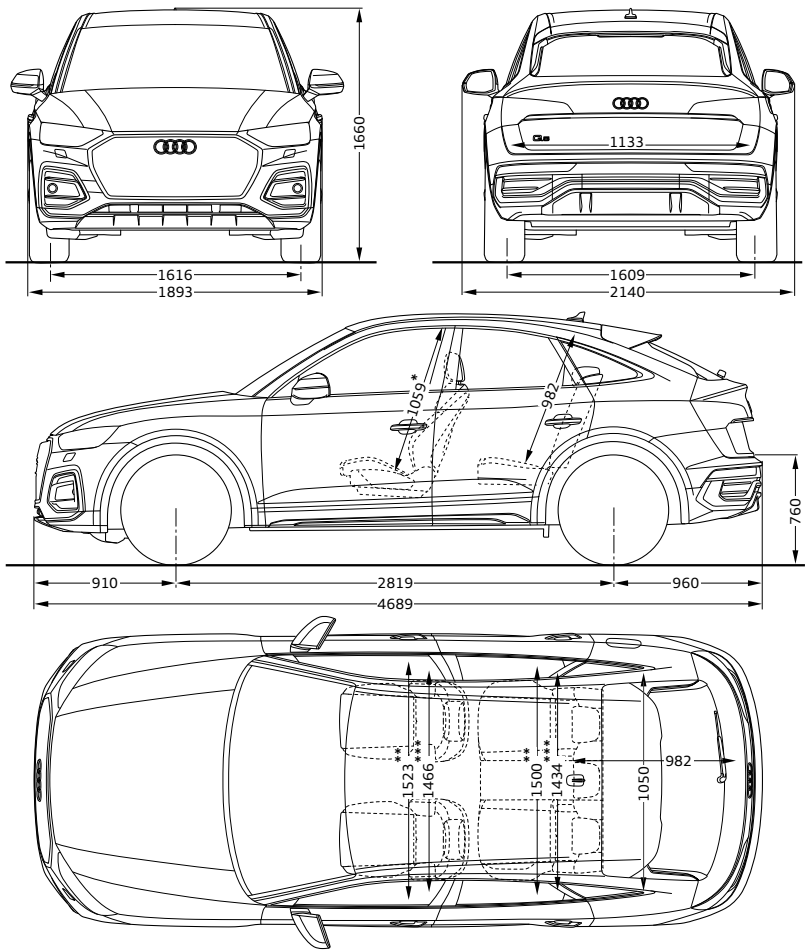

Audi SQ5 Sportback

Angaben in mm

Angaben der Abmessungen bei Fahrzeugleergewicht

* Maximaler Kopfraum. ** Breite Ellbogenraum. *** Breite Schulterraum.

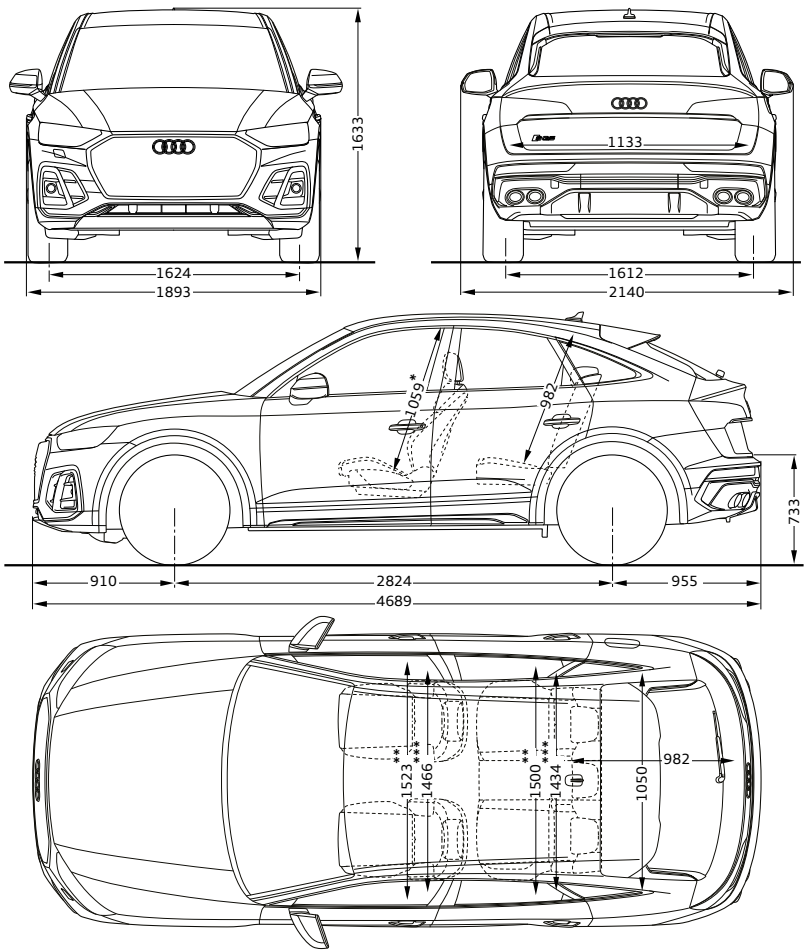

(C) auto-preisliste.de: Dateinutzung ist nur zum privaten Gebrauch gestattet

Technische Daten

Archiv: www.auto-preisliste.de

Modell		Q5 35 TDI 120 kW (163 PS)					Q5 40 TDI quattro 150 kW (204 PS)						Q5 50 TDI quattro 210 kW (286 PS)					
	Hubraum in cm³ (Zylinder)	1.968 (4)					1.968 (4)						2.967 (6)					
	Max. Leistung[50] in kW (PS) bei min-1	120 (163)/3.250–4.200					150 (204)/3.800–4.200						210 (286)/3.500–4.000					
	Max. Drehmoment in Nm bei min-1	370/1.500–3.000					400/1.750–3.250						620/1.750–3.000					
Kraftübertragung	Antriebsart	Frontantrieb					quattro mit ultra-Technologie						quattro mit selbstsperrendem Mittendifferenzial					
	Getriebeart	S tronic 7-Gang					S tronic 7-Gang						tiptronic 8-stufig					
Gewicht/Volumen	Leergewicht[51] in kg	1.810					1.880						2.010					
	Zul. Dachlast/Stützlast in kg	75/100					75/100						75/100					
	Zul. Anhängelast[52] in kg ungebremst bei 12 % Steigung	 750 2.000					 750 2.400						 750 2.400					
	Tankinhalt ca. in l	65					65						70					
	Gepäckraumvolumen ca. in l	520/1.520					520/1.520						520/1.520					
Fahrleistung	Höchstgeschwindigkeit in km/h	213					222						240					
	Beschleunigung 0–100 km/h in s	9,0					7,6						5,7					
Verbrauch[53]	Kraftstoffart	Diesel schwefelfrei[54]					Diesel schwefelfrei[54]						Diesel schwefelfrei[54]					
	Zollgröße Räder	17	18*	18	19	20	17	18*	18	19	20	21	17	18*	18	19	20	21
	innerorts in l/100 km	5,5	5,4	5,4	5,5	5,5	6,1	6,1	6,1	6,1	6,1	6,1	8,5	8,4	8,4	8,5	8,5	8,5
	außerorts in l/100 km	4,3	4,2	4,2	4,3	4,4	4,9	4,8	4,8	5,0	5,0	5,0	5,8	5,7	5,7	5,8	5,8	5,9
	kombiniert in l/100 km	4,7	4,7	4,7	4,8	4,8	5,4	5,3	5,3	5,4	5,4	5,4	6,8	6,7	6,7	6,8	6,8	6,9
CO_2-Emissionen[53]	kombiniert in g/km	124	123	123	125	125	142	139	139	143	143	143	178	176	176	179	180	181
Effizienzklasse		A+	A+	A+	A+	A+	A	A	A	A	A	A	C	C	C	C	C	C
Emissionsklasse		Euro 6d-ISC-FCM					Euro 6d-ISC-FCM						Euro 6d-ISC-FCM					

* In Verbindung mit Q50.

Erläuterungen zu den Fußnoten finden Sie auf den Seiten 154/155.

(C) auto-preisliste.de: Dateinutzung ist nur zum privaten Gebrauch gestattet

Archiv: www.auto-preisliste.de

Modell		Q5 45 TFSI quattro 195 kW (265 PS)						SQ5 TDI 251 kW (341 PS)	
	Hubraum in cm³ (Zylinder)	1.984 (4)						2.967 (6)	
	Max. Leistung[50] in kW (PS) bei min-1	195 (265)/5.250–6.500						251 (341)/3.800–3.950	
	Max. Drehmoment in Nm bei min-1	370/1.600–4.500						700/1.750–3.250	
Kraftübertragung	Antriebsart	quattro mit ultra-Technologie						quattro mit selbstsperrendem Mittendifferenzial	
	Getriebeart	S tronic 7-Gang						tiptronic 8-stufig	
Gewicht/Volumen	Leergewicht[51] in kg	1.835						2.085	
	Zul. Dachlast/Stützlast in kg	75/100						75/100	
	Zul. Anhängelast[52] in kg ungebremst bei 12 % Steigung	 750 2.400						 750 2.400	
	Tankinhalt ca. in l	70						70	
	Gepäckraumvolumen ca. in l	520/1.520						510/1.510	
Fahrleistung	Höchstgeschwindigkeit in km/h	240						250[56]	
	Beschleunigung 0–100 km/h in s	6,1						5,1	
Verbrauch[53]	Kraftstoffart	Super schwefelfrei ROZ 95[55]						Diesel schwefelfrei[54]	
	Zollgröße Räder	17	18*	18	19	20	21	20	21
	innerorts in l/100 km außerorts in l/100 km kombiniert in l/100 km	9,1 6,3 7,3	9,0 6,2 7,2	9,0 6,2 7,2	9,1 6,4 7,4	9,1 6,4 7,4	9,1 6,5 7,5	8,7 6,0 7,0	8,7 6,0 7,0
CO_2-Emissionen[53]	kombiniert in g/km	168	165	165	169	169	171	185	185
Effizienzklasse		C	C	C	C	C	C	C	C
Emissionsklasse		Euro 6d-ISC-FCM						Euro 6d-ISC-FCM	

(C) auto-preisliste.de: Dateinutzung ist nur zum privaten Gebrauch gestattet

Technische Daten

Archiv: www.auto-preisliste.de

Modell		Q5 50 TFSI e quattro 220 kW (299 PS)*				Q5 55 TFSI e quattro 270 kW (367 PS)*			
	Hubraum in cm³ (Zylinder)	1.984 (4)				1.984 (4)			
	Max. Leistung[50] in kW (PS) bei min⁻¹	195 (265)/5.250–6.500 (Verbrennungsmotor)				195 (265)/5.250–6.500 (Verbrennungsmotor)			
	Systemdrehmoment in Nm	450				500			
	Max. Drehmoment in Nm bei min⁻¹	370/1.600–4.500 (Verbrennungsmotor)				370/1.600–4.500 (Verbrennungsmotor)			
Kraftübertragung	Antriebsart	quattro mit ultra-Technologie				quattro mit ultra-Technologie			
	Getriebeart	S tronic 7-Gang				S tronic 7-Gang			
Gewicht/Volumen	Leergewicht[51] in kg	2.150				2.150			
	Zul. Dachlast/Stützlast in kg	75/100				75/100			
	Zul. Anhängelast[52] in kg ungebremst bei 12 % Steigung	 750 2.000				 750 2.000			
	Tankinhalt ca. in l	54				54			
	Gepäckraumvolumen ca. in l	465/1.405				465/1.405			
Fahrleistung	Höchstgeschwindigkeit in km/h	239				239			
	Beschleunigung 0–100 km/h in s	6,1				5,3			
	elektrische Reichweite kombiniert nach WLTP in km	56–62				56–62			
Verbrauch[53]	Kraftstoffart	Super schwefelfrei ROZ 95[55]				Super schwefelfrei ROZ 95[55]			
	Zollgröße Räder	18	19	20	21	18	19	20	21
	Kraftstoff kombiniert in l/100 km Strom kombiniert in kWh/100 km	1,8 19,3	1,9 19,5	1,9 19,5	1,9 19,5	1,8 19,3	1,9 19,5	1,9 19,5	1,9 19,5
CO_2-Emissionen[53]	kombiniert in g/km	41	43	44	44	41	43	44	44
Effizienzklasse		A+	A+	A+	A+	A+	A+	A+	A+
Emissionsklasse		Euro 6d-ISC-FCM				Euro 6d-ISC-FCM			

* Systemleistung.

(C) auto-preisliste.de: Dateinutzung ist nur zum privaten Gebrauch gestattet

Archiv: www.auto-preisliste.de

Modell		Q5 Sportback 35 TDI 120 kW (163 PS)				Q5 Sportback 40 TDI quattro 150 kW (204 PS)						Q5 Sportback 50 TDI quattro 210 kW (286 PS)					
	Hubraum in cm³ (Zylinder)	1.968 (4)				1.968 (4)						2.967 (6)					
	Max. Leistung[50] in kW (PS) bei min-1	120 (163)/3.250–4.200				150 (204)/3.800–4.200						210 (286)/3.500–4.000					
	Max. Drehmoment in Nm bei min-1	370/1.500–3.000				400/1.750–3.250						620/1.750–3.000					
Kraftübertragung	Antriebsart	Frontantrieb				quattro mit ultra-Technologie						quattro mit selbstsperrendem Mittendifferenzial					
	Getriebeart	S tronic 7-Gang				S tronic 7-Gang						tiptronic 8-stufig					
Gewicht/Volumen	Leergewicht[51] in kg	1.830				1.900						2.030					
	Zul. Dachlast/Stützlast in kg	75/100				75/100						75/100					
	Zul. Anhängelast[52] in kg ungebremst bei 12 % Steigung	 750 2.000				 750 2.400						 750 2.400					
	Tankinhalt ca. in l	65				65						70					
	Gepäckraumvolumen ca. in l	510/1.480				510/1.480						510/1.480					
Fahrleistung	Höchstgeschwindigkeit in km/h	213				222						240					
	Beschleunigung 0–100 km/h in s	9,0				7,6						5,7					
Verbrauch[53]	Kraftstoffart	Diesel schwefelfrei[54]				Diesel schwefelfrei[54]						Diesel schwefelfrei[54]					
	Zollgröße Räder	18**	18	19	20	17	18**	18	19	20	21	17	18**	18	19	20	21
	innerorts in l/100 km außerorts in l/100 km kombiniert in l/100 km	5,4 4,3 4,7	5,4 4,3 4,7	5,5 4,4 4,8	5,5 4,4 4,8	6,1 4,8 5,3	6,1 4,8 5,3	6,1 4,8 5,3	6,1 5,0 5,4	6,1 5,0 5,4	6,1 5,1 5,5	8,4 5,7 6,7	8,4 5,7 6,7	8,4 5,7 6,7	8,5 5,9 6,8	8,5 5,9 6,8	8,5 5,9 6,9
CO_2-Emissionen[53]	kombiniert in g/km	123	123	126	126	140	140	140	142	142	144	176	176	176	180	180	182
Effizienzklasse		A+	A+	A+	A+	A	A	A	A	A	A	B	B	B	C	C	C
Emissionsklasse		Euro 6d-ISC-FCM				Euro 6d-ISC-FCM						Euro 6d-ISC-FCM					

** In Verbindung mit Q50.

Erläuterungen zu den Fußnoten finden Sie auf den Seiten 154/155.

(C) auto-preisliste.de: Dateinutzung ist nur zum privaten Gebrauch gestattet

Technische Daten

Archiv: www.auto-preisliste.de

Modell		Q5 Sportback 45 TFSI quattro 195 kW (265 PS)						SQ5 Sportback TDI 251 kW (341 PS)	
	Hubraum in cm³ (Zylinder)	1.984 (4)						2.967 (6)	
	Max. Leistung[50] in kW (PS) bei min⁻¹	195 (265)/5.250–6.500						251 (341)/3.800–3.950	
	Max. Drehmoment in Nm bei min⁻¹	370/1.600–4.500						700/1.750–3.250	
Kraftübertragung	Antriebsart	quattro mit ultra-Technologie						quattro mit selbstsperrendem Mittendifferenzial	
	Getriebeart	S tronic 7-Gang						tiptronic 8-stufig	
Gewicht/Volumen	Leergewicht[51] in kg	1.850						2.085	
	Zul. Dachlast/Stützlast in kg	75/100						75/100	
	Zul. Anhängelast[52] in kg ungebremst bei 12 % Steigung	 750 2.400						 750 2.400	
	Tankinhalt ca. in l	70						70	
	Gepäckraumvolumen ca. in l	510/1.480						500/1.470	
Fahrleistung	Höchstgeschwindigkeit in km/h	240						250[56]	
	Beschleunigung 0–100 km/h in s	6,1						5,1	
Verbrauch[53]	Kraftstoffart	Super schwefelfrei ROZ 95[55]						Diesel schwefelfrei[54]	
	Zollgröße Räder	17	18*	18	19	20	21	20	21
	innerorts in l/100 km außerorts in l/100 km kombiniert in l/100 km	9,1 6,3 7,4	9,1 6,3 7,4	9,1 6,3 7,4	9,2 6,5 7,5	9,2 6,5 7,5	9,2 6,6 7,6	8,7 6,0 7,0	8,7 6,1 7,1
CO_2-Emissionen[53]	kombiniert in g/km	169	169	169	172	173	174	185	186
Effizienzklasse		C	C	C	C	C	C	C	C
Emissionsklasse		Euro 6d-ISC-FCM						Euro 6d-ISC-FCM	

* In Verbindung mit Q50.

Erläuterungen zu den Fußnoten finden Sie auf den Seiten 154/155.

(C) auto-preisliste.de: Dateinutzung ist nur zum privaten Gebrauch gestattet

Archiv: www.auto-preisliste.de

Modell		Q5 Sportback 50 TFSI e quattro 220 kW (299 PS)**				Q5 Sportback 55 TFSI e quattro 270 kW (367 PS)**			
	Hubraum in cm³ (Zylinder)	1.984 (4)				1.984 (4)			
	Max. Leistung[50] in kW (PS) bei min⁻¹	195 (265)/5.250–6.500 (Verbrennungsmotor)				195 (265)/5.250–6.500 (Verbrennungsmotor)			
	Systemdrehmoment in Nm	450				500			
	Max. Drehmoment in Nm bei min⁻¹	370/1.600–4.500 (Verbrennungsmotor)				370/1.600–4.500 (Verbrennungsmotor)			
Kraftübertragung	Antriebsart	quattro mit ultra-Technologie				quattro mit ultra-Technologie			
	Getriebeart	S tronic 7-Gang				S tronic 7-Gang			
Gewicht/Volumen	Leergewicht[51] in kg	2.150				2.150			
	Zul. Dachlast/Stützlast in kg	75/100				75/100			
	Zul. Anhängelast[52] in kg ungebremst bei 12 % Steigung	 750 2.000				 750 2.000			
	Tankinhalt ca. in l	54				54			
	Gepäckraumvolumen ca. in l	455/1.365				455/1.365			
Fahrleistung	Höchstgeschwindigkeit in km/h	239				239			
	Beschleunigung 0–100 km/h in s	6,1				5,3			
	elektrische Reichweite kombiniert nach WLTP in km	56–62				56–61			
Verbrauch[53]	Kraftstoffart	Super schwefelfrei ROZ 95[55]				Super schwefelfrei ROZ 95[55]			
	Zollgröße Räder	18	19	20	21	18	19	20	21
	Kraftstoff kombiniert in l/100 km Strom kombiniert in kWh/100 km	1,8 19,3	1,9 19,5	1,9 19,6	2,0 19,6	1,8 19,3	1,9 19,5	1,9 19,6	2,0 19,6
CO_2-Emissionen[53]	kombiniert in g/km	42	44	44	45	42	44	44	45
Effizienzklasse		A+	A+	A+	A+	A+	A+	A+	A+
Emissionsklasse		Euro 6d-ISC-FCM				Euro 6d-ISC-FCM			

** Systemleistung.

(C) auto-preisliste.de: Dateinutzung ist nur zum privaten Gebrauch gestattet

Archiv: www.auto-preisliste.de

Erläuterungen

[1] Unverbindliche Preisempfehlung des Herstellers, zzgl. Überführungs- und Zulassungskosten.
[2] Glanzgedrehte, glanzgefräste, polierte oder teilpolierte Leichtmetallräder dürfen nicht bei winterlichen Straßenverhältnissen eingesetzt werden. Die Felgenoberfläche besitzt herstellungsbedingt keinen ausreichenden Korrosionsschutz und kann durch Streusalz oder Ähnliches dauerhaft beschädigt werden.
[3] Für das dynamische Kurvenlicht ist die optionale MMI Navigation plus mit MMI touch erforderlich.
[4] Bitte beachten Sie: Die Systeme arbeiten nur innerhalb von Systemgrenzen und unterstützen den Fahrer. Die Verantwortlichkeit und notwendige Aufmerksamkeit im Straßenverkehr verbleiben beim Fahrer.
[5] Safelock wird nur über eine länderspezifische Codierung durch die Diebstahlwarnanlage aktiviert. Safelock allein ist keine Sonderausstattung und nicht durch den Kunden separat wählbar.
[6] Voraussetzung ist die Sonderausstattung Audi connect Notruf und Service mit Audi connect Remote & Control sowie der optionale Komfortschlüssel.
[7] Der Audi connect Schlüssel ist ab Fahrzeugauslieferung zunächst 24 Monate lang kostenfrei nutzbar. Die Laufzeit verlängert sich danach einmalig kostenfrei um 12 Monate und kann anschließend kostenpflichtig verlängert werden.
[8] Informationen über kompatible Mobiltelefone (Voraussetzung u. a.: Android-Betriebssystem, NFC-Technologie und Secure Element im Smartphone integriert) erhalten Sie bei Ihrem Audi Partner oder unter www.audi.de/bluetooth.
[9] Abhängig von länderspezifischer Verfügbarkeit.
[10] Die aktuelle Kompatibilität des iOS/Android-Betriebssystems finden Sie in der Beschreibung der myAudi App im jeweiligen App Store. Vorherige Registrierung unter www.audi.de/myaudi erforderlich.
[11] Verifikation Ihres myAudi Accounts beim Audi Partner notwendig. Auf dem Smartphone muss zuvor die kostenlose myAudi App installiert werden.
[12] Rechtliche Informationen und Nutzungshinweise zu Audi connect finden Sie ab Seite 132.
[13] Der Fahrer ist länderabhängig gesetzlich dazu verpflichtet, ein Warndreieck und ein Erste-Hilfe-Set im Fahrzeug mitzuführen und bei einer Kontrolle durch autorisierte Personen vorzuzeigen.
[14] Die Nutzung des Head-up Displays ist mit polarisierenden Sonnenbrillengläsern eingeschränkt.
[15] Navigationsdaten für unterstützte Länder auf integriertem SSD-Speicher verfügbar. Nähere Informationen erhalten Sie bei Ihrem Audi Partner.
[16] Die ausgelieferte Kartenversion kann im halbjährlichen Rhythmus bis maximal 5 Jahre nach Produktionsende der verbauten Infotainment-Gerätegeneration kostenfrei aktualisiert werden. Die aktuellen Navigationsdaten werden auf der myAudi Plattform unter www.audi.de/myaudi zum Download bereitgestellt und können via USB-Speichermedium im Fahrzeug installiert werden. In Verbindung mit Audi connect können die Karten der Heimatregion auch im monatlichen Rhythmus direkt im Fahrzeug heruntergeladen und aktualisiert werden. Darüber hinaus ist es möglich, die neuen Navigationsdaten bei einem Audi Partner installieren zu lassen, wobei zusätzliche Kosten entstehen können.
[17] Verfügbar in ausgewählten Sprachen.
[18] Empfang ist abhängig von digitaler Netzverfügbarkeit.
[19] Inhalt und Umfang der Zusatzinformationen sind abhängig von Bereitstellung durch den jeweiligen Radiosender.
[20] In Gebieten mit unzureichendem GPS-Empfang oder außerhalb der Abdeckung des jeweiligen Mobilfunkanbieters können einige Funktionen/Dienste keine Daten senden/empfangen und sind ggf. nicht oder nur eingeschränkt verfügbar.
[21] Übermittlung in der im MMI eingestellten Sprache. Die Sprachenverfügbarkeit des Notrufs ist länderabhängig.
[22] Vorherige Anmeldung und Aktivierung der Funktion unter www.audi.de/myaudi notwendig.
[23] Die aktuelle Kompatibilität des iOS/Android-Betriebssystems finden Sie in der Beschreibung der myAudi App im jeweiligen App Store. Vorherige Registrierung unter www.audi.de/myaudi erforderlich. Aktive WLAN-Verbindung zwischen Smartphone und Audi MMI für den Audi connect-Dienst Zugriff auf Kalender notwendig.
[24] Motorstart ohne Fahrzeugschlüssel nicht möglich.
[25] Nur in Verbindung mit der optionalen Standheizung.
[26] Nur in Verbindung mit der optionalen Diebstahlwarnanlage. Nur wenn Push-Mitteilungen auf dem Smartphone erlaubt worden sind, um Benachrichtigungen zu erhalten.
[27] Die Audi connect-Dienste müssen nach 3 Jahren kostenpflichtig verlängert werden. Funktionsumfänge können landesspezifischen Einschränkungen unterliegen. Audi connect Navigation & Infotainment ist nur in Verbindung mit einem freigeschalteten MMI-Navigationssystem plus vollumfänglich nutzbar.
[28] Dienst erfordert kostenpflichtiges Datenvolumen über einen Partner von Audi.
[29] Ist in ausgewählten Städten und für ausgewählte Straßenzüge verfügbar.
[30] Google und das Google-Logo sind eingetragene Marken von Google Inc.
[31] Verfügbar in Deutsch, Englisch, Französisch, Italienisch und Spanisch.
[32] Amazon, Alexa und die damit verbundenen Logos sind eingetragene Marken von Amazon.com Inc. oder damit verbundener Unternehmen. Die Amazon Alexa-Integration ist ausschließlich in folgenden Sprachen verfügbar: Deutsch, Englisch, Französisch, Italienisch und Spanisch. Die Systemsprache der MMI Navigation plus mit MMI touch muss auf eine durch Amazon Alexa-Integration unterstützte Sprache eingestellt sein.
[33] Die Verantwortung für die Funktionen und Inhalte von Amazon Alexa liegt bei Amazon. Bestimmte Alexa-Funktionen sind abhängig von kompatibler Smarthome-Technologie.
[34] Genauere Informationen zur Verfügbarkeit erhalten Sie von Ihrem Audi Partner.
[35] Voraussetzung: Mobiltelefon verfügt über Bluetooth-Profil MAP (Message Access Profile). Informationen über kompatible Mobiltelefone erhalten Sie bei Ihrem Audi Partner oder unter www.audi.de/bluetooth.
[36] Informationen über kompatible Mobiltelefone erhalten Sie bei Ihrem Audi Partner oder unter www.audi.de/bluetooth.
[37] Nur für Android-Geräte. Informationen über kompatible Mobiltelefone erhalten Sie bei Ihrem Audi Partner oder unter www.audi.de/bluetooth.
[38] Informationen über kompatible Mobiltelefone erhalten Sie bei Ihrem Audi Partner.
[39] Über die Länderverfügbarkeit informieren Sie sich bitte bei Ihrem Audi Partner.
[40] Audi hat keinen Einfluss darauf, welche Applikationen über das Audi Smartphone Interface angezeigt werden. Für die innerhalb der Applikationen angezeigten Inhalte und Funktionen sind die jeweiligen Anbieter verantwortlich.
[41] Funktionsinhalte können je nach Länderverfügbarkeit und Fahrzeugkonfiguration abweichen.
[42] Nur in Verbindung mit werkseitig verbauter Anhängevorrichtung.
[43] Die kamerabasierte Verkehrszeichenerkennung ist nur in Verbindung mit MMI Navigation plus mit MMI touch und Fahrerinformationssystem mit Farbdisplay erhältlich.
[44] Funktionsverfügbarkeit und Funktionsinhalte können je nach Land und Fahrzeugkonfiguration abweichen.
[45] Eingetragene Marke des Verbandes der Automobilindustrie e. V. (VDA).
[46] Audi empfiehlt für das Laden mit Wechselstrom, die Hochvoltbatterie an Industriesteckdosen, an Ladestationen oder an einer Wallbox zu laden. Dadurch wird eine höhere Effizienz und eine wesentlich geringere Ladedauer gegenüber dem Laden an einer Haushaltssteckdose erreicht. Mit dem mobilen e-tron Ladesystem kompakt soll das Fahrzeug im Regelbetrieb nicht an Haushaltssteckdosen geladen werden, wenn eine Lademöglichkeit an einer Industriesteckdose mit Wechselstrom (AC) oder einer öffentlichen AC- oder DC-Ladestation zur Verfügung steht.
Die Ladeleistung ist abhängig von der Art des verwendeten Netzanschlusssteckers, der landesspezifischen Spannung und der Anzahl der zur Verfügung stehenden Phasen des Stromnetzes sowie der kundenspezifischen Hausinstallation. Sie kann daher individuell geringer ausfallen.

(C) auto-preisliste.de: Dateinutzung ist nur zum privaten Gebrauch gestattet

Archiv: www.auto-preisliste.de

[47] Das Netzanschlusskabel mit Industriestecker und die Bedieneinheit des Ladesystems sind aufeinander abgestimmt. Ein nachträglicher Wechsel des Netzanschlusskabels auf einen anderen Steckertyp kann die verfügbare Ladeleistung des Gesamtsystems reduzieren.
Das serienmäßige e-tron Ladesystem kompakt hat ein Fahrzeuganschlusskabel mit einer Länge von 4,5 m. Die Ladeleistung ist abhängig vom mitgelieferten Stecker und von marktspezifischen Stromnetzeigenschaften und kann bis zu 7,4 kW betragen.
Die Ladeleistung ist abhängig von der Art des verwendeten Netzanschlusssteckers, der landesspezifischen Spannung und der Anzahl der zur Verfügung stehenden Phasen des Stromnetzes sowie der kundenspezifischen Hausinstallation. Sie kann daher individuell geringer ausfallen.

[48] Aktivierung mit „Hey Audi“ ist erst ab einem Produktionsdatum nach voraussichtlich KW 30/20 verfügbar.

[49] Nur in Verbindung mit dem optionalen Audi connect Schlüssel.

[50] Der angegebene Wert wurde nach dem vorgeschriebenen Messverfahren (UN-R 85 in der gegenwärtig geltenden Fassung) ermittelt.

[51] Fahrzeugleergewicht mit Fahrer (75 kg) und Kraftstoffbehälter zu 90 % gefüllt, ermittelt nach der VO (EU) 1230/2012 in der gegenwärtig geltenden Fassung. Durch Sonderausstattungen können sich das Leergewicht und der Luftwiderstandsbeiwert des Fahrzeugs erhöhen, wodurch die mögliche Nutzlast bzw. Höchstgeschwindigkeit entsprechend verringert wird.

[52] Mit zunehmender Höhe verringert sich zwangsläufig die Motorleistung. Ab 1.000 m über Meereshöhe und je weitere 1.000 m sind jeweils 10 % vom Gespanngewicht (zul. Anhängelast + zul. Gesamtgewicht des Zugfahrzeugs) abzuziehen. Gültiger Wert Anhängelast bei werkseitig verbauter Anhängevorrichtung. Bei gewerblicher Nutzung des Fahrzeugs mit Anhängevorrichtung benötigen Sie unter bestimmten Voraussetzungen ein EG-Kontrollgerät.

[53] Die angegebenen Verbrauchs- und Emissionswerte wurden nach den gesetzlich vorgeschriebenen Messverfahren ermittelt. Seit dem 1. September 2017 werden bestimmte Neuwagen bereits nach dem weltweit harmonisierten Prüfverfahren für Personenwagen und leichte Nutzfahrzeuge (Worldwide Harmonized Light Vehicles Test Procedure, WLTP), einem realistischeren Prüfverfahren zur Messung des Kraftstoffverbrauchs und der CO_2-Emissionen, typgenehmigt. Ab dem 1. September 2018 wird der WLTP schrittweise den neuen europäischen Fahrzyklus (NEFZ) ersetzen. Wegen der realistischeren Prüfbedingungen sind die nach dem WLTP gemessenen Kraftstoffverbrauchs- und CO_2-Emissionswerte in vielen Fällen höher als die nach dem NEFZ gemessenen. Dadurch können sich ab 1. September 2018 bei der Fahrzeugbesteuerung entsprechende Änderungen ergeben. Weitere Informationen zu den Unterschieden zwischen WLTP und NEFZ finden Sie unter www.audi.de/wltp.
Aktuell sind noch die NEFZ-Werte verpflichtend zu kommunizieren. Soweit es sich um Neuwagen handelt, die nach WLTP typgenehmigt sind, werden die NEFZ-Werte von den WLTP-Werten abgeleitet. Die zusätzliche Angabe der WLTP-Werte kann bis zu deren verpflichtender Verwendung freiwillig erfolgen. Soweit die NEFZ-Werte als Spannen angegeben werden, beziehen sie sich nicht auf ein einzelnes, individuelles Fahrzeug und sind nicht Bestandteil des Angebotes. Sie dienen allein Vergleichszwecken zwischen den verschiedenen Fahrzeugtypen. Zusatzausstattungen und Zubehör (Anbauteile, Reifenformat usw.) können relevante Fahrzeugparameter, wie z. B. Gewicht, Rollwiderstand und Aerodynamik verändern und neben Witterungs- und Verkehrsbedingungen sowie dem individuellen Fahrverhalten den Kraftstoffverbrauch, den Stromverbrauch, die CO_2-Emissionen und die Fahrleistungswerte eines Fahrzeugs beeinflussen. Weitere Informationen zum offiziellen Kraftstoffverbrauch und den offiziellen spezifischen CO_2-Emissionen neuer Personenkraftwagen können dem „Leitfaden über den Kraftstoffverbrauch, die CO_2-Emissionen und den Stromverbrauch neuer Personenkraftwagen“ entnommen werden, der an allen Verkaufsstellen und bei der DAT Deutsche Automobil Treuhand GmbH, Hellmuth-Hirth-Str. 1, D-73760 Ostfildern oder unter www.dat.de unentgeltlich erhältlich ist.

[54] Die Verwendung von Diesel schwefelfrei nach DIN EN 590 wird empfohlen. Wenn nicht verfügbar: Diesel nach DIN EN 590.

[55] Die Verwendung von unverbleitem Kraftstoff Super schwefelfrei ROZ 95 nach DIN EN 228 wird empfohlen. Wenn nicht verfügbar: unverbleiter Kraftstoff Normal schwefelfrei ROZ 91 nach DIN EN 228 mit geringer Leistungsminderung. Kraftstoffqualität bleifrei ROZ 95 mit einem maximalen Ethanolanteil von 10 % (E10) ist grundsätzlich verwendbar. Die Angaben zum Verbrauch beziehen sich auf den Betrieb mit Kraftstoff ROZ 95 nach 692/2008/EG.

[56] Abgeregelt.

Hinweis: Sonderausstattung ersetzt in der Regel die entsprechende Serienausstattung.

(C) auto-preisliste.de. Datennutzung ist nur zum privaten Gebrauch gestattet

Archiv: www.auto-preisliste.de

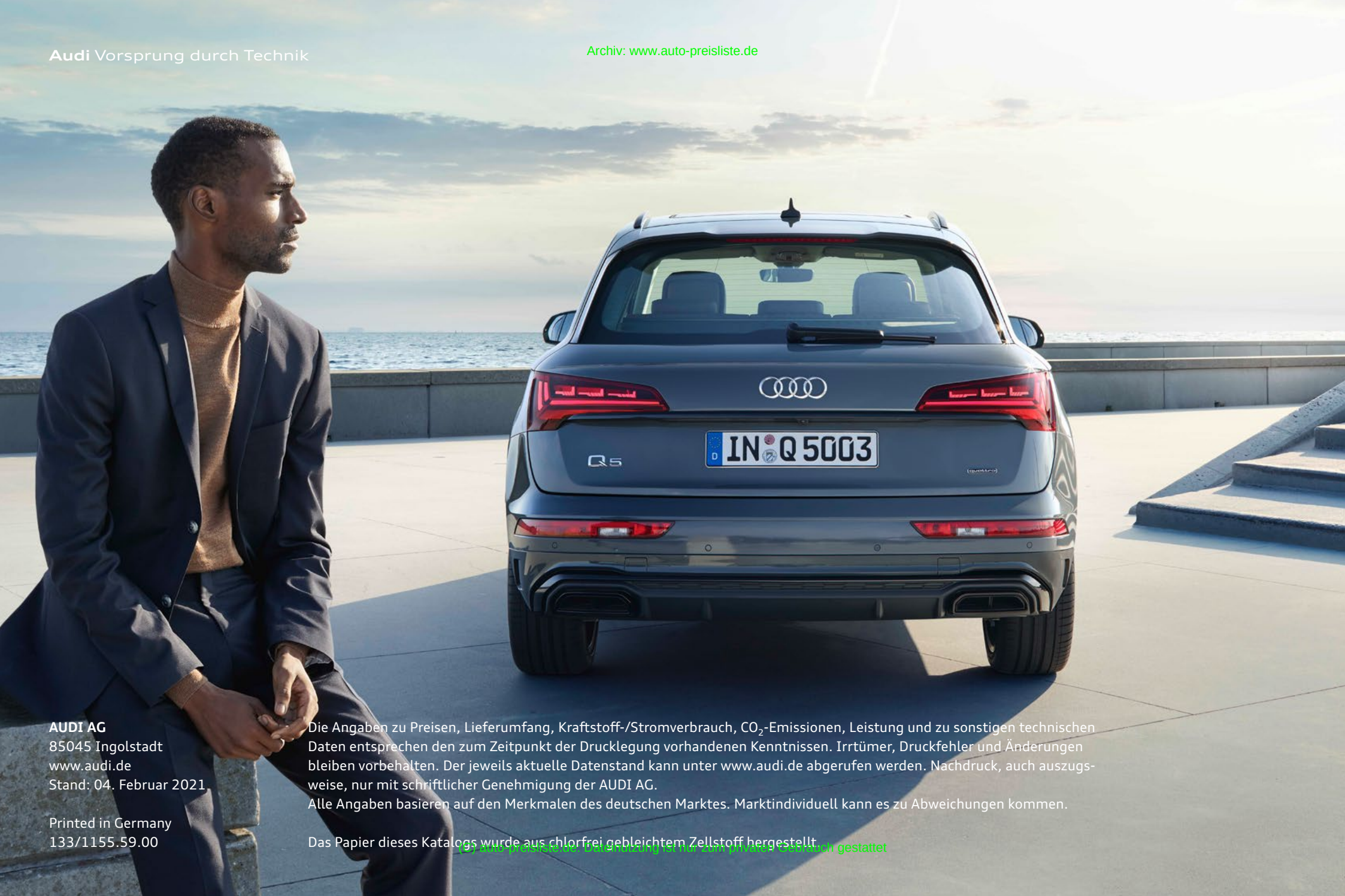

AUDI AG
85045 Ingolstadt
www.audi.de
Stand: 04. Februar 2021

Printed in Germany
133/1155.59.00

Die Angaben zu Preisen, Lieferumfang, Kraftstoff-/Stromverbrauch, CO_2-Emissionen, Leistung und zu sonstigen technischen Daten entsprechen den zum Zeitpunkt der Drucklegung vorhandenen Kenntnissen. Irrtümer, Druckfehler und Änderungen bleiben vorbehalten. Der jeweils aktuelle Datenstand kann unter www.audi.de abgerufen werden. Nachdruck, auch auszugsweise, nur mit schriftlicher Genehmigung der AUDI AG.
Alle Angaben basieren auf den Merkmalen des deutschen Marktes. Marktindividuell kann es zu Abweichungen kommen.

Das Papier dieses Katalogs wurde aus chlorfrei gebleichtem Zellstoff hergestellt.

(C) auto-preisliste.de. Datennutzung ist nur zum privaten Gebrauch gestattet