Archiv: www.auto-preisliste.de

Freude am Fahren

DAS BMW M4 COUPÉ.
DAS BMW M4 CABRIO.

MÄRZ 2019.

(C) auto-preisliste.de: Dateinutzung ist nur zum privaten Gebrauch gestattet –
weitere Veröffentlichung, Übermittlung, Reproduktion oder andere Nutzung dieser Datei ist untersagt bzw. bedarf unserer schriftlichen Zustimmung.

Archiv: www.auto-preisliste.de

(C) auto-preisliste.de: Dateinutzung ist nur zum privaten Gebrauch gestattet –
weitere Veröffentlichung, Übermittlung, Reproduktion oder andere Nutzung dieser Datei ist untersagt bzw. bedarf unserer schriftlichen Zustimmung.

Archiv: www.auto-preisliste.de

INHALTSVERZEICHNIS.

04 FREUDE AM FAHREN.

08 MODELLVARIANTEN UND FAHRZEUGPREISE.

10 SERIENAUSSTATTUNGEN.

14 MODELLE UND EDITIONEN.

- 14 M COMPETITION PAKET.

16 FARBWELTEN UND SONDERAUSSTATTUNGEN.

18 FARBWELTEN.

- 18 EXTERIEUR.
- 20 INTERIEUR.

22 SONDERAUSSTATTUNGEN.

- 22 EXTERIEUR UND RÄDER.
- 24 INTERIEUR.
- 28 AUSSTATTUNGSPAKETE UND FAHRDYNAMIK.
- 30 ASSISTENZSYSTEME UND KOMFORT.
- 32 CONNECTIVITY.

35 ORIGINAL BMW ZUBEHÖR.

36 TECHNISCHE DATEN.

38 EFFIZIENZKLASSEN, CO_2- UND VERBRAUCHSANGABEN.

39 BMW SERVICES.

WEITERE INFORMATIONEN ONLINE ERFAHREN.

Weitere Informationen, sowie den Konfigurator des BMW M4 finden Sie online unter **www.bmw.de/M4**

Die angegebenen Preise gelten für die in Deutschland angebotenen Modellausführungen.
Alle dargestellten Preise verstehen sich als unverbindliche Preisempfehlung der BMW AG ab Werk ohne Überführungskosten.
Irrtümer und Änderungen bei den Angaben bleiben vorbehalten.
Über den detaillierten Umfang der Sonderausstattungen und über weitere individuelle Ausstattungsmöglichkeiten (BMW Individual) informiert Sie gerne Ihr BMW Partner.
Weitere Informationen erhalten Sie unter www.bmw.de
und über unsere BMW Kundenbetreuung Montag bis Sonntag von 8.00–20.00 Uhr
Telefon 089 1250 160 00
E-Mail: kundenbetreuung@bmw.de

Nach Redaktionsschluss können sich am Produkt Änderungen ergeben haben.
Die aktuelle Ausgabe der Preisliste finden Sie unter **www.bmw.de**

Ausgabe 2, 18.01.2019

(C) auto-preisliste.de: Dateinutzung ist nur zum privaten Gebrauch gestattet –
weitere Veröffentlichung, Übermittlung, Reproduktion oder andere Nutzung dieser Datei ist untersagt bzw. bedarf unserer schriftlichen Zustimmung.

Archiv: www.auto-preisliste.de

MITREISSEND.

EIN SPORTWAGEN ALS PULSBESCHLEUNIGER.
DAS BMW M4 COUPÉ.

(C) auto-preisliste.de: Dateinutzung ist nur zum privaten Gebrauch gestattet –
weitere Veröffentlichung, Übermittlung, Reproduktion oder andere Nutzung dieser Datei ist untersagt bzw. bedarf unserer schriftlichen Zustimmung.

Archiv: www.auto-preisliste.de

(C) auto-preisliste.de: Dateinutzung ist nur zum privaten Gebrauch gestattet –
weitere Veröffentlichung, Übermittlung, Reproduktion oder andere Nutzung dieser Datei ist untersagt bzw. bedarf unserer schriftlichen Zustimmung.

Archiv: www.auto-preisliste.de

AUF DER IDEALLINE.

DAS BMW M4 CABRIO. SPORTLICHE FREIHEIT AUF VIER RÄDERN.

(C) auto-preisliste.de: Dateinutzung ist nur zum privaten Gebrauch gestattet –
weitere Veröffentlichung, Übermittlung, Reproduktion oder andere Nutzung dieser Datei ist untersagt bzw. bedarf unserer schriftlichen Zustimmung.

Archiv: www.auto-preisliste.de

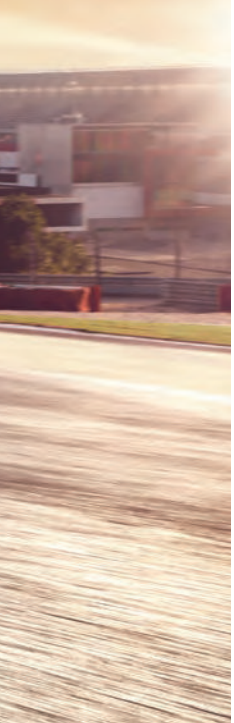

(C) auto-preisliste.de: Dateinutzung ist nur zum privaten Gebrauch gestattet –
weitere Veröffentlichung, Übermittlung, Reproduktion oder andere Nutzung dieser Datei ist untersagt bzw. bedarf unserer schriftlichen Zustimmung.

Archiv: www.auto-preisliste.de

MODELLVARIANTEN UND FAHRZEUGPREISE.

(C) auto-preisliste.de: Dateinutzung ist nur zum privaten Gebrauch gestattet –
weitere Veröffentlichung, Übermittlung, Reproduktion oder andere Nutzung dieser Datei ist untersagt bzw. bedarf unserer schriftlichen Zustimmung.

Archiv: www.auto-preisliste.de

MODELLVARIANTEN UND FAHRZEUGPREISE.

BENZINER	**M4 Coupé**	**M4 Cabrio**
Fahrzeugpreis EUR inkl. 19 % MwSt. EUR ohne MwSt.	**79.300,–** 66.638,66	**85.700,–** 72.016,81
Getriebe	6-Gang manuelles Getriebe	6-Gang manuelles Getriebe
Zylinder / Hubraum cm^3	6 / 2.979	6 / 2.979
Nennleistung kW (PS)	**317** (431)	**317** (431)
Verbrauch EU kombiniert, l/100 km	10,0 – 9,9	10,2 – 10,1
CO_2-Emission kombiniert, g/km	227 – 225	232 – 230
Effizienzklasse	G	F

Die aufgeführten BMW Modelle erfüllen die Euro 6d-TEMP Abgasnorm. Nähere Informationen hierzu erhalten Sie auf Seite 12.
Die Angaben Kraftstoffverbrauch, CO_2-Emissionen und Effizienzklasse gelten in Abhängigkeit von der gewählten Räderkategorie und können auch durch die Wahl der Sonderausstattung 7-Gang M Doppelkupplungsgetriebe mit Drivelogic beeinflusst werden. Nähere Informationen hierzu erhalten Sie in der Darstellung der „Effizienzklassen, CO_2- und Verbrauchsangaben“ auf Seite 38.
Fahrzeuge können aufpreispflichtige Sonderausstattungen zeigen.

(C) auto-preisliste.de: Dateinutzung ist nur zum privaten Gebrauch gestattet –
weitere Veröffentlichung, Übermittlung, Reproduktion oder andere Nutzung dieser Datei ist untersagt bzw. bedarf unserer schriftlichen Zustimmung.

Archiv: www.auto-preisliste.de

AUSGEWÄHLTE SERIENAUSSTATTUNGEN.

BMW M TwinPower Turbo Reihen-6-Zylinder Benzinmotor

M Sitze mit Polsterung Stoff-/Lederkombination Carbonstruktur/Anthrazit

18" Leichtmetallräder V-Speiche 513 M, M Compound Bremsen

(C) auto-preisliste.de: Dateinutzung ist nur zum privaten Gebrauch gestattet –
weitere Veröffentlichung, Übermittlung, Reproduktion oder andere Nutzung dieser Datei ist untersagt bzw. bedarf unserer schriftlichen Zustimmung.

Archiv: www.auto-preisliste.de

EXTERIEUR

Lackierung Alpinweiß Uni

18" Leichtmetallräder V-Speiche 513 M mit Mischbereifung
9Jx18 mit Bereifung 255/40 vorn
10Jx18 mit Bereifung 275/40 hinten

Radschraubensicherung

Leichtbaudach aus Carbon (CFK)[1]

Auspuffendrohre zweibordig, doppelt, rund, verchromt

Fensterschachtabdeckung und Zierleiste Fensterrahmen in Schwarz matt

Luftausströmer (Air Breather) an den vorderen Radhäusern in Schwarz matt inkl. M Kieme mit M4 Schriftzug

Frontziergitter mit M Doppelstäben in Schwarz mit 6 Nierenstäben, M4 Schriftzug

MODELLABHÄNGIGE AUSSTATTUNGEN

M4 Cabrio:
- Vollautomatisches versenkbares Hardtop aus Stahl inkl. Beladehilfe
- Fensterschachtabdeckung und Zierleiste Fensterrahmen in Aluminium satiniert

M4 Coupé:
- B-Säule in Schwarz hochglänzend

INTERIEUR/SITZE/LENKRÄDER

Polsterung Stoff-/Lederkombination Carbonstruktur/Anthrazit

Instrumententafel mit Ziernaht

M Sitze für Fahrer und Beifahrer
Schalensitzcharakter, Leichtbau mit integrierter Kopfstütze, beleuchtetes M4 Logo mit Modellkennzeichnung, Lehnenbreitenverstellung und Lordosenstütze

Sitzverstellung elektrisch für Fahrer und Beifahrer mit Memory für Fahrer
höhen- und längsverstellbar

Durchladesystem (60:40, Leichtbau) ohne Skisack

Interieurleisten Blue Shadow mit Akzentleiste Schwarz hochglänzend

Fußmatten in Velours

Armauflage vorn, verschiebbar

M Lederlenkrad (M spezifisch) mit Multifunktion
inkl. Speed Limit Device (einstellbares Geschwindigkeitslimit)
Lenksäule mechanisch verstellbar in Höhe und Länge

BMW Individual Dachhimmel anthrazit

Einstiegsleisten mit M Schriftzug

Ablagemöglichkeiten
- Ablagefach in Türverkleidung vorn mit Verstaumöglichkeiten für Flaschen (1 l)
- Getränkehalter vorn
- Ablagefach mit Deckel in der Mittelarmlehne
- Ablagefach unter dem Ladeboden

4-Sitzigkeit

Komforteinstieg zu Fondsitzen durch Easy-Entry-Funktion für Fahrer- und Beifahrersitz

MODELLABHÄNGIGE AUSSTATTUNGEN

M4 Cabrio:
- Polsterung Leder Merino mit erweiterten Umfängen mit Sun Reflective Technologie
- Sportsitze für Fahrer und Beifahrer[2] inkl. integrierter Kopfstütze, beleuchtetes M4 Logo mit Modellkennzeichnung, Oberschenkelauflage verschiebbar, Lehnenbreitenverstellung und Lordosenstütze
- Sitzheizung für Fahrer und Beifahrer
- Fondsitzlehne umklappbar inkl. Durchladesystem
- Ablagefach und Getränkehalter auf der Mittelkonsole hinten

M4 Coupé:
- Ablagefach auf der Mittelkonsole hinten

1

2

(C) auto-preisliste.de - Dateinutzung ist nur zum privaten Gebrauch gestattet –
weitere Veröffentlichung, Übermittlung, Reproduktion oder andere Nutzung dieser Datei ist untersagt bzw. bedarf unserer schriftlichen Zustimmung.

Archiv: www.auto-preisliste.de

AUSGEWÄHLTE SERIENAUSSTATTUNGEN.

ANTRIEB / FAHRDYNAMIK / FAHRWERK

BMW M TwinPower Turbo Reihen-6-Zylinder Benzinmotor mit Abgasnorm Euro 6d-TEMP
Otto-Partikelfilter (OPF)

6-Gang manuelles Getriebe
Schalthebelknauf mit M Plakette

Auto Start Stopp Funktion

M spezifisches Fahrwerk

M Compound Bremsen vorn und hinten, innenbelüftet, gelocht[3]

M Servotronic
optimal jeder Geschwindigkeit angepasste Servounterstützung inkl. 3 Kennlinien (Comfort, Sport, Sport+) über Taster auf der Mittelkonsole

Aktives M Differenzial

M Drive
Untermenü des iDrive zur Konfiguration M spezifischer Umfänge (Servotronic, Antrieb, Fahrwerk- und DSC-Einstellungen inkl. M Dynamic Mode)

SICHERHEIT

Intelligenter Notruf inkl. TeleServices[4]
Telematikdienst mit manuellem und automatischem Notruf, stellt im Bedarfsfall über das BMW Call Center die Verbindung zu Hilfs- und Rettungsdiensten her. Neben der aktuellen Position des Fahrzeugs werden zusätzlich Daten über die Unfallschwere übermittelt.*

Airbags
- Fahrer- und Beifahrerairbag
- Seiten- und Kopfairbags
- Beifahrerairbag deaktivierbar

Kindersitzbefestigung ISOFIX für die äußeren Fondsitze

Fahrsicherheitssysteme
- Anti-Blockier-System (ABS) inkl. Bremsassistent und dynamische Bremsleuchten
- Cornering Brake Control (CBC)
- Dynamische Stabilitäts Control (DSC) mit erweiterten Funktionen, inkl. M Dynamic Mode, Dynamische Brems Control (DBC) u. a. Anfahrassistent, Trockenbremsen und Bremsbereitschaft

Reifendruckanzeige

Sicherheitsbatterieklemme

Warndreieck und Verbandskasten

Wegfahrsicherung
elektronisch codiert mit Wechselcode, anerkannt gemäß AZT (Allianz Zentrum für Technik) / TÜV

*Informationen zu den BMW ConnectedDrive Diensten, die Allgemeinen Geschäfts- und Nutzungsbedingungen BMW ConnectedDrive sowie die rechtlichen Hinweise zum Datenschutz finden Sie unter **www.bmw.de/connecteddrive_informationen**. Für Fragen können Sie sich auch an die BMW ConnectedDrive Hotline wenden, die telefonisch von **Montag bis Sonntag von 8:00 bis 20:00 Uhr** unter **Tel. +49 89 1250–160 10** sowie per E-Mail unter **bmw-connecteddrive@bmw.de** zur Verfügung steht.

MODELLABHÄNGIGE AUSSTATTUNGEN

M4 Cabrio:
- Überrollschutzsystem

3

4

(C) auto-preisliste.de: Dateinutzung ist nur zum privaten Gebrauch gestattet – weitere Veröffentlichung, Übermittlung, Reproduktion oder andere Nutzung dieser Datei ist untersagt bzw. bedarf unserer schriftlichen Zustimmung.

Archiv: www.auto-preisliste.de

FUNKTIONALITÄT

Adaptiver LED-Scheinwerfer[5]
LED-Technologie für Akzentleuchte, Abblend- und Fernlicht, Tagfahrlicht, Adaptives Kurvenlicht inkl. variabler Lichtverteilung und Abbiegelicht, inkl. BMW Selective Beam, der blendfreie Fernlichtassistent von BMW

Klimaautomatik mit 2-Zonen-Regelung
inkl. Automatische Umluft-Control (AUC), Aktivkohlefilter, Solar- und Beschlagsensor, getrennte Temperaturregelung für Fahrer-/Beifahrerseite sowie regelbare Fondausströmer in Mittelkonsole hinten

Regensensor
automatische Aktivierung/Intervallsteuerung der Scheibenwischer vorn

Park Distance Control (PDC) vorn und hinten
durch akustische Abstandswarnung inkl. optischer Anzeige im Farbbildschirm

Geschwindigkeitsregelung mit Bremsfunktion

Wärmeschutzverglasung grün rundum

Schlüsselloser Motorstart

M spezifischer Außenspiegel
mit Doppelstegdesign beheizt und elektrisch einstellbar

Innen- und Außenspiegelpaket
Außenspiegel elektrisch anklappbar, Bordsteinautomatik für Beifahrer-Außenspiegel (beim Einlegen des Rückwärtsgangs)

Frontscheibenwaschdüsen beheizt

LED-Heckleuchten

Heckklappenöffnung über Funkschlüssel

Lichtpaket
bietet folgende Zusatzleuchten im Fahrzeuginnenraum in LED-Technik: Innenleuchten hinten mittig (M4 Coupé mit Leseleuchten), Leseleuchten vorn, Make-up-Spiegelbeleuchtung für Fahrer und Beifahrer, Ambientelicht, Fußraumleuchten vorn, Vorfeldbeleuchtung in den Türgriffen und Ausstiegsleuchten in den Türen, Gepäckraumleuchten

Personal Profile
schlüsselbezogene Personalisierung wichtiger Bedienfunktionen

Verzurrösen im Gepäckraum

Graukeil-Frontscheibe
Hinweis: Entfall bei BMW Head-Up Display, Speed Limit Info und Driving Assistant

INFOTAINMENT / KOMMUNIKATION

Navigationspaket ConnectedDrive
- Navigationssystem Professional
- Telefonie mit Wireless-Charging (induktive Ladefunktion)
- Real Time Traffic Information
- Concierge Service
- Remote Services
- ConnectedDrive Services
- Alarmanlage
- WLAN Hotspot
  Die Nutzung ist kostenpflichtig.
- CD-/DVD-Laufwerk (Audio/Video, MP3-fähig)

Detaillierte Informationen siehe „Navigationspaket ConnectedDrive“ auf Seite 33.

Favoritentasten
8 frei belegbare Tasten zur Speicherung u. a. von Radiosendern und Telefonnummern

M spezifische Instrumentenkombination mit erweiterten Umfängen[6]
hochauflösendes Display in der Instrumentenkombination, grafische Darstellung des Momentanverbrauchs im Drehzahlmesser, erweiterte Listendarstellung (Telefonbuch), rote Zeiger, weiße Hintergrundbeleuchtung

Bordcomputer
mit Check-Control, Außentemperaturanzeige, Serviceintervallanzeige mit Restwegstrecke

MODELLABHÄNGIGE AUSSTATTUNGEN

M4 Cabrio:
- Heckklappenschließung mit Soft-Close-Automatik

MODELLABHÄNGIGE AUSSTATTUNGEN

M4 Cabrio:
- integriertes (nicht sichtbares) Antennensystem

5

6

(C) auto-preisliste.de - Datennutzung ist nur zum privaten Gebrauch gestattet –
weitere Veröffentlichung, Übermittlung, Reproduktion oder andere Nutzung dieser Datei ist untersagt bzw. bedarf unserer schriftlichen Zustimmung.

Archiv: www.auto-preisliste.de

M COMPETITION PAKET.

BMW M4 Coupé, 20" M Leichtmetallräder Sternspeiche 666 M geschmiedet, Schwarz (SA)

Innenraum Vollleder Merino Feinnarbe Sakhir Orange/Schwarz (SA), Interieurleiste Carbon Fibre, Akzentleiste Schwarzchrom (SA)

BMW M4 Cabrio, M Competition Paket (SA), BMW Individual Rauchtopas metallic (SA), M Leichtmetallräder Sternspeiche 666 M (SA)

Informationen und Abbildungen zu den Farbwelten Exterieur und Interieur finden Sie auf den Seiten 18–21.
Weitere Sonderausstattungen sowie Preise entnehmen Sie bitte dem Abschnitt Sonderausstattungen ab Seite 22.

(C) auto-preisliste.de: Dateinutzung ist nur zum privaten Gebrauch gestattet –
weitere Veröffentlichung, Übermittlung, Reproduktion oder andere Nutzung dieser Datei ist untersagt bzw. bedarf unserer schriftlichen Zustimmung.

Archiv: www.auto-preisliste.de

M COMPETITION PAKET.

	PAKET	EUR inkl. 19% MwSt. EUR ohne MwSt.
7MN	**M Competition Paket** Nur in Verbindung mit HiFi Lautsprechersystem bzw. Harman Kardon Surround Sound System	
	für M4 Coupé	**7.300,–** 6.134,45
	für M4 Cabrio	**6.400,–** 5.378,15

EXTERIEUR/INTERIEUR

	Gesteigerte Motorleistung 331 kW (450 PS)	
2VF	**Adaptives M Fahrwerk mit spezifischen Sport Modus** M spezifische Ausprägung inkl. Leichtbau. Dämpfersteuerung über Taster auf der Mittelkonsole sowie sportlicherer Fahrwerkauslegung bei gleichzeitiger Wahrung des Fahrkomforts	
	Sportlichere Abstimmung DSC und Aktives M Differenzial	
	M Sportabgasanlage mit Endrohrblenden in Schwarzchrom	
	Spezifische M Sitze mit Durchbruch für Fahrer und Beifahrer inkl. Sicherheitsgurte schwarz mit M Streifen für alle Sitzplätze Entfall Lordosenstütze Nur für M4 Coupé	
21T	**20" M Leichtmetallräder Sternspeiche 666 M mit Mischbereifung, geschmiedet**[1] 9J x 20 mit Bereifung 265/30 vorn 10J x 20 mit Bereifung 285/30 hinten	

EXTERIEUR/INTERIEUR

		EUR inkl. 19% MwSt. EUR ohne MwSt.
2CQ	**20" M Leichtmetallräder Sternspeiche 666 M mit Mischbereifung, geschmiedet, Schwarz** 9J x 20 mit Bereifung 265/30 vorn 10J x 20 mit Bereifung 285/30 hinten	**350,–** 294,12
2VZ	**19" M Leichtmetallräder Doppelspeiche 437 M mit Mischbereifung, Schwarz** glanzgedreht, geschmiedet 9J x 19 mit Bereifung 255/35 vorn, 10J x 19 mit Bereifung 275/35 hinten	**–,–**
	BMW Individual Hochglanz Shadow Line mit erweiterten Umfängen, Nierenrahmen, M Kieme und Modellschriftzug	
2NK	**M Carbon-Keramik-Bremse**[1] für erhöhte Fadingstabilität und thermische Standfestigkeit, hohe Verschleißfestigkeit und Korrosionsbeständigkeit sowie Reduzierung der rotierenden Radmassen. Bremssättel in mattgold lackiert, mit farbiger M Kennzeichnung, Bremsscheiben gelocht Bedingt durch die materialspezifischen Eigenschaften kann es situations- und nutzungsabhängig zu Funktionsgeräuschen kommen, besonders bei Nässe kurz vor Fahrzeugstillstand. Durch Einfluss von Nässe und Streusalz kann die Bremswirkung der einer konventionellen Bremsanlage entsprechen. Dies kann kurzfristig als reduzierte Bremswirkung wahrgenommen und bei Bedarf mit höherem Pedaldruck ausgeglichen werden.	**7.900,–** 6.638,66

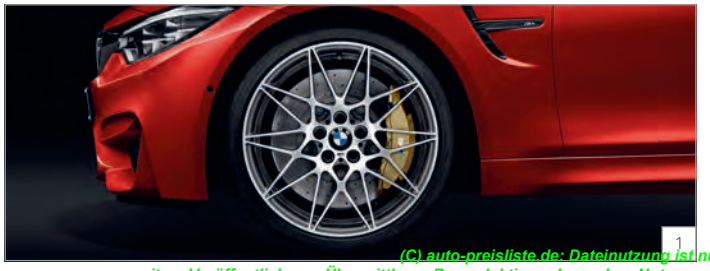

1

(C) auto-preisliste.de: Dateinutzung ist nur zum privaten Gebrauch gestattet –
weitere Veröffentlichung, Übermittlung, Reproduktion oder andere Nutzung dieser Datei ist untersagt bzw. bedarf unserer schriftlichen Zustimmung.

Archiv: www.auto-preisliste.de

FARBWELTEN UND SONDERAUSSTATTUNGEN.

(C) auto-preisliste.de. Datennutzung ist nur zum privaten Gebrauch gestattet –
weitere Veröffentlichung, Übermittlung, Reproduktion oder andere Nutzung dieser Datei ist untersagt bzw. bedarf unserer schriftlichen Zustimmung.

Archiv: www.auto-preisliste.de

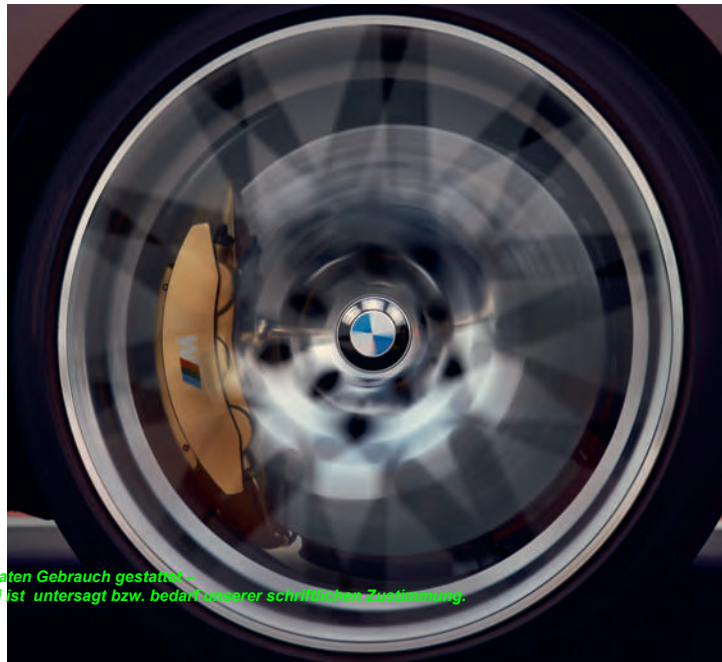

(C) auto-preisliste.de: Dateinutzung ist nur zum privaten Gebrauch gestattet – weitere Veröffentlichung, Übermittlung, Reproduktion oder andere Nutzung dieser Datei ist untersagt bzw. bedarf unserer schriftlichen Zustimmung.

Archiv: www.auto-preisliste.de

FARBWELT EXTERIEUR.

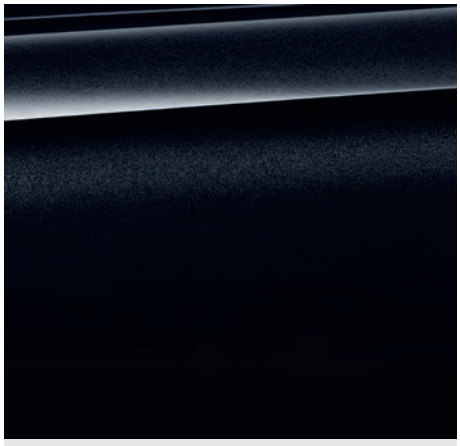

☐ **Metallic** 475 Saphirschwarz

☐ **Metallic** B39 Mineralgrau

☐ **Metallic** B68 Yas Marina Blau

■ **Uni** 300 Alpinweiß

☐ **Metallic** A96 Mineralweiß

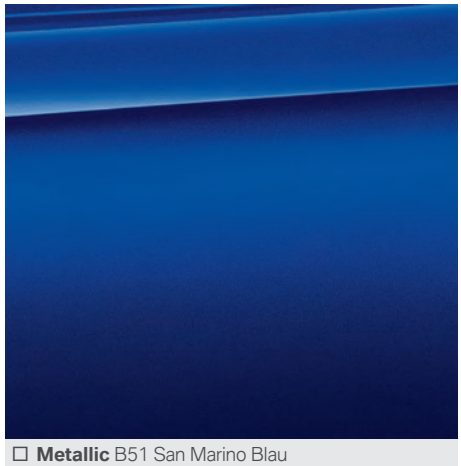

☐ **Metallic** B51 San Marino Blau

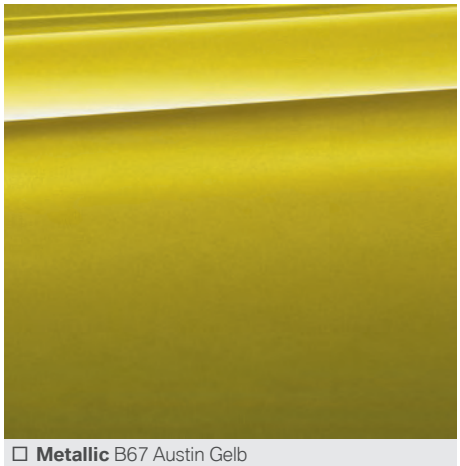

☐ **Metallic** B67 Austin Gelb

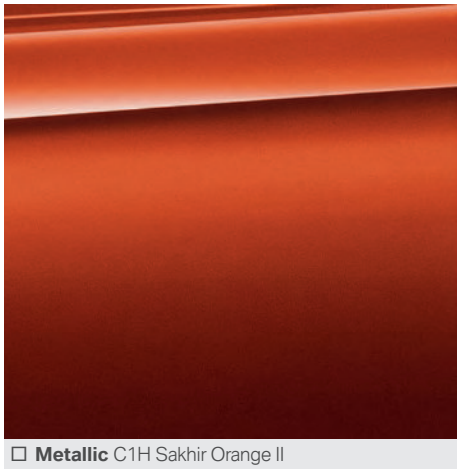

☐ **Metallic** C1H Sakhir Orange II

Stellen Sie mit dem Konfigurator Ihren ganz persönlichen BMW zusammen. Alle aktuellen Farben und Ausstattungen stehen Ihnen bei der Auswahl zur Verfügung.
Mehr unter **www.bmw.de/konfigurator**

■ Serienausstattung ☐ Sonderausstattung

(C) auto-preisliste.de: Dateinutzung ist nur zum privaten Gebrauch gestattet –
weitere Veröffentlichung, Übermittlung, Reproduktion oder andere Nutzung dieser Datei ist untersagt bzw. bedarf unserer schriftlichen Zustimmung.

Archiv: www.auto-preisliste.de

BMW INDIVIDUAL

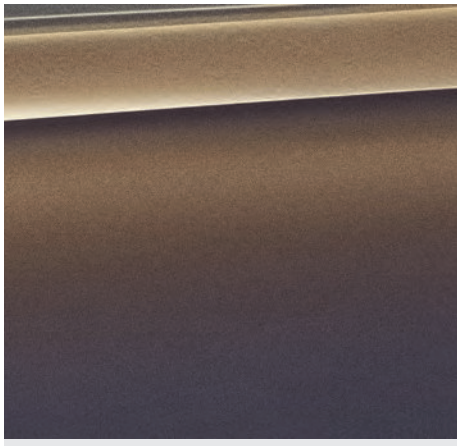

☐ **BMW Individual** X08 Champagner Quarz metallic

☐ **BMW Individual** X12 Rauchtopas metallic

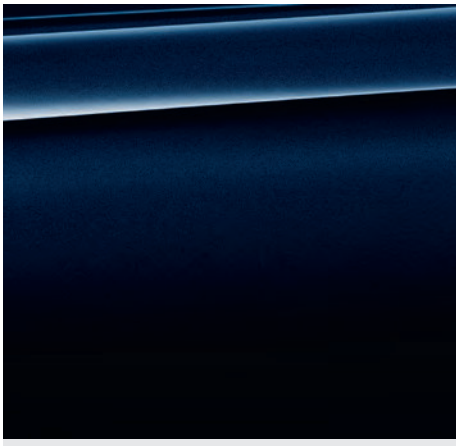

☐ **BMW Individual** S34 Azuritschwarz metallic

☐ **BMW Individual** 490 Frozen Brilliant White metallic[1]

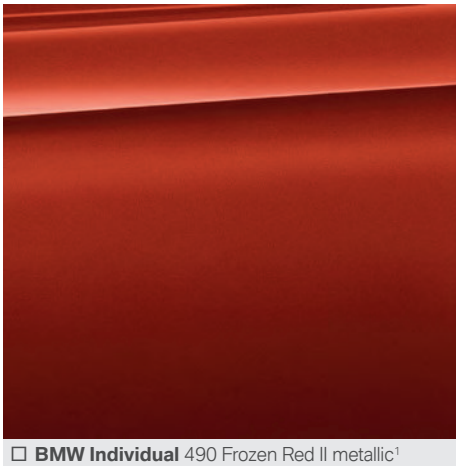

☐ **BMW Individual** 490 Frozen Red II metallic[1]

☐ **BMW Individual** 490 Frozen Black metallic[1]

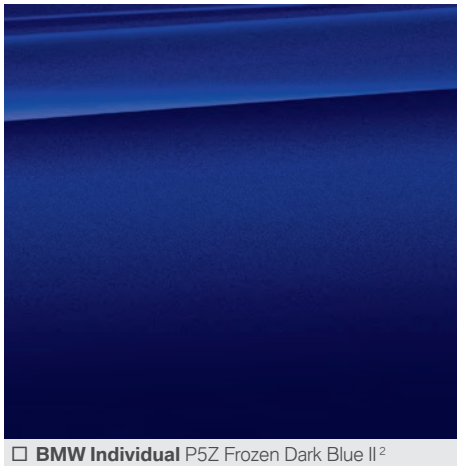

☐ **BMW Individual** P5Z Frozen Dark Blue II[2]

Die hier abgebildeten Farbfelder sollen Ihnen einen ersten Eindruck der Farben und Materialien für Ihren BMW vermitteln. Erfahrungsgemäß können Druckfarben den Farbton der Lackierungen, Polster und Interieurleisten jedoch im Einzelfall nicht originalgetreu wiedergeben. Besprechen Sie daher gern die Farbwahl mit Ihrem BMW Vertragshändler oder in Ihrer Niederlassung. Zudem kann man Ihnen dort auch Muster zeigen und bei speziellen Wünschen weiterhelfen.

[1] Für das BMW M4 Coupé nur in Verbindung mit Carbondach erhältlich.

[2] Nicht erhältlich mit SA 403 Glas-Schiebe-Hebedach, elektrisch.

(C) auto-preisliste.de: Dateinutzung ist nur zum privaten Gebrauch gestattet –
weitere Veröffentlichung, Übermittlung, Reproduktion oder andere Nutzung dieser Datei ist untersagt bzw. bedarf unserer schriftlichen Zustimmung.

Archiv: www.auto-preisliste.de

FARBWELT INTERIEUR.

STOFF- / LEDER-KOMBINATION

	Verfügbar mit
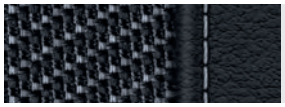	■ **Stoff-/Lederkombination Carbonstruktur** CSAT Anthrazit[1]

LEDER

	Verfügbar mit
	☐ **Leder Merino Feinnarbe mit erweiterten Umfängen** LKSW Schwarz[2]
	☐ **Leder Merino Feinnarbe mit erweiterten Umfängen** LKA9 Silverstone[2]
	☐ **Leder Merino Feinnarbe mit erweiterten Umfängen** LKDA Sakhir Orange[2]
	☐ **Vollleder Merino Feinnarbe** X3SW Schwarz
	☐ **Vollleder Merino Feinnarbe** X3A9 Silverstone
	☐ **Vollleder Merino Feinnarbe** X3DA Sakhir Orange
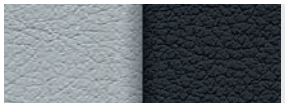	☐ **Vollleder Merino Feinnarbe Bicolor** X3IA Silverstone/Schwarz[5]
	☐ **Vollleder Merino Feinnarbe Bicolor** X3I0 Sakhir Orange/Schwarz[5]

BMW INDIVIDUAL

	Verfügbar mit
	☐ **BMW Individual Leder Merino Feinnarbe** ZAOW Opalweiß[3]
	☐ **BMW Individual Leder Merino Feinnarbe** ZAML Muskat[3]
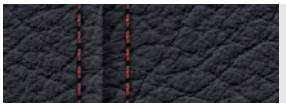	☐ **BMW Individual Kontraststeppung** Z1XX Vollleder Merino Feinnarbe Schwarz mit Naht in Sakhir Orange[4]
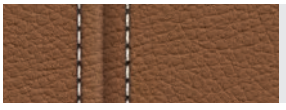	☐ **BMW Individual Leder Merino Feinnarbe** ZAP5 Amarobraun[3]
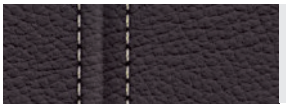	☐ **BMW Individual Leder Merino Feinnarbe** ZAWT Cohibabraun[3]
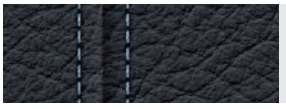	☐ **BMW Individual Kontraststeppung** Z1XX Vollleder Merino Feinnarbe Schwarz mit Naht in Blau[4]
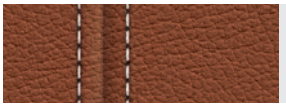	☐ **BMW Individual Leder Merino Feinnarbe** ZAG8 Goldbraun[3]
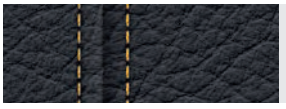	☐ **BMW Individual Kontraststeppung** Z1XX Vollleder Merino Feinnarbe Schwarz mit Naht in Gelb[4]
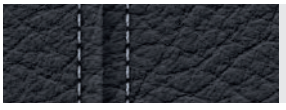	☐ **BMW Individual Kontraststeppung** Z1XX Vollleder Merino Feinnarbe Schwarz mit Naht in Silverstone[4]

Bitte beachten Sie, dass auch bei bestimmungsgemäßem Gebrauch über kurz oder lang nicht behebbare Verunreinigungen auf den Sitzbezügen auftreten können. Dies kann insbesondere durch nicht farbechte Kleidung hervorgerufen werden.

Bitte beachten Sie, dass die Interieurfarbe und Dachhimmel abhängig von der gewählten Polsterfarbe sind.

(C) auto-preisliste.de: Dateinutzung ist nur zum privaten Gebrauch gestattet –
weitere Veröffentlichung, Übermittlung, Reproduktion oder andere Nutzung dieser Datei ist untersagt bzw. bedarf unserer schriftlichen Zustimmung.

Archiv: www.auto-preisliste.de

INTERIEURLEISTEN

Verfügbar mit

■ 4WH Blue Shadow, Akzentleiste Schwarz hochglänzend

☐ 4FU Edelholzausführung Fineline Anthrazit, Akzentleiste Perlglanz Chrom

☐ 4WK Aluminium Blade, Akzentleiste Schwarzchrom

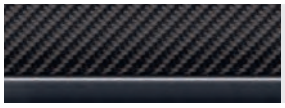

☐ 4WL Carbon Fibre, Akzentleiste Schwarzchrom

BMW INDIVIDUAL INTERIEURLEISTEN

Verfügbar mit

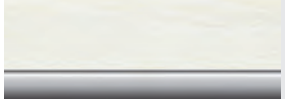

☐ **BMW Individual Interieurleiste**
XEX Edelholzausführung Esche Maser Weiß, Akzentleiste Perlglanz Chrom

☐ **BMW Individual Interieurleiste**
XE5 Edelholzausführung Platane Rotbraun dunkel, Akzentleiste Perlglanz Chrom

☐ **BMW Individual Interieurleiste**
XE7 Pianolack Schwarz, Akzentleiste Perlglanz Chrom

INTERIEURFARBEN

Verfügbar mit

■ Schwarz

BMW INDIVIDUAL INTERIEURFARBEN

Verfügbar mit

☐ Schwarz

[1] Nur erhältlich für das BMW M4 Coupé.
[2] Serie für das BMW M4 Cabrio.
[3] BMW Individual erweiterte Lederausstattung Merino Feinnarbe umfasst Sitze vorn und hinten inklusive Kopfstützen, Einsätze in Türverkleidungen, Armauflagen in Türen und Mittelarmlehne. Die Kontraststeppung umfasst die Vorder- und Rücksitze sowie die Kopfstützen.
[4] Die Kontraststeppung umfasst die Vorder- und Rücksitze sowie die Kopfstützen.
[5] Nur erhältlich für das BMW M4 Coupé in Verbindung mit dem M Competition Paket.

(C) auto-preisliste.de: Dateinutzung ist nur zum privaten Gebrauch gestattet –
weitere Veröffentlichung, Übermittlung, Reproduktion oder andere Nutzung dieser Datei ist untersagt bzw. bedarf unserer schriftlichen Zustimmung.

Archiv: www.auto-preisliste.de

EXTERIEUR UND RÄDER.

HIGHLIGHTS.

1

2

3

4

5

[1] **BMW Individual Sonderlackierung (Mattlack)**

[2] **BMW Individual Lackierung**

[3] **19" M Leichtmetallräder Doppelspeiche 437 M, ferricgrau**

[4] **BMW Individual Hochglanz Shadow Line**

[5] **19" M Leichtmetallräder Doppelspeiche 437 M, schwarz**

(C) auto-preisliste.de: Dateinutzung ist nur zum privaten Gebrauch gestattet –
weitere Veröffentlichung, Übermittlung, Reproduktion oder andere Nutzung dieser Datei ist untersagt bzw. bedarf unserer schriftlichen Zustimmung.

Abbildungen ähnlich. Irrtümer und Änderungen bleiben vorbehalten.

Archiv: www.auto-preisliste.de

EXTERIEUR UND RÄDER.

EXTERIEUR

		M4 Coupé	M4 Cabrio	EUR inkl. 19 % MwSt. EUR ohne MwSt.
	Metallic-Lackierung	□	□	**900,–** 756,30
	BMW Individual Lackierung	□	□	**1.950,–** 1.638,66
S34	Azuritschwarz metallic			
X08	Champagner Quarz metallic			
X12	Rauchtopas metallic			
490	**BMW Individual Sonderlackierung (Mattlack)** M4 Coupé: Nur in Verbindung mit Carbondach	□	□	**3.300,–** 2.773,11
	Frozen Black metallic Frozen Red II metallic			
	Frozen Brilliant White metallic	□	□	**4.300,–** 3.613,45
320	**Modellschriftzug – Entfall**	□	□	**–,–**
760	**BMW Individual Hochglanz Shadow Line** Zierleiste Seitenrahmen, Fensterschachtabdeckung, Außenspiegelrahmen und -fuß	□	□	**370,–** 310,92

RÄDER

2VY	**19" M Leichtmetallräder Doppelspeiche 437 M mit Mischbereifung, ferricgrau** glanzgedreht, geschmiedet 9Jx19 mit Bereifung 255/35 vorn, 10Jx19 mit Bereifung 275/35 hinten	□	□	**1.850,–** 1.554,62
2VZ	**19" M Leichtmetallräder Doppelspeiche 437 M mit Mischbereifung, schwarz** glanzgedreht, geschmiedet 9Jx19 mit Bereifung 255/35 vorn, 10Jx19 mit Bereifung 275/35 hinten	□	□	**2.050,–** 1.722,69
2VC	**Reifenpannenset** Reifendichtmittelflasche und elektrisch betriebener 12V-Kompressor (zum Anschluss an 12V-Steckdose) Nicht in Verbindung mit Bereifung mit Notlaufeigenschaften	□	□	**50,–** 42,02

Die Angaben Kraftstoffverbrauch, CO_2-Emissionen und Effizienzklasse gelten in Abhängigkeit von der gewählten Räderkategorie und können auch durch die Wahl der Sonderausstattung 7-Gang M Doppelkupplungsgetriebe mit Drivelogic beeinflusst werden. Nähere Informationen hierzu erhalten Sie in der Darstellung der „Effizienzklassen, CO_2- und Verbrauchsangaben“ ab Seite 38.

(C) auto-preisliste.de: Dateinutzung ist nur zum privaten Gebrauch gestattet –
weitere Veröffentlichung, Übermittlung, Reproduktion oder andere Nutzung dieser Datei ist untersagt bzw. bedarf unserer schriftlichen Zustimmung.

■ Serienausstattung □ Sonderausstattung –,– Sonderausstattung ohne Mehr-/Minderpreis

Archiv: www.auto-preisliste.de

INTERIEUR.

HIGHLIGHTS.

1

2

3

4

[1] **BMW Individual Instrumententafel Lederbezogen**

[2] **Vollleder Merino Feinnarbe Silverstone/Schwarz Bicolor**
Nur für BMW M4 Coupé und nur in Verbindung mit M Competition Paket

[3] **BMW Individual erweiterte Lederausstattung Muskat**

[4] **BMW Individual Interieurleisten, Edelholzausführung Esche Maser weiß**

(C) auto-preisliste.de - Dateinutzung ist nur zum privaten Gebrauch gestattet – weitere Veröffentlichung, Übermittlung, Reproduktion oder andere Nutzung dieser Datei ist untersagt bzw. bedarf unserer schriftlichen Zustimmung.

Abbildungen ähnlich. Irrtümer und Änderungen bleiben vorbehalten.

Archiv: www.auto-preisliste.de

INTERIEUR.

INTERIEUR / SITZE / LENKRÄDER

		M4 Coupé	M4 Cabrio	EUR inkl. 19 % MwSt. EUR ohne MwSt.
LK	**Leder Merino mit erweiterten Umfängen** Sitze vorn und hinten inkl. Kopfstützen, Mittelarmlehne Armauflage Türen, Handbremsgriff M4 Cabrio: mit Sun Reflektive Technologie Nur in Verbindung mit Sitzheizung für Fahrer und Beifahrer	□	■	**1.850,–** 1.554,62
X3	**Vollleder Merino** Sitze vorn und hinten inkl. Kopfstützen, Mittelarmlehne, Armauflage Türen, Handbremsgriff, Instrumententafel Ober und -Unterteil, Türbrüstung M4 Cabrio: mit Sun Reflektive Technologie Nur in Verbindung mit Sitzheizung für Fahrer und Beifahrer und HiFi Lautsprechersystem oder Harman Kardon Surround Sound System	□		**3.450,–** 2.899,16
			□	**1.900,–** 1.596,64
ZA	**BMW Individual erweiterte Lederausstattung Merino** Sitze vorn und hinten inkl. Kopfstützen, Mittelarmlehne, Armauflage Türen, Handbremsgriff M4 Cabrio: mit Sun Reflektive Technologie Nur in Verbindung mit Sitzheizung für Fahrer und Beifahrer	□		**2.200,–** 1.848,74
			□	**650,–** 546,22
Z1XX	**BMW Individual Vollleder Merino Schwarz mit Kontraststeppung** Sitze vorn und hinten inkl. Kopfstützen, Mittelarmlehne, Armauflage Türen, Handbremsgriff, Instrumententafel Ober und -Unterteil, Türbrüstung M4 Cabrio: mit Sun Reflektive Technologie Nur in Verbindung mit Sitzheizung für Fahrer und Beifahrer, HiFi Lautsprechersystem oder Harman Kardon Surround Sound System und Ablagenpaket Kontrastnähte in: Gelb Sakhir Orange Blau Silverstone	□		**4.350,–** 3.655,46
			□	**2.800,–** 2.352,94
XT1	**BMW Individual Instrumententafel Lederbezogen** Instrumententafel Oberteil und Türbrüstungen Lederbezogen in Walknappa in Interieurfarbe Instrumententafel Unterteil in Leder Merino in BMW Individual Polsterfarbe Kontrastnähte in Instrumententafel Oberteil und Unterteil. Nur in Verbindung mit BMW Individual Leder (ZA) HiFi Lautsprechersystem oder Harman Kardon Surround Sound System und Ablagenpaket	□	□	**1.550,–** 1.302,52
4WK	**Interieurleisten Aluminium Blade mit Akzentleiste schwarzchrom**	□	□	**340,–** 285,71

(C) auto-preisliste.de: Dateinutzung ist nur zum privaten Gebrauch gestattet –
weitere Veröffentlichung, Übermittlung, Reproduktion oder andere Nutzung dieser Datei ist untersagt bzw. bedarf unserer schriftlichen Zustimmung.

Archiv: www.auto-preisliste.de

INTERIEUR.

INTERIEUR / SITZE / LENKRÄDER

		M4 Coupé	M4 Cabrio	EUR inkl. 19 % MwSt. EUR ohne MwSt.
4WL	**Interieurleisten Carbon Fibre mit Akzentleiste schwarzchrom**	□	□	**460,–** 386,55
4FU	**Interieurleisten Edelholzausführung Fineline anthrazit mit Akzentleiste Perlglanz Chrom**	□	□	**310,–** 260,50
	BMW Individual Interieurleisten	□	□	**830,–** 697,48
XE5	Edelholzausführung Platane rotbraun dunkel			
XEX	Edelholzausführung Esche Maser weiß			
XE7	Pianolack schwarz			
494	**Sitzheizung für Fahrer und Beifahrer** Temperatur mehrstufig einstellbar	□	■	**380,–** 319,33
4NH	**Nackenwärmer** wärmt den Nacken über 3-stufig einstellbaren Luftstrom zur Fahrt mit geöffnetem Verdeck auch bei geringen Außentemperaturen Im Umfang Open-Air Paket enthalten		□	**400,–** 336,13
248	**Lenkradheizung** erwärmt nach Einschalten in kürzester Zeit den Lenkradkranz auf eine angenehme Temperatur Im Umfang Open-Air Paket enthalten	□	□	**250,–** 210,08
493	**Ablagenpaket** M4 Coupé: enthält 1 Steckdose (12 V) in Mittelkonsole hinten, 1 Powersteckdose (12 V) im Gepäckraum rechts, Ablagenetz im Gepäckraum rechts, flexibel einsetzbares Netz (z. B. für Gepäckraumboden), 2 Taschenhaken	□		**230,–** 193,28
	M4 Cabrio: enthält 1 Steckdose (12 V) in Mittelkonsole hinten, 1 Powersteckdose (12 V) im Gepäckraum rechts, Netze an den Vordersitzlehnen, Haltenetz auf Gepäckraumboden		□	**140,–** 117,65
387	**Windschutz** platzsparende Unterbringung hinter Rücksitzlehne Im Umfang Open-Air Paket enthalten		□	**360,–** 302,52
4GQ	**M Sicherheitsgurte** Sicherheitsgurte schwarz mit feinen M Streifen für alle Sitzplätze Im Umfang M Competition Paket enthalten	□	□	**300,–** 252,10

■ Serienausstattung □ Sonderausstattung –,– Sonderausstattung ohne Mehr-/Minderpreis

(C) auto-preisliste.de: Dateinutzung ist nur zum privaten Gebrauch gestattet – weitere Veröffentlichung, Übermittlung, Reproduktion oder andere Nutzung dieser Datei ist untersagt bzw. bedarf unserer schriftlichen Zustimmung

Archiv: www.auto-preisliste.de

BMW INDIVIDUAL.

DER AUSDRUCK VON PERSÖNLICHKEIT.

Das BMW M4 Coupé. Das BMW M4 Cabrio. Inspired by BMW Individual.
Einen BMW zu fahren ist bereits Zeugnis besonderen Charakters. Wer sein Fahrzeug darüber hinaus zu einem individuellen Abbild der eigenen Persönlichkeit werden lassen möchte, dem eröffnen die BMW Individual Kollektion und die BMW Individual Manufaktur nahezu unbegrenzte Möglichkeiten zur Differenzierung. Perfekt auf die jeweilige Baureihe abgestimmt, bietet die BMW Individual Kollektion eine hochexklusive Auswahl an Ausstattungsoptionen: Lackierungen, faszinierend in Brillanz, Lichtbrechung oder matter Wirkung. Leder, einmalig in Farbgebung und Belederungsumfang, vollendet durch gekonnte Kontraste und Ziernähte. Interieurleisten aus exklusivsten Edelhölzern, makellosem Pianolack oder feinstem Leder. Übertroffen wird dieses Angebot ausschließlich durch das der BMW Individual Manufaktur. Denn diese verfolgt nur ein Ziel: mit Stil und handwerklicher Perfektion annähernd jeden noch so individuellen Kundenwunsch wahr werden zu lassen.

BMW Individual Lackierung Frozen Black metallic (SA), M Sternspeiche 666 M (SA)

BMW Individual erweiterte Lederausstattung (SA) Merino Opalweiß und Interieurleiste BMW Individual Pianolack Schwarz (SA), Akzentleiste Perlglanz Chrom (SA)

ERLEBEN SIE BMW INDIVIDUAL INTERAKTIV.
MIT DER BMW INDIVIDUAL APP FÜR OS UND ANDROID.

(C) auto-preisliste.de Datei/Bild ist nur zum privaten Gebrauch gestattet –
weitere Veröffentlichung, Übermittlung, Reproduktion oder andere Nutzung dieser Datei ist untersagt bzw. bedarf unserer schriftlichen Zustimmung.

Archiv: www.auto-preisliste.de

AUSSTATTUNGS-PAKETE UND FAHRDYNAMIK.

HIGHLIGHTS.

1

2

3

4

5

[1] **Nackenwärmer,** enthalten im Open-Air Paket

[2] **Windschutz,** enthalten im Open-Air Paket

[3] **7-Gang M Doppelkupplungsgetriebe mit Drivelogic**

[4] **Adaptives M Fahrwerk**

[5] **M Carbon-Keramik-Bremse**

(C) auto-preisliste.de: Dateinutzung ist nur zum privaten Gebrauch gestattet –
weitere Veröffentlichung, Übermittlung, Reproduktion oder andere Nutzung dieser Datei ist untersagt bzw. bedarf unserer schriftlichen Zustimmung.

Abbildungen ähnlich. Irrtümer und Änderungen bleiben vorbehalten.

Archiv: www.auto-preisliste.de

AUSSTATTUNGSPAKETE UND FAHRDYNAMIK.

AUSSTATTUNGSPAKETE

		M4 Coupé	M4 Cabrio	EUR inkl. 19 % MwSt. EUR ohne MwSt.
9D5	**Entertainment Paket** – Apple Car Play – DAB-Tuner – Harman Kardon Surround Sound System – Online Entertainment	□		**1.600,–** 1.344,54
7XP	**Navigationspaket ConnectedDrive** siehe Seite 33	■	■	**–,–**
9BK	**Open-Air Paket** – DAB-Tuner – Harman Kardon Surround Sound System – Lenkradheizung – Nackenwärmer – Windschutz Kombinationsempfehlung: **Online Entertainment (6FV)**		□	**1.950,–** 1.638,66

ANTRIEB / FAHRDYNAMIK / FAHRWERK

2MK	**7-Gang M Doppelkupplungsgetriebe mit Drivelogic** – Gangwechsel ohne Zugkraftunterbrechung – sequenzieller oder automatisierter Modus – 3 Fahrprogramme über Drivelogic – Schaltung über Gangwahlhebel oder Schaltwippen – Spezialfunktionen: Shift Lights, Launch Control, Stability Clutch Control, Low Speed Assistent	□	□	**3.900,–** 3.277,31
2NK	**M Carbon-Keramik-Bremse** für erhöhte Fadingstabilität und thermische Standfestigkeit, hohe Verschleißfestigkeit und Korrosionsbeständigkeit sowie Reduzierung der rotierenden Radmassen. Bremssättel in mattgold lackiert, mit farbiger M Kennzeichnung. Bremsscheiben gelocht Nur in Verbindung mit 19" M Leichtmetallräder Doppelspeiche 437 M mit Mischbereifung oder M Competition Paket Bedingt durch die materialspezifischen Eigenschaften kann es situations- und nutzungsabhängig zu Funktionsgeräuschen kommen, besonders bei Nässe kurz vor Fahrzeugstillstand. Durch Einfluss von Nässe und Streusalz kann die Bremswirkung der einer konventionellen Bremsanlage entsprechen. Dies kann kurzfristig als reduzierte Bremswirkung wahrgenommen und bei Bedarf mit höherem Pedaldruck ausgeglichen werden.	□	□	**7.900,–** 6.638,66
2VF	**Adaptives M Fahrwerk** M spezifische Ausprägung inkl. Leichtbau. Dämpfersteuerung inkl. 3 Kennlinien (Comfort, Sport, Sport+) über Taster auf der Mittelkonsole sowie sportlicherer Fahrwerkauslegung bei gleichzeitiger Wahrung des Fahrkomforts Im Umfang M Competition Paket enthalten	□	□	**1.900,–** 1.596,64
7ME	**M Driver's Package** beinhaltet eine Anhebung der Höchstgeschwindigkeit auf 280 km/h, inkl. Fahrertraining der BMW Driving Experience: www.bmw-drivingexperience.de	□	□	**2.450,–** 2.058,82

Informationen zu den BMW ConnectedDrive Diensten, die Allgemeinen Geschäfts- und Nutzungsbedingungen BMW ConnectedDrive sowie die rechtlichen Hinweise zum Datenschutz finden Sie unter **www.bmw.de/connecteddrive_informationen**. Für Fragen können Sie sich auch an die BMW ConnectedDrive Hotline wenden, die telefonisch von **Montag bis Sonntag von 8:00 bis 20:00 Uhr** unter **Tel. +49 89 1250–160 10** sowie per E-Mail unter **bmw-connecteddrive@bmw.de** zur Verfügung steht.

(C) auto-preisliste.de: Dateinutzung ist nur zum privaten Gebrauch gestattet –
weitere Veröffentlichung, Übermittlung, Reproduktion oder andere Nutzung dieser Datei ist untersagt bzw. bedarf unserer schriftlichen Zustimmung.

Archiv: www.auto-preisliste.de

ASSISTENZSYSTEME UND KOMFORT.

HIGHLIGHTS.

1

2

3

[1] **Surround View**

[2] **Glas-Schiebe-Hebedach, elektrisch**

[2] **Sonnenschutzverglasung**

(C) auto-preisliste.de - Datennutzung ist nur zum privaten Gebrauch gestattet – weitere Veröffentlichung, Übermittlung, Reproduktion oder andere Nutzung dieser Datei ist untersagt bzw. bedarf unserer schriftlichen Zustimmung

Abbildungen ähnlich. Irrtümer und Änderungen bleiben vorbehalten.

Archiv: www.auto-preisliste.de

ASSISTENZSYSTEME UND KOMFORT.

FAHRERASSISTENZSYSTEME

		M4 Coupé	M4 Cabrio	EUR inkl. 19 % MwSt. EUR ohne MwSt.
5AL	**Active Protection** Sicherheitspaket zur Einleitung von Schutzmaßnahmen für die Fahrzeuginsassen in einer drohenden Unfallsituation, u. a. Gurtstraffung für Fahrer und Beifahrer, Schließen der Scheiben und falls vorhanden des Glas-Schiebe-Hebedachs, automatisches Abbremsen bis zum Stillstand nach einer Kollision	□	□	**350,–** 294,12
610	**BMW Head-Up Display** M spezifische vollfarbige Projektion von fahrrelevanten Informationen auf die Frontscheibe, je nach Fahrzeugausstattung, z. B. Geschwindigkeit, Drehzahl, Shift-Lights, Ganganzeige, Navigation, Geschwindigkeitsregelung, Speed Limit Info und Check-Control, Radio- und Telefonfunktionen Hinweis: Entfall Graukeil-Frontscheibe	□	□	**980,–** 823,53
5AS	**Driving Assistant** kamerabasiertes Fahrerassistenzsystem bestehend aus: – **Spurverlassenswarnung.** Warnung vor unbeabsichtigtem Verlassen der Fahrspur durch Lenkradvibrationen. – **Auffahrwarnung.** Erkennt Fahrzeuge und Personen im Frontbereich. Bis 60 km/h automatische City-Anbremsfunktion, über 60 km/h Warnfunktion Hinweis: Entfall Graukeil-Frontscheibe	□	□	**520,–** 436,97
5DP	**Parkassistent** unterstützt Einparken parallel zur Fahrtrichtung, Parklückenvermessung, Berechnung der Einparklinie und Übernahme der Lenkung	□	□	**350,–** 294,12
3AG	**Rückfahrkamera** unterstützt beim rückwärts Einparken und Rangieren, Anzeige im Farbbildschirm	□	□	**450,–** 378,15
8TH	**Speed Limit Info** inkl. Überholverbotsanzeige zeigt in der Instrumentenkombination und in dem optionalen BMW Head-Up Display die aktuell erkannte Höchstgeschwindigkeit an. Die kamerabasierte Erfassung überwacht Verkehrsschilder und berücksichtigt die Informationen des Navigationssystems. Hinweis: Entfall Graukeil-Frontscheibe	□	□	**320,–** 268,91
5DL	**Surround View** kamerabasierte Erfassung und Anzeige der Fahrbahnbereiche seitlich und hinter dem Fahrzeug sowie Bereich rechts und links von der Fahrzeugfront, Anzeige im Farbbildschirm, Kameras in Außenspiegeln, Kofferraumklappe und im Stoßfänger seitlich vorn Nur in Verbindung mit Rückfahrkamera	□	□	**400,–** 336,13
5AG	**Spurwechselwarnung** radargestützte Überwachung des toten Winkels ab 20 km/h rechts und links vom Fahrzeug, Warnung durch Lenkradvibration und Anzeige an den Außenspiegeln	□	□	**560,–** 470,59

FUNKTIONALITÄT

322	**Komfortzugang** M4 Coupé: schlüsselloser Zugang zum Fahrzeug (Fahrer-/Beifahrertür und Heckklappe), Vorfeldbeleuchtung in den Türaußengriffen und berührungsloses Öffnen der Heckklappe durch Sensor unter Heckstoßfänger M4 Cabrio: schlüsselloser Zugang zum Fahrzeug (Fahrer-/Beifahrertür und Heckklappe), Vorfeldbeleuchtung in den Türaußengriffen und funkfernbedienbares Öffnen und Schließen des versenkbaren Hardtops	□	□	**590,–** 495,80
441	**Raucherpaket** Aschenbecher und Zigarettenanzünder vorn	□	□	**40,–** 33,61
403	**Glas-Schiebe-Hebedach, elektrisch** mit Sonnenschutz-Schwebehimmel, Komfortöffnung/-schließung und Tippfunktion Entfall CFK-Dach	□		**–,–**
3AP	**Graukeil-Frontscheibe** Hinweis: Entfall in Verbindung mit BMW Head-Up Display, Driving Assistant und Speed Limit Info	■	■	
502	**Scheinwerfer-Waschanlage**	□	□	**270,–** 226,89
415	**Sonnenschutzrollo für Heckscheibe, elektrisch**	□		**340,–** 285,71
420	**Sonnenschutzverglasung** stärkere Einfärbung der hinteren Seitenscheiben und Heckscheibe	□		**400,–** 336,13

(C) auto-preisliste.de: Dateinutzung ist nur zum privaten Gebrauch gestattet –
weitere Veröffentlichung, Übermittlung, Reproduktion oder andere Nutzung dieser Datei ist untersagt bzw. bedarf unserer schriftlichen Zustimmung.

Archiv: www.auto-preisliste.de

CONNECTIVITY.

HIGHLIGHTS.

1

2

3

4

[1] **Navigationspaket ConnectedDrive**

[2] **Harman Kardon Surround Sound System**

[3] **Telefonie mit Wireless Charging**

[4] **Online Entertainment**

(C) auto-preisliste.de - Dateinutzung ist nur zum privaten Gebrauch gestattet –
weitere Veröffentlichung, Übermittlung, Reproduktion oder andere Nutzung dieser Datei ist untersagt bzw. bedarf unserer schriftlichen Zustimmung.

Archiv: www.auto-preisliste.de

CONNECTIVITY.

NAVIGATION / KOMMUNIKATION / INFOTAINMENT

		M4 Coupé	M4 Cabrio	EUR inkl. 19 % MwSt. EUR ohne MwSt.
7XP	**Navigationspaket ConnectedDrive** – **BMW Navigationssystem Professional** – Festplattennavigationssystem mit 8,8" hochauflösendem Farbbildschirm – Splitscreen-Funktion, 3D-Kartendarstellung, Satellitenbilder – Instrumentenkombination mit erweiterten Umfängen, u. a. zusätzliche Navigationsanzeigen – Dynamische Routenführung via Traffic Message Channel (TMC) inkl. voraus-schauender ECO PRO Routenplanung – Navigationsdaten für die digitalisierten Gebiete Europas – Bedienung über iDrive Touch Controller und Spracheingabe – Touch-Bedienung am Control-Display – Favoritentasten (8 programmierbare Tasten für iDrive Funktionen) – Radio Professional, DVD-Laufwerk (Audio/Video, MP3-fähig) – Bluetooth-Audio-Streaming – 20 GB Speicher für Musiksammlung inkl. Musiktitel-Datenbank – **Spracheingabesystem:** Die Bedienung von Fahrzeugausstattungen wie z. B. Telefon, Navigationssystem, Radio oder Fahrzeugeinstellungen erfolgt über gesprochene Kommandos.	■	■	–,–
	– **Telefonie mit Wireless Charging** drahtlose Verbindung für Audio-/Video-Streaming mit dem Fahrzeug über Wi-Fi möglich. Smartphonehalterung in der Mittelkonsole mit induktivem Laden gemäß QI-Standard für geeignete Mobiltelefone (inkl. LED-Ladezustandsanzeige) und Verbindung zur Außenantenne möglich. Der bisherige Snap-In-Adapter entfällt. Für ausgewählte Smartphones ohne induktive Ladefunktion gemäß QI-Standard sind spezielle Ladehüllen über BMW Teile und Zubehör erhältlich. erweiterte Funktionalitäten (z. T. abhängig vom Bluetooth-/USB-Gerät): – Verbesserte Freisprechfähigkeit für Beifahrer durch ein zweites Mikrofon – 2 USB-Anschlüsse mit 2,1 A Ladestrom für kürzere Ladezeiten von Smartphones und Tablets – Bluetooth / Wi-Fi Audio-Streaming – Komprimierte Videos über USB-Schnittstelle abspielbar – 2 Handys und 1 Audio-Player gleichzeitig per Bluetooth koppelbar – Darstellung von Organizer-Inhalten aus dem Kundentelefon am Control Display unter dem Menüpunkt Office bzw. Kommunikation – Darstellung von Kontaktfotos aus dem Adressbuch des Kundentelefons am Control Display – Anzeige von Album Covers – Softwareupdate für Multimedia und Telefonie über USB-Schnittstelle – **Spracheingabesystem:** Die Bedienung von Fahrzeugausstattungen wie z. B. Telefon, Navigationssystem, Radio oder Fahrzeugeinstellungen erfolgt über gesprochene Kommandos			
	– **WLAN Hotspot** ermöglicht die Verbindung von mobilen Endgeräten ins Internet über die im Fahrzeug integrierte SIM-Karte. In Abhängigkeit von der örtlichen LTE-Verfügbarkeit können bis zu 10 Geräte mit max. 100 Mbit/s im Internet surfen. Die Nutzung ist kostenpflichtig.			
	– **Alarmanlage** inkl. Diebstahlsicherung, Innenraumschutz, Neigungsalarmgeber und Notstromsirene			
	– **ConnectedDrive Services** Mobiles Internetportal „BMW Online“, u. a. Zugriff auf E-Mails, Wetterinformationen, Nachrichten, Adressauskunftsdienste, Routenplanung über „Google Send to Car“. Integration von Smartphone-Applikationen über BMW Apps: BMW Connected App (u. a. Webradio, iPhone Calendar, Twitter, Facebook), sowie weiterer verfügbarer Apps wie z. B. AUPEO, Snippy.			
	– **Real Time Traffic Information (RTTI) inkl. On-Street Parking Information** Echtzeitverkehrsinformationen auf Autobahnen, Landstraßen und innerstädtischen Straßen, präzise Angaben zur Verkehrslage auf der aktuellen Route und auf potenziellen Umleitungsstrecken. Erweiterung der Routenvorschläge um Online Alternative Routen, z. B. Berufsverkehr sowie Erweiterung um On-Street Parking Information zur Wahrscheinlichkeitsprognose von freien Parkplätzen auf der Straße für ausgewählte Großstädte.			

(C) auto-preisliste.de: Dateinutzung ist nur zum privaten Gebrauch gestattet – weitere Veröffentlichung, Übermittlung, Reproduktion oder andere Nutzung dieser Datei ist untersagt bzw. bedarf unserer schriftlichen Zustimmung.

Archiv: www.auto-preisliste.de

CONNECTIVITY.

NAVIGATION/KOMMUNIKATION/INFOTAINMENT

		M4 Coupé	M4 Cabrio	EUR inkl. 19 % MwSt. EUR ohne MwSt.
	– **Concierge Services** Telefonischer Auskunftdienst für individuelle und persönliche Unterstützung über das BMW Call Center, u. a. Suche von Fahrtzielen, Notfallapotheken, Geldautomaten, Sonderzielen, Fluginformationen, Restaurants, Hotels und Golfplätzen, Übertragung von Telefonnummern und Adressdaten vom BMW Call Center direkt in das Fahrzeug. – **Remote Services** Fernfunktionen, die via ausgewählter Smartphones mit der BMW Connected App abrufbar sind, u. a. Fahrzeug öffnen/verriegeln und Standortsuche, Senden von Zieladressen an das Fahrzeug. Kombinationsempfehlung: **Online Entertainment (6FV)** Hinweis: Navigationskartenupdate Over the Air: 3 Jahre kostenfreies automatisches Kartenupdate bis zu 4x pro Jahr im Rahmen von BMW ConnectedDrive. Alternativ für 3 Jahre lizenzkostenfreies Kartenupdate über BMW ConnectedDrive, bei Ihrem BMW Händler oder Ihrer BMW Niederlassung (zzgl. Installationskosten)			
6FV	**Online Entertainment** Unbegrenzter Zugriff auf Millionen Musiktitel direkt im Fahrzeug. Alle heruntergeladenen Titel werden im Fahrzeug gespeichert. Enthält eine einjährige Musikflatrate bei einem der BMW Musikpartner (derzeit Deezer oder Napster), die auch auf jedem anderen kompatiblen Endgerät (Smartphone, PC, Stereoanlage etc.) genutzt werden kann. Im Umfang Entertainment Paket enthalten	□	□	**220,–** 184,87
654	**DAB-Tuner** zusätzlicher Empfang von digitalen Radioprogrammen, DAB+ fähig Im Umfang Open Air Paket sowie Entertainment Paket enthalten	□	□	**320,–** 268,91
676	**HiFi Lautsprechersystem** 9 Lautsprecher, analoger Verstärker (205 Watt) Kombinationsempfehlung: **Online Entertainment (6FV)**	□	□	**390,–** 327,73
688	**Harman Kardon Surround Sound System** 16 Lautsprecher (M4 Cabrio 12 Lautsprecher), digitaler Verstärker (600 Watt, M4 Cabrio 515 Watt), Surround-Modus Im Umfang Open Air Paket sowie Entertainment Paket enthalten Kombinationsempfehlung: **Online Entertainment (6FV)**	□	□	**1.090,–** 915,97
601	**TV-Funktion** zum Empfang von digital ausgestrahlten Fernsehprogrammen	□	□	**990,–** 831,93
6CP	**Apple CarPlay Vorbereitung*** ermöglicht drahtlose Nutzung des iPhones. Anzeige und Bedienung von Smartphone-Inhalten wie Musik, Messages/SMS, Telefonie, ausgewählte Third-Party-Apps und Navigation über Bedienoberfläche des Fahrzeugs. Abomodell mit einer Laufzeit von drei Jahren. Kompatibilität und Funktionsumfang des iPhones mit Apple CarPlay abhängig vom Modelljahr und installierten Softwarestand Im Umfang Entertainment Paket enthalten * Wenn Sie Apple CarPlay® Vorbereitung verwenden, werden ausgewählte Daten des Fahrzeugs an Ihr iPhone übertragen. Die weitere Datenverarbeitung liegt in der Verantwortung des Mobiltelefonherstellers bzw. von 3rd Party Apps. Mehr Informationen finden Sie unter www.bmw.de/AppleCarPlay.	□	□	**300,–** 252,10

Informationen zu den BMW ConnectedDrive Diensten, die Allgemeinen Geschäfts- und Nutzungsbedingungen BMW ConnectedDrive sowie die rechtlichen Hinweise zum Datenschutz finden Sie unter **www.bmw.de/connecteddrive_informationen**. Für Fragen können Sie sich auch an die BMW ConnectedDrive Hotline wenden, die telefonisch von **Montag bis Sonntag von 8:00 bis 20:00 Uhr** unter **Tel. +49 89 1250–160 10** sowie per E-Mail unter **bmw-connecteddrive@bmw.de** zur Verfügung steht.

(C) auto-preisliste.de: Dateinutzung ist nur zum privaten Gebrauch gestattet –
weitere Veröffentlichung, Übermittlung, Reproduktion oder andere Nutzung dieser Datei ist untersagt bzw. bedarf unserer schriftlichen Zustimmung

Archiv: www.auto-preisliste.de

ORIGINAL BMW ZUBEHÖR.

BMW Leichtmetallräder.

Informationen zu den Original BMW Sommer-, Winter- sowie M Performance-Komplettradsätzen entnehmen Sie bitte der separat erhältlichen Übersicht „BMW Leichtmetallräder“.

Maßgeschneidertes Zubehör für Ihren BMW.

Finden Sie das komplette Zubehörangebot für Ihren BMW in den Katalogen **„Original BMW Zubehör“** oder unter:

www.bmw.de/zubehoer

Bitte beachten Sie, dass Original BMW Zubehör nicht ab Werk lieferbar ist, sondern nachträglich verbaut wird. **Beim nachträglichen Verbau dieser Produkte können zu den ausgewiesenen Teilepreisen zusätzliche Einbaukosten entstehen** (z. B. durch den Einbauaufwand und je nach Fahrzeugausstattung durch zusätzliche Montageteile). Über die von der Fahrzeugausstattung sowie der Motorisierung abhängigen Nachrüstmöglichkeiten (inkl. möglicher technischer Restriktionen) sowie die entsprechenden Komplettpreise informiert Sie gerne Ihr BMW Partner.

(C) auto-preisliste.de: Dateinutzung ist nur zum privaten Gebrauch gestattet –
weitere Veröffentlichung, Übermittlung, Reproduktion oder andere Nutzung dieser Datei ist untersagt bzw. bedarf unserer schriftlichen Zustimmung.

Archiv: www.auto-preisliste.de

TECHNISCHE DATEN.

BMW M4		M4 Coupé	M4 Cabrio
Gewicht			
Leergewicht EG[1,2]	kg	1645 [1670]	1865 [1890]
Zulässiges Gesamtgewicht	kg	2040 [2040]	2250 [2250]
Zuladung	kg	470 [445]	460 [435]
Zul. ungebrem. Anhängelast	kg	–	–
Zul. gebremste Anhängelast bis max. 12 % Steig./8 % Steig.	kg	– / –	– / –
Gepäckraumvolumen	l	445	220 – 370
Motor[3,4]			
Zylinder/Ventile		6 / 4	6 / 4
Hubraum	cm^3	2979	2979
Nennleistung/Nenndrehzahl	kW (PS)/1/min	317 (431) / 5550 – 6500	317 (431) / 5550 – 6500
Nennleistung/Nenndrehzahl mit M Competition Paket	kW (PS)/1/min	331 (450) / 6250	331 (450) / 6250
Max. Drehmoment/Drehzahl	Nm/1/min	550/2350 – 5500	550/2350 – 5500
Max. Drehmoment/Drehzahl mit M Competition Paket	Nm/1/min	550/2350 – 5500	550/2350 – 5500
Kraftübertragung			
Antriebsart		Hinterrad	Hinterrad
Seriengetriebe		6-Gang Manuell	6-Gang Manuell
Fahrleistung			
Höchstgeschwindigkeit	km/h	250[5] [250[5]]	250[5] [250[5]]
Beschleunigung 0 – 100 km/h	s	4,3 [4,1]	4,6 [4,4]
Beschleunigung 0 – 100 km/h mit M Competition Paket	s	4,2 [4,0]	4,5 [4,3]
Verbrauch[3,4] – Alle Motoren erfüllen die EU6-Abgasnorm			
Innerorts	l/100 km	12,6 [11,7 – 11,6]	12,9 – 12,8 [12,0 – 11,9]
Außerorts	l/100 km	8,4 – 8,3 [8,0 – 7,9]	8,6-8,5 [8,1 – 8,0]
Kombiniert	l/100 km	10,0 – 9,9 [9,3]	10,2 – 10,1 [9,5]
Abgasnorm (typzugelassen)		Euro 6d-TEMP	Euro 6d-TEMP
CO_2-Emission	g/km	227 – 225 [213 – 211]	232 – 230 [217 – 215]
Effizienzklasse		G [F]	F [E]
Tankinhalt ca.	l	60	60
Räder/Reifen			
Reifendimension		255/40 ZR 18 Y / 275/40 ZR 18 Y	255/40 ZR 18 Y / 275/40 ZR 18 Y
Raddimension		9 J x 18/10 J x 18	9 J x 18/10 J x 18
Material		Leichtmetall	Leichtmetall

(C) auto-preisliste.de: Dateinutzung ist nur zum privaten Gebrauch gestattet –
weitere Veröffentlichung, Übermittlung, Reproduktion oder andere Nutzung dieser Datei ist untersagt bzw. bedarf unserer schriftlichen Zustimmung.

Archiv: www.auto-preisliste.de

BMW M4 Coupé

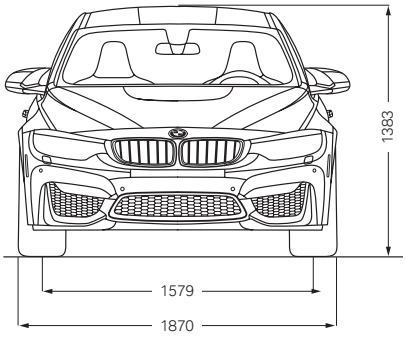

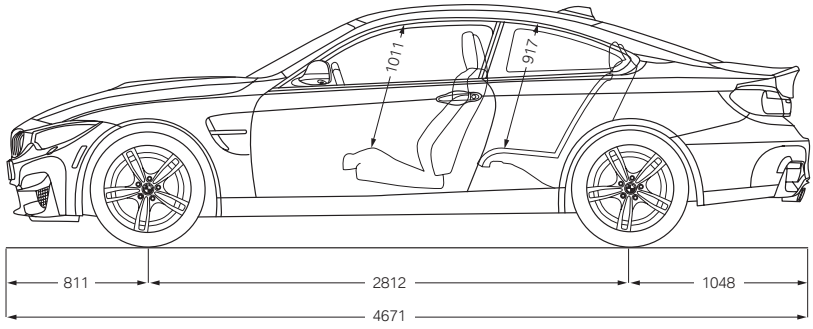

BMW M4 Cabrio

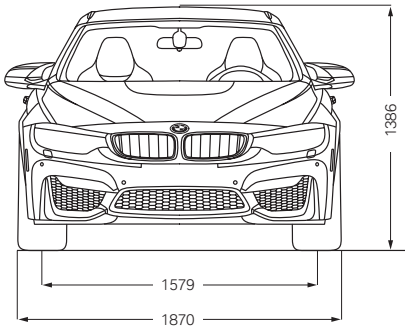

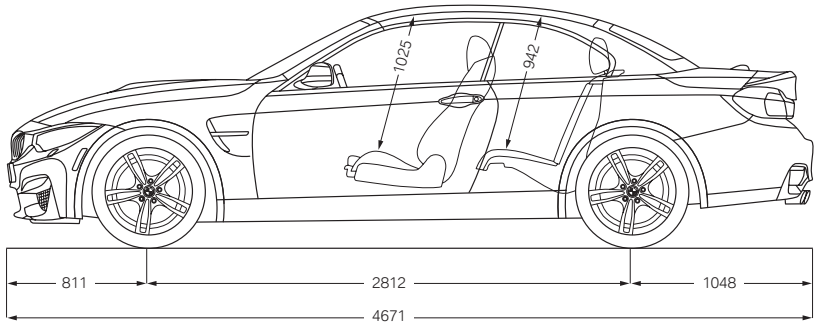

Werte in [ ] gelten für Fahrzeuge mit M DKG Drivelogic.
[1] Marktspezifische Ausstattungen nicht berücksichtigt.
[2] Das EG-Leergewicht bezieht sich auf ein Fahrzeug mit serienmäßiger Ausstattung und beinhaltet keine Sonderausstattungen. Im Leergewicht sind 90 % Tankfüllung sowie 75 kg für den Fahrer berücksichtigt. Optionale Ausstattungen können das Gewicht des Fahrzeugs, die Nutzlast sowie bei Einfluss auf die Aerodynamik die Höchstgeschwindigkeit verändern.
[3] Angaben zu Leistung für Benzinmotoren beziehen sich auf den Betrieb mit ROZ 98 Kraftstoff. Angaben zu Verbrauch beziehen sich auf den Betrieb mit Referenzkraftstoff gemäß VO (EU) 2007/715. Kraftstoffqualitäten bleifrei ROZ 91 und höher mit einem maximalen Ethanol-Anteil von 10 % (E10) sind zulässig. BMW empfiehlt die Verwendung von Superbenzin bleifrei ROZ 95.
[4] Die Angaben zu Kraftstoffverbrauch, CO_2-Emissionen und Stromverbrauch wurden nach dem vorgeschriebenen Messverfahren VO (EU) 715/2007 in der jeweils geltenden Fassung ermittelt. Die Angaben beziehen sich auf ein Fahrzeug in Basisausstattung in Deutschland, die Spannbreiten berücksichtigen Unterschiede in der gewählten Rad- und Reifengröße und der optionalen Sonderausstattung und können sich während der Konfiguration verändern. Die Angaben sind bereits auf Basides neuen WLTP-Testzyklus ermittelt und zur Vergleichbarkeit auf NEFZ zurückgerechnet. Bei diesen Fahrzeugen können für die Bemessung von Steuern und anderen fahrzeugbezogenen Abgaben, die (auch) auf den CO_2-Ausstoß abstellen, andere als die hier angegebenen Werte gelten.
[5] Elektronisch abgeregelt.

Alle in diesem Katalog aufgeführten Sonderausstattungen bekommen Sie eingebaut ab Werk. Für zusätzliche Wünsche liegt bei Ihrem BMW Partner ein umfangreicher Zubehörkatalog bereit. Wenn Sie noch speziellere Ansprüche an ein Fahrzeug von BMW haben, hilft Ihnen BMW Individual weiter. Dort finden Sie genau das passende Angebot für jeden Ihrer Ausstattungswünsche. Fragen Sie Ihren BMW Partner. Dort berät man Sie gern.

(C) auto-preisliste.de: Dateinutzung ist nur zum privaten Gebrauch gestattet –
weitere Veröffentlichung, Übermittlung, Reproduktion oder andere Nutzung dieser Datei ist untersagt bzw. bedarf unserer schriftlichen Zustimmung.

Archiv: www.auto-preisliste.de

EFFIZIENZKLASSEN, CO_2- UND VERBRAUCHSANGABEN.

BENZINER	Getriebe	Räderkategorie	Räder SA-Nr.*	Verbrauch EU l/100km innerorts	Verbrauch EU l/100km außerorts	Verbrauch EU l/100km kombiniert	CO_2-Emission kombiniert g/km	Effizienzklasse
M4 Coupé	6-Gang manuelles Getriebe	1	931	12,6	8,3	9,9	225	G
		2	21T, 2CQ, 2PN, 2VY, 2VZ	12,6	8,4	10,0	227	G
	7-Gang M Doppelkupplungsgetriebe mit Drivelogic	1	931	11,6	7,9	9,3	211	F
		2	21T, 2CQ, 2PN, 2VY, 2VZ	11,7	8,0	9,3	213	F
M4 Cabrio	6-Gang manuelles Getriebe	1	931	12,8	8,5	10,1	230	F
		2	21T, 2CQ, 2PN, 2VY, 2VZ	12,9	8,6	10,2	232	F
	7-Gang M Doppelkupplungsgetriebe mit Drivelogic	1	931	11,9	8,0	9,5	215	E
		2	21T, 2CQ, 2PN, 2VY, 2VZ	12,0	8,1	9,5	217	E

Die Angaben Kraftstoffverbrauch, CO_2-Emissionen und Effizienzklasse gelten in Abhängigkeit von der gewählten Räderkategorie und können auch durch die Wahl der Sonderausstattung 7-Gang M Doppelkupplungsgetriebe mit Drivelogic beeinflusst werden.

Weitere Informationen zum offiziellen Kraftstoffverbrauch und den offiziellen spezifischen CO_2-Emissionen neuer Personenkraftwagen können dem „Leitfaden über den Kraftstoffverbrauch, die CO_2-Emissionen und den Stromverbrauch neuer Personenkraftwagen“ entnommen werden, der an allen Verkaufsstellen, bei der Deutschen Automobil Treuhand GmbH (DAT), Hellmuth-Hirth-Str. 1, 73760 Ostfildern-Scharnhausen, und unter https://www.dat.de/fileadmin/media/LeitfadenCO2/LeitfadenCO2.pdf unentgeltlich erhältlich ist.

Die Angaben zu Kraftstoffverbrauch, CO_2-Emissionen und Stromverbrauch wurden nach dem vorgeschriebenen Messverfahren VO (EU) 715/2007 in der jeweils geltenden Fassung ermittelt. Die Angaben beziehen sich auf ein Fahrzeug in Basisausstattung in Deutschland, die Spannbreiten berücksichtigen Unterschiede in der gewählten Rad- und Reifengröße und der optionalen Sonderausstattung und können sich während der Konfiguration verändern. Die Angaben sind bereits auf Basis des neuen WLTP-Testzyklus ermittelt und zur Vergleichbarkeit auf NEFZ zurückgerechnet. Bei diesen Fahrzeugen können für die Bemessung von Steuern und anderen fahrzeugbezogenen Abgaben, die (auch) auf den CO_2-Ausstoß abstellen, andere als die hier angegebenen Werte gelten.

* Detaillierte Angaben zu den Räder SA-Nummern erhalten Sie auf den Seiten 11, 15, 22–23.

(C) auto-preisliste.de: Dateinutzung ist nur zum privaten Gebrauch gestattet –
weitere Veröffentlichung, Übermittlung, Reproduktion oder andere Nutzung dieser Datei ist untersagt bzw. bedarf unserer schriftlichen Zustimmung.

Archiv: www.auto-preisliste.de

BMW SERVICE INCLUSIVE.

Keine Gedanken mehr an Kosten für Wartungsarbeiten und Verschleißreparaturen verschwenden:
Mit BMW Service Inclusive geht dieser Wunsch in Erfüllung. Sie leisten eine einmalige Zahlung, und damit sind alle inbegriffenen Werkstattleistungen bei Ihrem BMW Service Partner abgedeckt und Sie sind bequem, sicher und stressfrei unterwegs.
Unter dem Strich gewinnen Sie so nicht nur Planungssicherheit, sondern sparen auch bares Geld.

Mehr unter www.bmw.de/serviceinclusive

BMW GEWÄHRLEISTUNGS-VERLÄNGERUNGS-PAKETE.

BMW Gewährleistungsverlängerungs-Pakete geben Ihnen die Möglichkeit Ansprüche auf Mängelbeseitigung auch nach Ablauf des für Ihren BMW gültigen Gewährleistungszeitraums geltend zu machen.

Mehr unter www.bmw.de/gewaehrleistungsverlaengerungs-pakete

BMW FINANCIAL SERVICES.

Sie wünschen sich für Ihren BMW nur noch eines: die perfekte finanzielle Lösung? Eine, die genügend Spielraum auch für andere Wünsche lässt? BMW Financial Services bietet Ihnen maßgeschneiderte Konzepte für Leasing, Finanzierung und Versicherung – individuell abgestimmt auf Ihre Bedürfnisse und Ihr Budget.

Mehr unter www.bmw.de/fs

BMW WELT.

Ihre Automobilabholung in der BMW Welt in München macht einen großen Tag zu einem unvergesslichen Event.
Erleben Sie die Übergabe Ihres neuen BMW, eingebettet in ein perfekt auf Sie abgestimmtes Rahmenprogramm.

Informieren Sie sich gerne vorab bei Ihrem BMW Partner vor Ort, online unter www.bmw-welt.de/automobilabholung, telefonisch unter 089 1250 160 20 oder schicken Sie uns eine E-Mail an infowelt@bmw-welt.com.

BMW DRIVING EXPERIENCE.

Für alle die reine Fahrfreude erleben wollen bieten wir eine Vielzahl an Trainingsvarianten, in denen Sie Ihr Fahrkönnen individuell ausbauen können. Ganz gleich, für welches Training Sie sich entscheiden, ob Sommer oder Winter, der Fahrspaß ist immer garantiert.

Buchen Sie jetzt Ihr Training unter +49 (0)89 1250 16 444*
oder bmw-drivingexperience.com

*zum gültigen Ortstarif

(C) auto-preisliste.de: Dateinutzung ist nur zum privaten Gebrauch gestattet –
weitere Veröffentlichung, Übermittlung, Reproduktion oder andere Nutzung dieser Datei ist untersagt bzw. bedarf unserer schriftlichen Zustimmung.

Archiv: www.auto-preisliste.de

BMW Service

BMW SERVICE INCLUSIVE: FÜR ALLE, DIE WEITER DENKEN – BIS ZU 120.000 KILOMETER.

EINMAL ABSCHLIESSEN UND LANGFRISTIG SPAREN.

Einfach sicher, einfach flexibel und einfach clever: Mit BMW Service Inclusive haben Sie Anspruch auf alle im jeweiligen Paket eingeschlossenen Serviceleistungen. Sie zahlen dabei nur einmal und haben die Wahl zwischen zwei Leistungsumfängen: BMW Service Inclusive umfasst alle regulären Wartungsarbeiten, BMW Service Inclusive Plus zusätzlich die wichtigsten Verschleißreparaturen. Mehr Informationen bei Ihrem BMW Service Partner oder unter **www.bmw.de/serviceinclusive**

© BMW AG, München/Deutschland. Nachdruck, auch auszugsweise, nur mit schriftlicher Genehmigung von BMW AG, München.

41100 34 05 10 12019. Printed in Germany 2019.

(C) auto-preisliste.de: Dateinutzung ist nur zum privaten Gebrauch gestattet –
weitere Veröffentlichung, Übermittlung, Reproduktion oder andere Nutzung dieser Datei ist untersagt bzw. bedarf unserer schriftlichen Zustimmung.