Archiv: www.auto-preisliste.de

CITROËN BERLINGO

PREISE
AUSSTATTUNGEN
TECHNISCHE DATEN

Stand: 01. Dezember 2000

KAROSSERIE	MOTORISIERUNG		AUSSTATTUNG	DM	*EURO*
Kombi	**Benziner**				
	1.4	55 kW (75 PS)	X	**23.710,–**	*12.122,73*
	Diesel				
	1.9 D	51 kW (70 PS)	X	**25.490,–**	*13.032,83*
	Benziner				
	1.4	55 kW (75 PS)	**Multispace**	**26.800,–**	*13.702,62*
	1.6 16V	80 kW (109 PS)	**Multispace**	**28.550,–**	*14.597,38*
	Diesel				
	1.9 D	51 kW (70 PS)	**Multispace**	**27.580,–**	*14.101,43*
	2.0 HDi	66 kW (90 PS)	**Multispace**	**29.860,–**	*15.267,18*

(Alle Preise inkl. 16 % MwSt.)

Die Preisangaben sind unverbindliche Preisempfehlungen der CITROËN DEUTSCHLAND AG, ohne Überführung. Die CITROËN Werke behalten sich Änderungen von Konstruktion und Ausstattung ohne vorherige Ankündigung vor. Ihr CITROËN Vertragspartner informiert Sie gern.
Die Verbrauchsermittlung nach 93/116/EG berücksichtigt das tatsächliche Fahrzeugleergewicht. Zusätzliche Sonderausstattungen können deshalb zu einer geringfügigen Erhöhung der angegebenen Verbrauchswerte führen. Je nach Fahrweise, Straßen- und Verkehrsverhältnissen, Umwelteinflüssen und Fahrzeugzustand können sich darüber hinaus in der Praxis Verbrauchswerte ergeben, die von den in dieser Norm ermittelten Werten abweichen.

M5501200 P

CITROËN BERLINGO
NICHTS BEWEGT SIE WIE EIN CITROËN

(C) auto-preisliste.de: Dateinutzung ist nur zum privaten Gebrauch gestattet – weitere Veröffentlichung, Übermittlung, Reproduktion oder andere Nutzung dieser Datei ist untersagt bzw. bedarf unserer schriftlichen Zustimmung.

Archiv: www.auto-preisliste.de

Modell	Preise in DM	Preise in EURO	X	Multispace

SERIEN- UND WUNSCHAUSSTATTUNG

AUSSENAUSSTATTUNG				
Außenspiegelgehäuse in Wagenfarbe teillackiert			–	●
Befestigungspunkte für Dachgepäckträger			●	●
Doppelflügelhecktüren			●	–
Faltschiebedach elektrisch betätigt in weiß oder anthrazit	**1.800,–**	*920,33*	–	O
Heckklappe einteilig (inkl. Heckwischer)	**302,61**	*154,72*	O	●
Leichtmetallfelgen	**890,–**	*455,05*	O	O
Leiterklappe	**429,20**	*219,45*	O	–
Radzierblenden großer Durchmesser			–	●
Radzierblenden kleiner Durchmesser			●	–
Seitliche Schiebetür links			–	●*
Seitliche Schiebetür rechts			●	●
Seitliche Schutzleisten			●	●
Stoßfänger teillackiert			–	●
Tankdeckel in Wagenfarbe, abschließbar			●	●
Türgriffe in Wagenfarbe			–	●
Windschutzscheibe Verbundglas			●	●
Zweischicht - Metallic - Lackierung	**498,80**	*255,03*	O	O

SICHERHEIT				
ABS	**820,–**	*419,26*	O	O
Airbag, Fahrer und Beifahrer			●	●
Beifahrerairbag, abschaltbar			●	●
Dreipunkt - Automatikgurte hinten inkl. Mittelplatz			●	●
Gurtblockierer vorn			●	●
Isofix - Kindersitzhalterungen hinten rechts und Mitte			●	●
Öffnungsarretierung für seitliche Schiebetür bei geöffnetem Tankdeckel			●	●
Rückschlagventil im Tankeinfüllstutzen (nur Benziner)			●	●
Seitenaufprallschutz in den Türen			●	●
Sicherheitsgurte vorn höhenverstellbar			●	●
Trägheitsschalter zur Unterbrechung der Kraftstoffzufuhr bei Unfall (nur Benziner)			●	●
Wegfahrsperre (Transponder)			●	●

LICHT UND SICHT				
Außenspiegel mechanisch von innen einstellbar			●	●
Akustisches Warnsignal bei nicht ausgeschalteter Beleuchtung			●	●
Außenspiegel beheizbar, links mechanisch und rechts elektrisch von innen einstellbar			E	●
Dritte hochgesetzte Bremsleuchte			●	●
Frontscheibenwischer mit 2 Geschwindigkeiten, Intervallschaltung und 4 Waschdüsen			●	●
Halogenscheinwerfer H4			●	●
Heckscheibe beheizbar			●	●
Heckscheibenwischer und Wascher	**302,61**	*154,72*	O	●
Leuchtweitenregulierung			●	●
Nebelschlußleuchte			●	●
Rückfahrscheinwerfer			●	●
Wärmeschutzverglasung			●	●

INSTRUMENTE UND BEDIENUNGSELEMENTE				
Anzeige für nicht geschlossene Türen			●	●
Digitahluhr			●	●
Drehzahlmesser			●	●
Kraftstoffanzeige mit Kontrolleuchte für Kraftstoffreserve			●	●
Kühlmitteltemperaturanzeige mit Warnleuchte			●	●
Lenkrad höhenverstellbar			●	●
Warnleuchte für Mindestkühlmittelstand (nur Diesel)			●	●
Warnleuchte für Mindestölstand (nur Diesel)			●	●

SITZE				
Fahrer- und Beifahrersitz vorklappbar mit Memory - Mechanik [1]			●	●
Fahrer- und Beifahrersitz in Längsrichtung und Lehne in Neigung verstellbar			●	●
Kopfstützen für alle Plätze, vorn und hinten höhenverstellbar			●	●
Rücksitzbank 2/3 zu 1/3 geteilt umklappbar			●	●
Sitze in Kunstleder bezogen			ohne Aufpreis	–
Sitze in Stoff bezogen			●	–
Sitze in zweifarbigem Stoff bezogen			–	●

[1] entfällt bei Multispace

* Gilt für Bestellungen ab 15. September 2000

(C) auto-preisliste.de: Dateinutzung ist nur zum privaten Gebrauch gestattet –
weitere Veröffentlichung, Übermittlung, Reproduktion oder andere Nutzung dieser Datei ist untersagt bzw. bedarf unserer schriftlichen Zustimmung.

CITROËN BERLINGO

Archiv: www.auto-preisliste.de

Ausstattung

Modell	Preise in DM	Preise in EURO	X	Multispace
INNEN- UND KOMFORTAUSSTATTUNG				
Ablagefach über der Windschutzscheibe			–	●
Ablagefach unter dem Beifahrersitz			●	●
Ablagefach im Armaturenbrett unten, Beifahrerseite			●	●
Ablagefächer im Boden hinten vor der Rücksitzbank			●	●
Ablagefächer in den Vordertüen inkl. Flaschenhalterung			●	●
Armlehnen integriert in die Vordertüren			●	●
Armlehnen hinten			–	●
Ausstellfenster hinten (2x2)			●	●
Belüftungsdüsen außen und mitte seitlich verstellbar			●	●
Belüftungsgebläse mit vier Stufen			●	●
Deckenleuchte hinten mit Türkontaktschaltung			●	●
Deckenleuchte vorn mit Türkontaktschaltung			●	●
Elektrische Fensterheber vorn mit Antippschaltung (Fahrerseite) zum Öffnen und Schließen (nicht in Verb. mit Elektropaket)	**350,–**	*178,95*	O	E
Elektropaket: elektrische Fensterheber vorn, Zentralverriegelung mit Funkfernbedienung, Außenspiegel beheizbar und rechts elektrisch verstellbar	**750,–**	*383,47*	O	●
Gepäcknetze über den Seitenfenstern hinten			–	●
Gepäckraumabdeckung aufrollbar	**290,–**	*148,27*	O	●
Gepäcktrennetz	**232,–**	*118,62*	O	O
Gummimatte im Kofferraum			●	●
Haltegriff vorn Beifahrerseite			●	●
Kleiderhaken hinten			●	●
Klimaanlage mit Pollenfilter	**2.172,–**	*1.110,53*	O	O
Leseleuchte vorn			–	●
Radio mit Cassette, RDS, 4 Lautsprechern (2 in den Türen, 2 hinten)	**700,–**	*357,90*	O [1]	O
Radio mit CD, RDS, 6 Lautsprechern (2 in den Türen, 2 hinten, 2 im Armaturenbrett)	**1.000,–**	*511,29*	–	O
Radiovorrüstung mit Dachantenne			●	●
Seitenverkleidung komplett bis unter Seitenfenster			●	●
Servolenkung	**928,–**	*474,48*	● / O [2]	●
Sonnenblenden links und mit Spiegel rechts			●	●
Teppichboden und Sicherheitsgurte in Farbe			–	●
Türinnenverkleidungen vorn mit Stoffeinsatz			–	●
Verzurrösen im Kofferraum			●	●
Zigarettenanzünder, beleuchtet			●	●
Zweites ISO - Fach vorn, als Ablage geeignet			●	●
Zusatzheizung	**1.000,–**	*511,29*	–	O

● = Serie
O = Option
– = nicht verfügbar
E = Bestandteil des Elektropaketes

[1] Die hinteren Lautsprecher entfallen in Verbindung mit Leiterklappe
[2] Bei Kombi 1.4 X ist die Servolenkung aufpreispflichtig.

(C) auto-preisliste.de: Dateinutzung ist nur zum privaten Gebrauch gestattet –
weitere Veröffentlichung, Übermittlung, Reproduktion oder andere Nutzung dieser Datei ist untersagt bzw. bedarf unserer schriftlichen Zustimmung.

CITROËN BERLINGO

Archiv: www.auto-preisliste.de

Technische Daten

Modell	BERLINGO KombiX 1.4	BERLINGO KombiX 1.9 D	BERLINGO Multispace 1.4
Schadstoffklasse	EURO III [1]	EURO III	EURO III [1]
Schlüsselnummer	44 [1]	44	44 [1]
MOTOR			
Bauart	Ottomotor	Diesel	Ottomotor
Einbaulage	vorn quer	vorn quer	vorn quer
Zylinderzahl / Anordnung	4 / Reihe	4 / Reihe	4 / Reihe
Hubraum (cm3)	1360	1868	1360
Bohrung x Hub (mm)	75 X 77	82,2 X 88	75 X 77
Nennleistung kW (PS)	55 (75)	51 (70)	55 (75)
bei 1/min	5500	4600	5500
Maximales Drehmoment (Nm)	120	125	120
bei 1/min	3400	2500	3400
KRAFTÜBERTRAGUNG			
Antrieb	vorn	vorn	vorn
Getriebe	mechanisch	mechanisch	mechanisch
Getriebeübersetzungen 1. Gang	3,64	3,45	3,64
2. Gang	1,95	1,87	1,95
3. Gang	1,28	1,28	1,28
4. Gang	0,98	0,95	0,98
5. Gang	0,77	0,74	0,77
Rückwärtsgang	3,58	3,33	3,58
Achsübersetzung	4,54	4,16	4,54
FAHRWERK			
Spur vorn (mm)	1422	1422	1422
Spur hinten (mm)	1440	1440	1440
Radstand	2690	2690	2690
Radaufhängung vorn	Mc Pherson Federbeine mit Schraubenfedern, Dreieckslenker und Stabilisator		
Radaufhängung hinten	Einzelradaufhängung mit gezogenen Längslenkern, Drehstabfedern und Stabilisator		
Vorderradbremsen	Scheibe	Scheibe innenbelüftet	Scheibe
Hinterradbremsen	Trommel	Trommel	Trommel
BEREIFUNG			
Felgengröße	5 1/2 J X 14		
Reifengröße	175 / 65 R14 bei Multispace 175 / 70 R14		
NUTZRAUM			
Sitzplätze	5	5	5
Kofferraumfassungsvermögen (l)	624	624	624
... bei umgeklappter Rücksitzbank bis Dachhöhe	2800	2800	2800
MASSE UND GEWICHTE			
Länge x Breite x Höhe (mm)	4108 X 1719 X 1802		
Kofferraum: Länge x Breite x Höhe (mm)	853 X 1477 X 1140		
Zulässiges Gesamtgewicht (kg)	1780	1840	1780
Leergewicht (kg) [2]	1200	1266	1200
Zuladung (kg) [3]	580	574	580
Zulässige Achslast vorn (kg)	930	910	930
Zulässige Achslast hinten (kg)	1060	1050	1060
Anhängelast (kg) bei 12 % Steigung	900	1000	900
Anhängelast (kg) ungebremst	560	630	560
FAHRLEISTUNGEN (unbeladen)			
Höchstgeschwindigkeit (km/h)	151	142	151
Beschleunigung von 0 auf 100 km/h (Sek.)	17,5	19,9	17,5
VERBRAUCHSWERTE (l/100 km) nach 93/116/EG			
Stadtverbrauch/CO_2-Ausstoß (g/km)	8,9 / 212	8,7 / 230	8,9 / 212
außerstädtisch/CO_2-Ausstoß (g/km)	6,0 / 142	5,8 / 153	6,0 / 142
Gesamtverbrauch/CO_2-Ausstoß (g/km)	7,1 / 168	6,9 / 181	7,1 / 168
Kraftstoffart	Super bleifrei	Diesel	Super bleifrei
Tankinhalt (l)	55	60	55

[1] Produktionsstart für EURO III ist für Ende des Jahres 2000 vorgesehen
[2] Gewicht der Grundausstattung (einschließlich 75 kg Fahrergewicht), bei Sonderausstattungen höhere Gewichte
[3] Bezogen auf das Leergewicht, bei Sonderausstattungen geringere Zuladung

(C) auto-preisliste.de: Dateinutzung ist nur zum privaten Gebrauch gestattet –
weitere Veröffentlichung, Übermittlung, Reproduktion oder andere Nutzung dieser Datei ist untersagt bzw. bedarf unserer schriftlichen Zustimmung.

CITROËN BERLINGO

Archiv: www.auto-preisliste.de

Technische Daten

Modell	BERLINGO Multispace 1.6 16V	BERLINGO Multispace 1.9 D	BERLINGO Multispace 2.0 HDi
Schadstoffklasse	EURO III	EURO III	EURO III
Schlüsselnummer	44	44	44
MOTOR			
Bauart	Ottomotor	Diesel	Diesel
Einbaulage	vorn quer	vorn quer	vorn quer
Zylinderzahl / Anordnung	4 / Reihe	4 / Reihe	4 / Reihe
Hubraum (cm3)	1587	1868	1997
Bohrung x Hub (mm)	78,5 X 82	82,2 X 88	85 X 88
Nennleistung kW (PS)	80 (109)	51 (70)	66(90)
bei 1/min	5800	4600	4000
Maximales Drehmoment (Nm)	147	125	205
bei 1/min	4000	2500	1900
KRAFTÜBERTRAGUNG			
Antrieb	vorn	vorn	vorn
Getriebe	mechanisch	mechanisch	mechanisch
Getriebeübersetzungen 1. Gang	3,45	3,45	3,45
2. Gang	1,87	1,87	1,87
3. Gang	1,28	1,28	1,15
4. Gang	0,95	0,95	0,82
5. Gang	0,80	0,74	0,66
Rückwärtsgang	3,33	3,33	3,33
Achsübersetzung	3,95	4,16	3,68
FAHRWERK			
Spur vorn (mm)	1422	1422	1422
Spur hinten (mm)	1440	1440	1440
Radstand	2690	2690	2690
Radaufhängung vorn	Mc Pherson Federbeine mit Schraubenfedern, Dreieckslenker und Stabilisator		
Radaufhängung hinten	Einzelradaufhängung mit gezogenen Längslenkern, Drehstabfedern und Stabilisator		
Vorderradbremsen	Scheibe innenbelüftet	Scheibe innenbelüftet	Scheibe innenbelüftet
Hinterradbremsen	Trommel	Trommel	Trommel
BEREIFUNG			
Felgengröße	5 1/2 J X 14		
Reifengröße	175/70 R14		
NUTZRAUM			
Sitzplätze	5	5	5
Kofferraumfassungsvermögen (l)	624	624	624
... bei umgeklappter Rücksitzbank bis Dachhöhe	2800	2800	2800
MASSE UND GEWICHTE			
Länge x Breite x Höhe (mm)	4108 X 1719 X 1802		
Kofferraum: Länge x Breite x Höhe (mm)	853 X 1477 X 1140		
Zulässiges Gesamtgewicht (kg)	1780	1840	1880
Leergewicht (kg) [2]	1237	1266	1306
Zuladung (kg) [3]	543	574	574
Zulässige Achslast vorn (kg)	910	910	950
Zulässige Achslast hinten (kg)	1000	1000	1000
Anhängelast (kg) bei 12 % Steigung	1100	1100	1100
Anhängelast (kg) ungebremst	660	630	650
FAHRLEISTUNGEN (unbeladen)			
Höchstgeschwindigkeit (km/h)	172	140	157
Beschleunigung von 0 auf 100 km/h (Sek.)	12,7	19,9	15,3
VERBRAUCHSWERTE (l/100 km) nach 93/116/EG			
Stadtverbrauch/CO_2-Ausstoß (g/km)	9,5 / 226	8,7 / 230	7,3 / 192
außerstädtisch/CO_2-Ausstoß (g/km)	6,2 / 146	5,8 / 153	5,0 / 132
Gesamtverbrauch/CO_2-Ausstoß (g/km)	7,4 / 175	6,9 / 181	5,8 / 154
Kraftstoffart	Super bleifrei	Diesel	Diesel
Tankinhalt (l)	55	60	60

[2] Gewicht der Grundausstattung (einschließlich 75 kg Fahrergewicht), bei Sonderausstattungen höhere Gewichte
[3] Bezogen auf das Leergewicht, bei Sonderausstattungen geringere Zuladung

(C) auto-preisliste.de: Dateinutzung ist nur zum privaten Gebrauch gestattet –
weitere Veröffentlichung, Übermittlung, Reproduktion oder andere Nutzung dieser Datei ist untersagt bzw. bedarf unserer schriftlichen Zustimmung.

GARANTIE PLUS

Archiv: www.auto-preisliste.de

Benziner	Option A		Option B		Option C	
	DM	*EURO*	DM	*EURO*	DM	*EURO*
1.4	**455,–**	*232,64*	**680,–**	*347,68*	**985,–**	*503,62*
1.6 16V	**555,–**	*283,77*	**805,–**	*411,59*	**1.260,–**	*644,23*
Diesel	**Option A**		**Option B**		**Option C**	
	DM	*EURO*	DM	*EURO*	DM	*EURO*
1.9 D	**530,–**	*270,98*	**730,–**	*373,24*	**1.060,–**	*541,97*
2.0 HDi	**805,–**	*411,59*	**1.010,–**	*516,40*	**1.515,–**	*774,61*

CITROËN GARANTIE PLUS+
AUF WUNSCH BIS ZU 3 JAHREN ODER BIS 100.000 KM

Option A: 2. Jahr bis 100.000 km
Option B: 2. und 3. Jahr bis 50.000 km
Option C: 2. und 3. Jahr bis 100.000 km

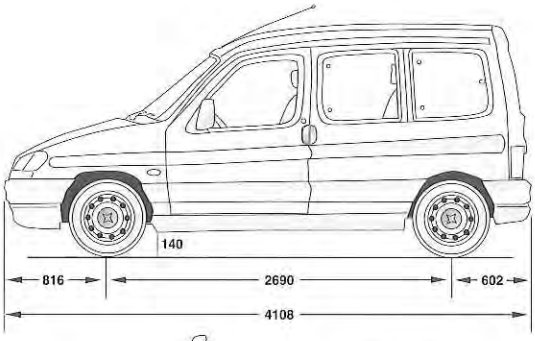

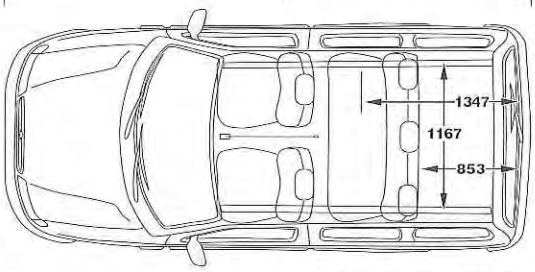

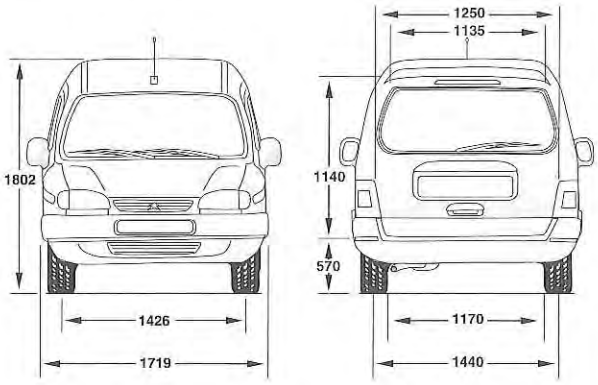

CITROËN BANK

Alles aus einer Hand:
Finanzierung – Leasing – Versicherungen

Die Vorteile auf einen Blick:

- günstige und individuell auf Ihre Bedürfnisse abgestimmte Konditionen,
- gleichbleibende und vorhersehbare Kostenbelastung,
- persönliche und unkomplizierte Beratung in entspannter Atmosphäre.
- Fragen Sie Ihren CITROËN Händler: Er macht Ihnen gerne ein Angebot.

TÜV CERT DIN EN ISO 9002 KBA Zertifikat: 09 102 70738

CITROËN DEUTSCHLAND AG
Nikolausstraße 84-90 • 51149 KÖLN

CITROËN BERLINGO
NICHTS BEWEGT SIE WIE EIN CITROËN

(C) auto-preisliste.de: Dateinutzung ist nur zum privaten Gebrauch gestattet – weitere Veröffentlichung, Übermittlung, Reproduktion oder andere Nutzung dieser Datei ist untersagt bzw. bedarf unserer schriftlichen Zustimmung.