Archiv: www.auto-preisliste.de

# CITROËN BERLINGO

## PREISE
## AUSSTATTUNGEN
## TECHNISCHE DATEN

Stand: 02. April 2001

| KAROSSERIE | MOTORISIERUNG | | AUSSTATTUNG | DM | *EURO* |
|---|---|---|---|---|---|
| **Kombi** | **Benziner** | | | | |
| | 1.4 | 55 kW (75 PS) | X | **24.110,–** | *12.327,25* |
| | **Diesel** | | | | |
| | 1.9 D | 51 kW (70 PS) | X | **25.890,–** | *13.237,35* |
| | **Benziner** | | | | |
| | 1.4 | 55 kW (75 PS) | **Multispace** | **27.200,–** | *13.907,14* |
| | 1.6 16V | 80 kW (109 PS) | **Multispace** | **28.950,–** | *14.801,90* |
| | **Diesel** | | | | |
| | 1.9 D | 51 kW (70 PS) | **Multispace** | **27.980,–** | *14.305,95* |
| | 2.0 HDi | 66 kW (90 PS) | **Multispace** | **30.260,–** | *15.471,69* |

(Alle Preise inkl. 16 % MwSt.)

Die Preisangaben sind unverbindliche Preisempfehlungen der CITROËN DEUTSCHLAND AG, ohne Überführung. Die CITROËN Werke behalten sich Änderungen von Konstruktion und Ausstattung ohne vorherige Ankündigung vor. Ihr CITROËN Vertragspartner informiert Sie gern.
Die Verbrauchsermittlung nach 93/116/EG berücksichtigt das tatsächliche Fahrzeugleergewicht. Zusätzliche Sonderausstattungen können deshalb zu einer geringfügigen Erhöhung der angegebenen Verbrauchswerte führen. Je nach Fahrweise, Straßen- und Verkehrsverhältnissen, Umwelteinflüssen und Fahrzeugzustand können sich darüber hinaus in der Praxis Verbrauchswerte ergeben, die von den in dieser Norm ermittelten Werten abweichen.

M5500401 P

CITROËN BERLINGO
NICHTS BEWEGT SIE WIE EIN CITROËN

(C) auto-preisliste.de: Dateinutzung ist nur zum privaten Gebrauch gestattet –
weitere Veröffentlichung, Übermittlung, Reproduktion oder andere Nutzung dieser Datei ist untersagt bzw. bedarf unserer schriftlichen Zustimmung.

Archiv: www.auto-preisliste.de



| Modell | Preise in DM | Preise in EURO | X | Multispace |
|---|---|---|---|---|

## SERIEN- UND WUNSCHAUSSTATTUNG

| AUSSENAUSSTATTUNG | | | | |
|---|---|---|---|---|
| Außenspiegelgehäuse in Wagenfarbe teillackiert | | | – | ● |
| Befestigungspunkte für Dachgepäckträger | | | ● | ● |
| Doppelflügelhecktüren | | | ● | – |
| Faltschiebedach elektrisch betätigt in weiß oder anthrazit | **1.800,–** | *920,33* | – | O [1] |
| Heckklappe einteilig (inkl. Heckwischer) | **350,00** | *178,95* | O | ● |
| Leichtmetallfelgen | **890,–** | *455,05* | O | O |
| Leiterklappe | **429,20** | *219,45* | O | – |
| Radzierblenden großer Durchmesser | | | – | ● |
| Radzierblenden kleiner Durchmesser | | | ● | – |
| Seitliche Schiebetür links | **600,–** | *306,78* | O | ● |
| Seitliche Schiebetür rechts | | | ● | ● |
| Seitliche Schutzleisten | | | ● | ● |
| Stoßfänger teillackiert | | | – | ● |
| Tankdeckel in Wagenfarbe, abschließbar | | | ● | ● |
| Türgriffe in Wagenfarbe | | | – | ● |
| Windschutzscheibe Verbundglas | | | ● | ● |
| Zweischicht - Metallic - Lackierung | **498,80** | *255,03* | O | O |

| SICHERHEIT | | | | |
|---|---|---|---|---|
| ABS | **820,–** | *419,26* | O | O |
| Airbag, Fahrer und Beifahrer | | | ● | ● |
| Beifahrerairbag, abschaltbar | | | ● | ● |
| Dreipunkt - Automatikgurte auf allen Sitzplätzen | | | ● | ● |
| Gurtblockierer vorn | | | ● | ● |
| Isofix - Kindersitzhalterungen hinten rechts und Mitte | | | ● | ● |
| Öffnungsarretierung für seitliche Schiebetür bei geöffnetem Tankdeckel | | | ● | ● |
| Rückschlagventil im Tankeinfüllstutzen (nur Benziner) | | | ● | ● |
| Seitenaufprallschutz in den Türen | | | ● | ● |
| Sicherheitsgurte vorn höhenverstellbar | | | ● | ● |
| Trägheitsschalter zur Unterbrechung der Kraftstoffzufuhr bei Unfall (nur Benziner) | | | ● | ● |
| Wegfahrsperre (Transponder) | | | ● | ● |

| LICHT UND SICHT | | | | |
|---|---|---|---|---|
| Außenspiegel mechanisch von innen einstellbar | | | ● | ● |
| Akustisches Warnsignal bei nicht ausgeschalteter Beleuchtung | | | ● | ● |
| Außenspiegel beheizbar, links mechanisch und rechts elektrisch von innen einstellbar | | | E | ● |
| Dritte hochgesetzte Bremsleuchte | | | ● | ● |
| Frontscheibenwischer mit 2 Geschwindigkeiten, Intervallschaltung und 4 Waschdüsen | | | ● | ● |
| Halogenscheinwerfer H4 | | | ● | ● |
| Heckscheibe beheizbar | | | ● | ● |
| Heckscheibenwischer und Wascher | **350,00** | *178,95* | O | ● |
| Leuchtweitenregulierung | | | ● | ● |
| Nebelschlußleuchte | | | ● | ● |
| Rückfahrscheinwerfer | | | ● | ● |
| Wärmeschutzverglasung | | | ● | ● |

| INSTRUMENTE UND BEDIENUNGSELEMENTE | | | | |
|---|---|---|---|---|
| Anzeige für nicht geschlossene Türen | | | ● | ● |
| Digitahluhr | | | ● | ● |
| Drehzahlmesser | | | ● | ● |
| Kraftstoffanzeige mit Kontrolleuchte für Kraftstoffreserve | | | ● | ● |
| Kühlmitteltemperaturanzeige mit Warnleuchte | | | ● | ● |
| Lenkrad höhenverstellbar | | | ● | ● |
| Warnleuchte für Mindestkühlmittelstand (nur Diesel) | | | ● | ● |
| Warnleuchte für Mindestölstand (nur Diesel) | | | ● | ● |

| SITZE | | | | |
|---|---|---|---|---|
| Fahrer- und Beifahrersitz vorklappbar mit Memory - Mechanik [2] | | | ● | ● |
| Fahrer- und Beifahrersitz in Längsrichtung und Lehne in Neigung verstellbar | | | ● | ● |
| Kopfstützen für alle Plätze, vorn und hinten höhenverstellbar | | | ● | ● |
| Rücksitzbank 2/3 zu 1/3 geteilt umklappbar | | | ● | ● |
| Sitze in Kunstleder bezogen | | | ohne Aufpreis | – |
| Sitze in Stoff bezogen | | | ● | – |
| Sitze in zweifarbigem Stoff bezogen | | | – | ● |

[1] nicht in Verbindung mit Modutop
[2] entfällt bei Multispace

(C) auto-preisliste.de: Dateinutzung ist nur zum privaten Gebrauch gestattet –
weitere Veröffentlichung, Übermittlung, Reproduktion oder andere Nutzung dieser Datei ist untersagt bzw. bedarf unserer schriftlichen Zustimmung.

Archiv: www.auto-preisliste.de



| Modell | Preise in DM | Preise in EURO | X | Multispace |
|---|---|---|---|---|
| **INNEN- UND KOMFORTAUSSTATTUNG** | | | | |
| Ablagefach über der Windschutzscheibe | | | – | ● |
| Ablagefach unter dem Beifahrersitz | | | ● | ● |
| Ablagefach im Armaturenbrett unten, Beifahrerseite | | | ● | ● |
| Ablagefächer im Boden hinten vor der Rücksitzbank | | | ● | ● |
| Ablagefächer in den Vordertüren inkl. Flaschenhalterung | | | ● | ● |
| Armlehnen integriert in die Vordertüren | | | ● | ● |
| Armlehnen hinten | | | – | ● |
| Ausstellfenster hinten (2x2) | | | ● | ● |
| Belüftungsdüsen außen und mitte seitlich verstellbar | | | ● | ● |
| Belüftungsgebläse mit vier Stufen | | | ● | ● |
| Deckenleuchte hinten mit Türkontaktschaltung | | | ● | ● |
| Deckenleuchte vorn mit Türkontaktschaltung | | | ● | ● |
| Elektrische Fensterheber vorn mit Antippschaltung (Fahrerseite) zum Öffnen und Schließen (nicht in Verb. mit Elektropaket) | **350,–** | *178,95* | O | E |
| Elektropaket: elektrische Fensterheber vorn, Zentralverriegelung mit Funkfernbedienung, Außenspiegel beheizbar und rechts elektrisch verstellbar | **750,–** | *383,47* | O | ● |
| Gepäcknetze über den Seitenfenstern hinten | | | – | ● |
| Gepäckraumabdeckung aufrollbar | **290,–** | *148,27* | O | ● |
| Gepäcktrennetz | **232,–** | *118,62* | O | O |
| Gummimatte im Kofferraum | | | ● | ● |
| Haltegriff vorn Beifahrerseite | | | ● | ● |
| Kleiderhaken hinten | | | ● | ● |
| Klimaanlage mit Pollenfilter | **2.172,–** | *1.110,53* | O | O |
| Leseleuchte vorn | | | – | ● |
| Modutop: Staufächer im Dachhimmel, 5 getönte Scheiben über den Sitzplätzen, Belüftungsdüsen individuell einstellbar für die Fondpassagiere, 12V-Steckdosen in den oberen Ablagefächern hinten, Kartenleseleuchten, Dachreling (quer oder längs montierbar) | **1.500,–** | *766,94* | – | O [1] |
| Radio mit Cassette, RDS, 4 Lautsprechern (2 in den Türen, 2 hinten) | **700,–** | *357,90* | O [2] | O |
| Radio mit CD, RDS, 6 Lautsprechern (2 in den Türen, 2 hinten, 2 im Armaturenbrett) | **1.000,–** | *511,29* | – | O |
| Radiovorrüstung mit Dachantenne | | | ● | ● |
| Seitenverkleidung komplett bis unter Seitenfenster | | | ● | ● |
| Servolenkung | **928,–** | *474,48* | ● / O [3] | ● |
| Sonnenblenden links und mit Spiegel rechts | | | ● | ● |
| Teppichboden und Sicherheitsgurte in Farbe | | | – | ● |
| Türinnenverkleidungen vorn mit Stoffeinsatz | | | – | ● |
| Verzurrösen im Kofferraum | | | ● | ● |
| Zigarettenanzünder, beleuchtet | | | ● | ● |
| Zweites ISO - Fach vorn, als Ablage geeignet | | | ● | ● |
| Zusatzheizung | **1.000,–** | *511,29* | – | O |

● = Serie
O = Option
– = nicht verfügbar
E = Bestandteil des Elektropaketes

[1] Voraussichtlich verfügbar ab Herbst 2001, nicht in Verbindung mit Faltschiebedach
[2] Die hinteren Lautsprecher entfallen in Verbindung mit Leiterklappe
[3] Bei Kombi 1.4 X ist die Servolenkung aufpreispflichtig.

(C) auto-preisliste.de: Dateinutzung ist nur zum privaten Gebrauch gestattet –
weitere Veröffentlichung, Übermittlung, Reproduktion oder andere Nutzung dieser Datei ist untersagt bzw. bedarf unserer schriftlichen Zustimmung.

# CITROËN BERLINGO

Archiv: www.auto-preisliste.de

# Technische Daten

| Modell | BERLINGO Kombi X 1.4 | BERLINGO Kombi X 1.9 D | BERLINGO Multispace 1.4 |
|---|---|---|---|
| Schadstoffklasse | EURO III | EURO III | EURO III |
| Schlüsselnummer | 44 | 44 | 44 |
| **MOTOR** | | | |
| Bauart | Ottomotor | Diesel | Ottomotor |
| Einbaulage | vorn quer | vorn quer | vorn quer |
| Zylinderzahl / Anordnung | 4 / Reihe | 4 / Reihe | 4 / Reihe |
| Hubraum (cm3) | 1360 | 1868 | 1360 |
| Bohrung x Hub (mm) | 75 X 77 | 82,2 X 88 | 75 X 77 |
| Nennleistung kW (PS) | 55 (75) | 51 (70) | 55 (75) |
| bei 1/min | 5500 | 4600 | 5500 |
| Maximales Drehmoment (Nm) | 120 | 125 | 120 |
| bei 1/min | 3400 | 2500 | 3400 |
| **KRAFTÜBERTRAGUNG** | | | |
| Antrieb | vorn | vorn | vorn |
| Getriebe | mechanisch | mechanisch | mechanisch |
| Getriebeübersetzungen 1. Gang | 3,64 | 3,45 | 3,64 |
| 2. Gang | 1,95 | 1,87 | 1,95 |
| 3. Gang | 1,28 | 1,28 | 1,28 |
| 4. Gang | 0,98 | 0,95 | 0,98 |
| 5. Gang | 0,77 | 0,74 | 0,77 |
| Rückwärtsgang | 3,58 | 3,33 | 3,58 |
| Achsübersetzung | 4,54 | 4,16 | 4,54 |
| **FAHRWERK** | | | |
| Spur vorn (mm) | 1422 | 1422 | 1422 |
| Spur hinten (mm) | 1440 | 1440 | 1440 |
| Radstand | 2690 | 2690 | 2690 |
| Radaufhängung vorn | Mc Pherson Federbeine mit Schraubenfedern, Dreieckslenker und Stabilisator | | |
| Radaufhängung hinten | Einzelradaufhängung mit gezogenen Längslenkern, Drehstabfedern und Stabilisator | | |
| Vorderradbremsen | Scheibe | Scheibe innenbelüftet | Scheibe |
| Hinterradbremsen | Trommel | Trommel | Trommel |
| **BEREIFUNG** | | | |
| Felgengröße | 5 1/2 J X 14 | | |
| Reifengröße | 175 / 65 R14 bei Multispace 175 / 70 R14 | | |
| **NUTZRAUM** | | | |
| Sitzplätze | 5 | 5 | 5 |
| Kofferraumfassungsvermögen (l) | 624 | 624 | 624 |
| ... bei umgeklappter Rücksitzbank bis Dachhöhe | 2800 | 2800 | 2800 |
| **MASSE UND GEWICHTE** | | | |
| Länge x Breite x Höhe (mm) | 4108 X 1719 X 1802 | | |
| Kofferraum: Länge x Breite x Höhe (mm) | 853 X 1477 X 1140 | | |
| Zulässiges Gesamtgewicht (kg) | * | * | * |
| Leergewicht (kg) [1] | * | * | * |
| Zuladung (kg) [2] | * | * | * |
| Zulässige Achslast vorn (kg) | * | * | * |
| Zulässige Achslast hinten (kg) | * | * | * |
| Anhängelast (kg) bei 12 % Steigung | * | * | * |
| Anhängelast (kg) ungebremst | * | * | * |
| **FAHRLEISTUNGEN (unbeladen)** | | | |
| Höchstgeschwindigkeit (km/h) | 151 | 142 | 151 |
| Beschleunigung von 0 auf 100 km/h (Sek.) | 17,5 | 19,9 | 17,5 |
| **VERBRAUCHSWERTE (l/100 km) nach 93/116/EG** | | | |
| Stadtverbrauch/$CO_2$-Ausstoß (g/km) | 8,9 / 212 | 8,7 / 230 | 8,9 / 212 |
| außerstädtisch/$CO_2$-Ausstoß (g/km) | 6,0 / 142 | 5,8 / 153 | 6,0 / 142 |
| Gesamtverbrauch/$CO_2$-Ausstoß (g/km) | 7,1 / 168 | 6,9 / 181 | 7,1 / 168 |
| Kraftstoffart | Super bleifrei | Diesel | Super bleifrei |
| Tankinhalt (l) | 55 | 60 | 55 |

[1] Gewicht der Grundausstattung (einschließlich 75 kg Fahrergewicht), bei Sonderausstattungen höhere Gewichte
[2] Bezogen auf das Leergewicht, bei Sonderausstattungen geringere Zuladung
* Daten lagen bei Drucklegung noch nicht vor

(C) auto-preisliste.de: Dateinutzung ist nur zum privaten Gebrauch gestattet –
weitere Veröffentlichung, Übermittlung, Reproduktion oder andere Nutzung dieser Datei ist untersagt bzw. bedarf unserer schriftlichen Zustimmung.

# CITROËN BERLINGO

Archiv: www.auto-preisliste.de

# Technische Daten

| Modell | BERLINGO Multispace 1.6 16V | BERLINGO Multispace 1.9 D | BERLINGO Multispace 2.0 HDi |
|---|---|---|---|
| Schadstoffklasse | EURO III | EURO III | EURO III |
| Schlüsselnummer | 44 | 44 | 44 |
| **MOTOR** | | | |
| Bauart | Ottomotor | Diesel | Diesel |
| Einbaulage | vorn quer | vorn quer | vorn quer |
| Zylinderzahl / Anordnung | 4 / Reihe | 4 / Reihe | 4 / Reihe |
| Hubraum (cm3) | 1587 | 1868 | 1997 |
| Bohrung x Hub (mm) | 78,5 X 82 | 82,2 X 88 | 85 X 88 |
| Nennleistung kW (PS) | 80 (109) | 51 (70) | 66(90) |
| bei 1/min | 5800 | 4600 | 4000 |
| Maximales Drehmoment (Nm) | 147 | 125 | 205 |
| bei 1/min | 4000 | 2500 | 1900 |
| **KRAFTÜBERTRAGUNG** | | | |
| Antrieb | vorn | vorn | vorn |
| Getriebe | mechanisch | mechanisch | mechanisch |
| Getriebeübersetzungen 1. Gang | 3,45 | 3,45 | 3,45 |
| 2. Gang | 1,87 | 1,87 | 1,87 |
| 3. Gang | 1,28 | 1,28 | 1,15 |
| 4. Gang | 0,95 | 0,95 | 0,82 |
| 5. Gang | 0,80 | 0,74 | 0,66 |
| Rückwärtsgang | 3,33 | 3,33 | 3,33 |
| Achsübersetzung | 3,95 | 4,16 | 3,68 |
| **FAHRWERK** | | | |
| Spur vorn (mm) | 1422 | 1422 | 1422 |
| Spur hinten (mm) | 1440 | 1440 | 1440 |
| Radstand | 2690 | 2690 | 2690 |
| Radaufhängung vorn | Mc Pherson Federbeine mit Schraubenfedern, Dreieckslenker und Stabilisator | | |
| Radaufhängung hinten | Einzelradaufhängung mit gezogenen Längslenkern, Drehstabfedern und Stabilisator | | |
| Vorderradbremsen | Scheibe innenbelüftet | Scheibe innenbelüftet | Scheibe innenbelüftet |
| Hinterradbremsen | Trommel | Trommel | Trommel |
| **BEREIFUNG** | | | |
| Felgengröße | 5 1/2 J X 14 | | |
| Reifengröße | 175/70 R14 | | |
| **NUTZRAUM** | | | |
| Sitzplätze | 5 | 5 | 5 |
| Kofferraumfassungsvermögen (l) | 624 | 624 | 624 |
| ... bei umgeklappter Rücksitzbank bis Dachhöhe | 2800 | 2800 | 2800 |
| **MASSE UND GEWICHTE** | | | |
| Länge x Breite x Höhe (mm) | 4108 X 1719 X 1802 | | |
| Kofferraum: Länge x Breite x Höhe (mm) | 853 X 1477 X 1140 | | |
| Zulässiges Gesamtgewicht (kg) | * | * | * |
| Leergewicht (kg) [1] | * | * | * |
| Zuladung (kg) [2] | * | * | * |
| Zulässige Achslast vorn (kg) | * | * | * |
| Zulässige Achslast hinten (kg) | * | * | * |
| Anhängelast (kg) bei 12 % Steigung | * | * | * |
| Anhängelast (kg) ungebremst | * | * | * |
| **FAHRLEISTUNGEN (unbeladen)** | | | |
| Höchstgeschwindigkeit (km/h) | 172 | 140 | 157 |
| Beschleunigung von 0 auf 100 km/h (Sek.) | 12,7 | 19,9 | 15,3 |
| **VERBRAUCHSWERTE (l/100 km) nach 93/116/EG** | | | |
| Stadtverbrauch/$CO_2$-Ausstoß (g/km) | 9,5 / 226 | 8,7 / 230 | 7,3 / 192 |
| außerstädtisch/$CO_2$-Ausstoß (g/km) | 6,2 / 146 | 5,8 / 153 | 5,0 / 132 |
| Gesamtverbrauch/$CO_2$-Ausstoß (g/km) | 7,4 / 175 | 6,9 / 181 | 5,8 / 154 |
| Kraftstoffart | Super bleifrei | Diesel | Diesel |
| Tankinhalt (l) | 55 | 60 | 60 |

[1] Gewicht der Grundausstattung (einschließlich 75 kg Fahrergewicht), bei Sonderausstattungen höhere Gewichte
[2] Bezogen auf das Leergewicht, bei Sonderausstattungen geringere Zuladung
* Daten lagen bei Drucklegung noch nicht vor

(C) auto-preisliste.de: Dateinutzung ist nur zum privaten Gebrauch gestattet –
weitere Veröffentlichung, Übermittlung, Reproduktion oder andere Nutzung dieser Datei ist untersagt bzw. bedarf unserer schriftlichen Zustimmung.

# GARANTIE PLUS

Archiv: www.auto-preisliste.de

| Benziner | Option A | | Option B | | Option C | |
|---|---|---|---|---|---|---|
| | DM | *EURO* | DM | *EURO* | DM | *EURO* |
| 1.4 | **455,–** | *232,64* | **680,–** | *347,68* | **985,–** | *503,62* |
| 1.6 16V | **555,–** | *283,77* | **805,–** | *411,59* | **1.260,–** | *644,23* |
| **Diesel** | **Option A** | | **Option B** | | **Option C** | |
| | DM | *EURO* | DM | *EURO* | DM | *EURO* |
| 1.9 D | **530,–** | *270,98* | **730,–** | *373,24* | **1.060,–** | *541,97* |
| 2.0 HDi | **805,–** | *411,59* | **1.010,–** | *516,40* | **1.515,–** | *774,61* |

CITROËN GARANTIE PLUS+
AUF WUNSCH BIS ZU 3 JAHREN ODER BIS 100.000 KM

Option A: 2. Jahr bis 100.000 km
Option B: 2. und 3. Jahr bis 50.000 km
Option C: 2. und 3. Jahr bis 100.000 km

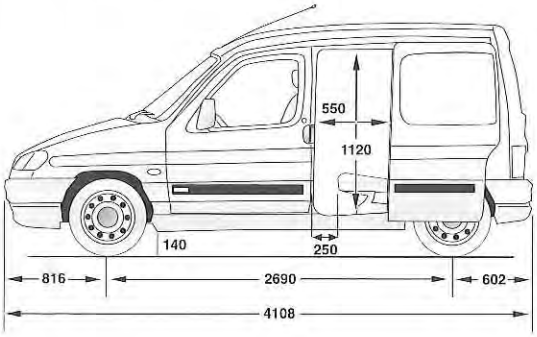


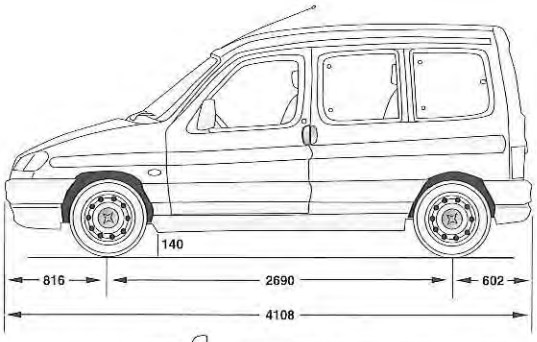


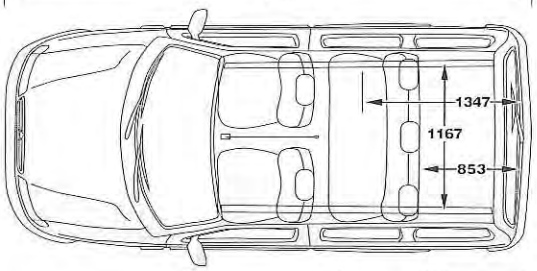


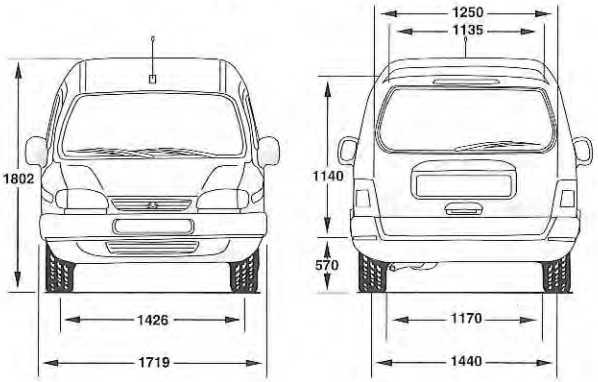


## CITROËN BANK

**Alles aus einer Hand:**
**Finanzierung – Leasing – Versicherungen**

**Die Vorteile auf einen Blick:**

- günstige und individuell auf Ihre Bedürfnisse abgestimmte Konditionen,
- gleichbleibende und vorhersehbare Kostenbelastung,
- persönliche und unkomplizierte Beratung in entspannter Atmosphäre.
- Fragen Sie Ihren CITROËN Händler: Er macht Ihnen gerne ein Angebot.

TÜV CERT DIN EN ISO 9002 KBA Zertifikat: 09 102 70738

**CITROËN DEUTSCHLAND AG**
Nikolausstraße 84-90 • 51149 KÖLN

**CITROËN BERLINGO**
NICHTS BEWEGT SIE WIE EIN CITROËN

(C) auto-preisliste.de: Dateinutzung ist nur zum privaten Gebrauch gestattet – weitere Veröffentlichung, Übermittlung, Reproduktion oder andere Nutzung dieser Datei ist untersagt bzw. bedarf unserer schriftlichen Zustimmung.