Archiv: www.auto-preisliste.de

CITROËN BERLINGO

PREISE
AUSSTATTUNGEN
TECHNISCHE DATEN

Stand: 01. April 2003

KAROSSERIE	MOTORISIERUNG		AUSSTATTUNG	Preis inkl. MwSt.	*Preis ohne MwSt.*	*MwSt.*
Kombi	**Benziner**					
	1.4	55 kW (75 PS)	**X**	**12.950,–**	*11.163,79*	*1.786,21*
	Benziner					
	1.4	55 kW (75 PS)	**Multispace**	**15.050,–**	*12.974,14*	*2.075,86*
	1.6 16V	80 kW (109 PS)	**Multispace**	**15.950,–**	*13.750,00*	*2.200,00*
	Diesel					
	1.9 D	51 kW (70 PS)	**Multispace**	**15.500,–**	*13.362,07*	*2.137,93*
	2.0 HDi	66 kW (90 PS)	**Multispace**	**16.700,–**	*14.396,55*	*2.303,45*

(Alle Preise in EURO)

Die Preisangaben sind unverbindliche Preisempfehlungen der CITROËN DEUTSCHLAND AG, ohne Überführung. Die CITROËN Werke behalten sich Änderungen von Konstruktion und Ausstattung ohne vorherige Ankündigung vor. Ihr CITROËN Vertragspartner informiert Sie gern.
Die Verbrauchsermittlung nach 1999/100/EG berücksichtigt das tatsächliche Fahrzeugleergewicht. Zusätzliche Sonderausstattungen können deshalb zu einer geringfügigen Erhöhung der angegebenen Verbrauchswerte führen. Je nach Fahrweise, Straßen- und Verkehrsverhältnissen, Umwelteinflüssen und Fahrzeugzustand können sich darüber hinaus in der Praxis Verbrauchswerte ergeben, die von den in dieser Norm ermittelten Werten abweichen.

M5500403 P

CITROËN BERLINGO
NICHTS BEWEGT SIE WIE EIN CITROËN

(C) auto-preisliste.de: Dateinutzung ist nur zum privaten Gebrauch gestattet – weitere Veröffentlichung, Übermittlung, Reproduktion oder andere Nutzung dieser Datei ist untersagt bzw. bedarf unserer schriftlichen Zustimmung.

Archiv: www.auto-preisliste.de

SERIEN- UND WUNSCHAUSSTATTUNG

Modell	Preise inkl. MwSt.	Preise ohne MwSt.	MwSt.	X	Multispace
AUSSENAUSSTATTUNG					
Befestigungspunkte für Dachgepäckträger				●	●
Doppelflügelhecktüren, verglast				●	–
Heckklappe einteilig (inkl. Heckwischer)				–	●
Leiterklappe	**260,–**	224,14	35,86	O	–
Radzierkappen „Honfleur" auf 14-Zoll-Bereifung				●	●[1]
Radzierkappen „Etna" auf 15-Zoll-Bereifung				–	●[1]
Seitliche Schiebetür links				–	●
Seitliche Schiebetür rechts				●	●
Seitenschutzleisten und Türgriffe in schwarz				●	–
Seitenschutzleisten, schwarz und Türgriffe in Wagenfarbe				–	●
Sonderlackierung Schwarz	**180,–**	155,17	24,83	–	O
Tankdeckel, abschließbar				●	●
Windschutzscheibe Verbundglas				●	●
Zweischicht - Metallic - Lackierung	**350,–**	301,72	48,28	O	O
TECHNIK UND SICHERHEIT					
ABS mit elektronischem Bremskraftverteiler (EBV)	**350,–**	301,72	48,28	O	●
Airbag, Fahrer (60l) und abschaltbarer Beifahrerairbag (100l)				●	●
Automatisches Einschalten des Heckscheibenwischers bei Einlegen des Rückwärtsgangs				●	●
Automatische Verrieglung des Kofferraums (bei mehr als 10 km/h je nach Programmierung der Zentralverriegelung)				EP	●
Dreipunkt - Sicherheitsgurte auf allen Sitzplätzen				●	●
Gurtkraftbegrenzer vorn				●	●
Isofix - Kindersitzbefestigungen hinten rechts und Mitte				●	●
Öffnungsarretierung für rechte Schiebetür bei geöffnetem Tankdeckel				●	●
Rückschlagventil im Tankeinfüllstutzen (nur Benziner)				●	●
Seitenairbags (18l) an den Vordersitzen				–	●
Seitenaufprallschutz in den Türen				●	●
Sicherheitsgurte vorn, höhenverstellbar mit pyrotechnischen Gurtstraffern (Farbe je nach Karosseriefarbe)				●	●
Trägheitsschalter zur Unterbrechung der Kraftstoffzufuhr bei Unfall (nur Benziner)				●	●
Wegfahrsperre (Transponder)				●	●
Zentralverriegelung per zentralen Schalter am Armaturenbrett bedienbar				EP	●
LICHT UND SICHT					
Außenspiegel mechanisch von innen einstellbar				●	●
Außenspiegel beheizbar, links mechanisch und rechts elektrisch von innen einstellbar				EP	●
Dritte hochgesetzte Bremsleuchte				●	●
Scheibenwischer mit geschwindigkeitsabhängiger Intervallschaltung und 4 Waschdüsen				●	●
Breitband-Parabolscheinwerfer mit Klarglasabdeckung				●	●
Heckscheibe beheizbar				●	●
Heckscheibenwischer und Wascher				–	●
Leuchtweitenregulierung				●	●
Nebelschlussleuchte				●	●
Rückfahrscheinwerfer				●	●
Wärmeschutzverglasung				●	●
INSTRUMENTE UND BEDIENUNGSELEMENTE					
Akustisches Warnsignal bei Verlassen des Fahrzeugs und eingeschaltetem Licht bzw. steckendem Zündschlüssel				●	●
Display mit Digitahluhr				●	●
Drehzahlmesser				●	●
Kraftstoffanzeige mit Kontrollleuchte für Kraftstoffreserve				●	●
Kühlmitteltemperaturanzeige mit Warnleuchte				●	●
Warnleuchte für Mindestkühlmittelstand (nur Diesel)				–	●
Warnleuchte für Mindestölstand (nur Diesel)				–	●
Wartungsintervallanzeige				●	●
SITZE					
Fahrer- und Beifahrersitz in Längsrichtung und Lehne in Neigung verstellbar				●	●
Kopfstützen für alle Plätze, vorn und hinten höhenverstellbar und hinten versenkbar				●	●
Rücksitzbank 2/3 zu 1/3 geteilt umklappbar				●	●
Stoffpolster „Taga", grau/chrome				●	–
Stoffpolster „Detroit", je nach Karosseriefarbe grün oder blau				–	●

[1] 1.4 und 1.9D mit 14-Zoll-Bereifung und Radzierkappe „Honfleur"; 1.6 16 V und 2.0 HDi mit 15-Zoll-Bereifung und Radzierkappe „Etna"

(C) auto-preisliste.de: Dateinutzung ist nur zum privaten Gebrauch gestattet –
weitere Veröffentlichung, Übermittlung, Reproduktion oder andere Nutzung dieser Datei ist untersagt bzw. bedarf unserer schriftlichen Zustimmung.

Archiv: www.auto-preisliste.de

Modell	Preise inkl. MwSt.	Preise ohne MwSt	MwSt.	X	Multispace
INNEN- UND KOMFORTAUSSTATTUNG					
Ablagefach an Fahrerseite des Armaturenbretts				●	●
Ablagefach, rutschsicher an Beifahrerseite des Armaturenbretts				●	●
Ablagefach über der Windschutzscheibe				–	●
Ablagefach unter dem Beifahrersitz				●	●
Ablagefächer im Boden hinten vor der Rücksitzbank				●	●
Ablagefächer in den Vordertüren inkl. Flaschenhalterung				●	●
Armlehnen integriert in die Vordertüren				●	●
Ausstellfenster hinten (2x2)				●	●
Belüftungsdüsen außen und mitte seitlich verstellbar				●	●
Deckenleuchte hinten mit Türkontaktschaltung				●	●
Deckenleuchte vorn mit Türkontaktschaltung				●	●
Elektro Paket: Zentralverriegelung mit Hochfrequenzfernbedienung (Lokalisierungsfunktion), Außenspiegel beheizbar und rechts elektrisch verstellbar, elektrische Fensterheber vorn, mit Antippschaltung (Fahrerseite) zum Öffnen und Schließen				–	●
Gepäcknetze über den Seitenfenstern hinten, Farbe je nach Karosseriefarbe				–	●
Gepäckraumabdeckung aufrollbar				–	●
Handschuhfach oben offen (nicht in Verbindung mit Beifahrerairbag)				●	–
Handschuhfach unten mit Abdeckung				–	●
Handschuhfach unten offen (nicht in Verbindung mit Klimaanlage)				●	–
Haltegriff vorn Beifahrerseite				●	●
Kleiderhaken hinten				●	●
Klimaanlage mit Pollenfilter	**1.070,–**	922,41	147,59	–	O
Leseleuchte vorn				–	●
Mittelkonsole mit Ablagefach, herausnehmbarem Aschenbecher, drei Dosenhaltern				●	●
Radio RD3 mit RDS und CD-Player, mit sechs Lautsprechern (zwei im Armaturenbrett, zwei in den Vordertüren, zwei hinten), Radioanzeige im Display Mittelkonsole, Bedienhebel an der Lenksäule und geschwindigkeitsabhängiger Lautstärkenanpassung	**510,–**	439,66	70,34	–	O
Radiovorrüstung mit Dachantenne				●	●
Seitenverkleidung komplett bis unter Seitenfenster, Farbe je nach Karosseriefarbe				●	●
Servolenkung, drehzahlabhängig				●	●
Sonnenblenden links und mit Spiegel rechts				●	●
Tempomat (nicht für 1.9 Diesel)	**220,–**	189,66	30,34	–	O
Teppichboden und Sicherheitsgurte in Farbe, Farbe je nach Karosseriefarbe				–	●
Türinnenverkleidungen vorn mit Stoffeinsatz				–	●
Verzurrösen im Kofferraum zur Ladungssicherung				●	●
Vierspeichenlenkrad, höhenverstellbar				●	●
12 Volt Steckdose, Mittelkonsole Beifahrerseite				–	●
Zigarettenanzünder beleuchtet und Aschenbecher in Mittelkonsole, herausnehmbar				●	●
Zweites ISO - Fach vorn, als Ablage geeignet				●	●
TAXI-PAKET [1]					
TAXI-Lackierung (RAL 1015, Taxibeige) [2], gesetzliche TAXI-Alarmanlage, Anschluss für Taxi-Dachzeichen-beleuchtung, TAXI-Dachzeichen (Typ Kienzle) mit integriertem stillen Alarm und Schnellmontage-Verschluss, Taxameter Kienzle Argo Typ 1155, Gummieinlegematten im Fußraum vorn und hinten, Türschwellen-Trittschutz	**1.380,–**	1.190,–	190,40	–	O
FAHRSCHULPAKET					
Doppelpedalerie, System Veigel, Signalschalter für Prüfungsfahrt, Zusatz-Innenspiegel, Zusatz-Außenspiegel	**690,–**	594,83	95,17	O	O

● = Serie
O = Option
– = nicht verfügbar
EP = Bestandteil Elektro Paket

[1] Taxipaket verfügbar für 1.9D und 2.0 HDi
[2] Taxipaket (ohne Lackierung Taxibeige, RAL 1015). Als Sonderbestellung auch verfügbar für CITROËN BERLINGO in allen Serienlackierungen, ohne Minderpreis. Weitere Taxi-Ausstattungspakete nennt Ihnen gerne Ihr CITROËN Händler

(C) auto-preisliste.de: Dateinutzung ist nur zum privaten Gebrauch gestattet –
weitere Veröffentlichung, Übermittlung, Reproduktion oder andere Nutzung dieser Datei ist untersagt bzw. bedarf unserer schriftlichen Zustimmung.

CITROËN BERLINGO

Archiv: www.auto-preisliste.de

Technische Daten

Modell	BERLINGO Kombi X 1.4	BERLINGO Multispace 1.4
Schadstoffklasse	EURO III + D4	EURO III + D4
Schlüsselnummer	53	53

MOTOR

Bauart	Ottomotor	Ottomotor
Einbaulage	vorn quer	vorn quer
Zylinderzahl / Anordnung	4 / in Reihe	4 / in Reihe
Hubraum (cm3)	1.360	1.360
Bohrung x Hub (mm)	75 X 77	75 X 77
Nennleistung kW (PS)	55 (75)	55 (75)
bei 1/min	5.500	5.500
Maximales Drehmoment (Nm)	120	120
bei 1/min	3.400	3.400

KRAFTÜBERTRAGUNG

Antrieb	vorn	vorn
Getriebe	mechanisch	mechanisch
Getriebeübersetzungen 1. Gang	3,64	3,64
2. Gang	1,95	1,95
3. Gang	1,28	1,28
4. Gang	0,98	0,98
5. Gang	0,77	0,77
Rückwärtsgang	3,58	3,58
Achsübersetzung	4,54	4,54

FAHRWERK

Spur vorn (mm)	1.420 – 1.436	1.420 – 1.436
Spur hinten (mm)	1.440 – 1.452	1.440 – 1.452
Radstand	2.693	2.693
Radaufhängung vorn	Mc Pherson Federbeine mit Schraubenfedern, Dreieckslenker und Stabilisator	
Radaufhängung hinten	Einzelradaufhängung mit gezogenen Längslenkern, Drehstabfedern und Stabilisator	
Wendekreis (mm)	11,75	
Vorderradbremsen	Scheibe, innenbelüftet	Scheibe, innenbelüftet
Hinterradbremsen	Trommel	Trommel

BEREIFUNG

Felgengröße	5 1/2 J X 14
Reifengröße	175 / 70 R14 (84T)

NUTZRAUM

Sitzplätze	5	5
Kofferraumfassungsvermögen (l)	624	624
... bei umgeklappter Rücksitzbank bis Dachhöhe (l)	2.800	2.800

MASSE UND GEWICHTE

Länge x Breite x Höhe (mm)	4.137 X 1.724 X 1.810	
Kofferraum: Länge (mm)	853 (bis Rücksitzbank) / 1.347 (bei umgeklappter Rücksitzbank)	
Zulässiges Gesamtgewicht (kg)	1.780	1.780
Leergewicht (kg) [1]	1.263	1.263
Zuladung (kg) [2]	576	576
Zulässige Achslast vorn (kg)	930	930
Zulässige Achslast hinten (kg)	1.000	1.000
Anhängelast (kg) gebremst	900	900
Anhängelast (kg) ungebremst	500	500

FAHRLEISTUNGEN

Höchstgeschwindigkeit (km/h)	150	150
Beschleunigung von 0 auf 100 km/h DIN (Sek.)	17,5	17,5

VERBRAUCHSWERTE (l/100 km) nach 1999/100/EG

Stadtverbrauch/CO_2-Ausstoß (g/km)	9,6 / 228	9,6 / 228
außerstädtisch/CO_2-Ausstoß (g/km)	6,2 / 146	6,2 / 146
Gesamtverbrauch/CO_2-Ausstoß (g/km)	7,4 / 175	7,4 / 175
Kraftstoffart	Super bleifrei	Super bleifrei
Tankinhalt (l)	55	55

[1] Gewicht der Grundausstattung (einschließlich 75 kg Fahrergewicht), bei Sonderausstattungen höhere Gewichte
[2] Bezogen auf das Leergewicht, bei Sonderausstattungen geringere Zuladung

(C) auto-preisliste.de: Dateinutzung ist nur zum privaten Gebrauch gestattet –
weitere Veröffentlichung, Übermittlung, Reproduktion oder andere Nutzung dieser Datei ist untersagt bzw. bedarf unserer schriftlichen Zustimmung.

CITROËN BERLINGO

Archiv: www.auto-preisliste.de

Technische Daten

Modell	BERLINGO Multispace 1.6 16V	BERLINGO Multispace 1.9 D	BERLINGO Multispace 2.0 HDi
Schadstoffklasse	EURO III + D4	EURO III	EURO III
Schlüsselnummer	53	44	44
MOTOR			
Bauart	Ottomotor	Diesel	Diesel
Einbaulage	vorn quer	vorn quer	vorn quer
Zylinderzahl / Anordnung	4 / in Reihe	4 / in Reihe	4 / in Reihe
Hubraum (cm3)	1.587	1.868	1.997
Bohrung x Hub (mm)	78,5 X 82	82,2 X 88	85 X 88
Nennleistung kW (PS)	80 (109)	51 (69)	66(90)
bei 1/min	5.800	4.600	4.000
Maximales Drehmoment (Nm)	147	125	205
bei 1/min	4.000	2.500	1.900
KRAFTÜBERTRAGUNG			
Antrieb	vorn	vorn	vorn
Getriebe	mechanisch	mechanisch	mechanisch
Getriebeübersetzungen 1. Gang	3,45	3,45	3,45
2. Gang	1,87	1,87	1,87
3. Gang	1,28	1,28	1,15
4. Gang	0,95	0,95	0,82
5. Gang	0,80	0,74	0,66
Rückwärtsgang	3,33	3,33	3,33
Achsübersetzung	4,05	4,16	3,79
FAHRWERK			
Spur vorn (mm)	1.420 – 1.436	1.420 – 1.436	1.420 – 1.436
Spur hinten (mm)	1.440 – 1.452	1.440 – 1.452	1.440 – 1.452
Radstand	2.693	2.693	2.693
Radaufhängung vorn	Mc Pherson Federbeine mit Schraubenfedern, Dreieckslenker und Stabilisator		
Radaufhängung hinten	Einzelradaufhängung mit gezogenen Längslenkern, Drehstabfedern und Stabilisator		
Wendekreis (mm)	11,75		
Vorderradbremsen	Scheibe innenbelüftet	Scheibe innenbelüftet	Scheibe innenbelüftet
Hinterradbremsen	Trommel	Trommel	Trommel
BEREIFUNG			
Felgengröße	5 1/2 J X 15	5 1/2 J X 14	5 1/2 J X 14
Reifengröße	185 / 65 R15	175 / 70 R14	185 / 65 R15
NUTZRAUM			
Sitzplätze	5	5	5
Kofferraumfassungsvermögen (l)	624	624	624
... bei umgeklappter Rücksitzbank bis Dachhöhe (l)	2.800	2.800	2.800
MASSE UND GEWICHTE			
Länge x Breite x Höhe (mm)	4.137 X 1.724 X 1.819		
Kofferraum: Länge (mm)	853 (bis Rücksitzbank) / 1.347 (bei umgeklappter Rücksitzbank)		
Zulässiges Gesamtgewicht (kg)	1.840	1.840	1.920
Leergewicht (kg) 1)	1.326	1.342	1.386
Zuladung (kg) 2)	589	573	609
Zulässige Achslast vorn (kg)	930	930	1.000
Zulässige Achslast hinten (kg)	1.000	1.000	1.000
Anhängelast (kg) gebremst	1.100	1.100	1.101
Anhängelast (kg) ungebremst	500	500	500
FAHRLEISTUNGEN			
Höchstgeschwindigkeit (km/h)	170	142	160
Beschleunigung von 0 auf 100 km/h DIN (Sek.)	13,1	20,4	15,6
VERBRAUCHSWERTE (l/100 km) nach 1999/100/EG			
Stadtverbrauch/CO_2-Ausstoß (g/km)	9,7 / 232	8,8 / 232	7,2 / 191
außerstädtisch/CO_2-Ausstoß (g/km)	6,2 / 146	5,7 / 151	4,9 / 130
Gesamtverbrauch/CO_2-Ausstoß (g/km)	7,5 / 177	6,9 / 181	5,7 / 152
Kraftstoffart	Super bleifrei	Diesel	Diesel
Tankinhalt (l)	55	60	60

1) Gewicht der Grundausstattung (einschließlich 75 kg Fahrergewicht), bei Sonderausstattungen höhere Gewichte
2) Bezogen auf das Leergewicht, bei Sonderausstattungen geringere Zuladung

(C) auto-preisliste.de: Dateinutzung ist nur zum privaten Gebrauch gestattet –
weitere Veröffentlichung, Übermittlung, Reproduktion oder andere Nutzung dieser Datei ist untersagt bzw. bedarf unserer schriftlichen Zustimmung.

Archiv: www.auto-preisliste.de

CITROËN PLUS Pakete

Garantie PLUS

Garantie PLUS bis 36 Monate nach Erstzulassung/ 50.000 km	€ 280,–
Garantie PLUS bis 36 Monate nach Erstzulassung/ 100.000 km	€ 570,–
Garantie PLUS bis 48 Monate nach Erstzulassung/ 70.000 km	€ 450,–
Garantie PLUS bis 48 Monate nach Erstzulassung/ 120.000 km	€ 870,–
Garantie PLUS bis 60 Monate nach Erstzulassung/ 120.000 km**	€ 15,–

Service PLUS *

Service PLUS bis 36 Monate nach Erstzulassung/ 50.000 km	€ 1.150,–
Service PLUS bis 36 Monate nach Erstzulassung/ 100.000 km	€ 2.100,–
Service PLUS bis 48 Monate nach Erstzulassung/ 70.000 km	€ 1.700,–
Service PLUS bis 48 Monate nach Erstzulassung/ 120.000 km	€ 3.500,–
Service PLUS bis 60 Monate nach Erstzulassung/ 120.000 km**	€ 49,–

* für Privatkunden, nicht möglich für gewerblich genutzte Fahrzeuge
** monatliche Pauschale, in Verbindung mit einem Leasing- oder Finanzierungsvertrag bei der CITROËN BANK

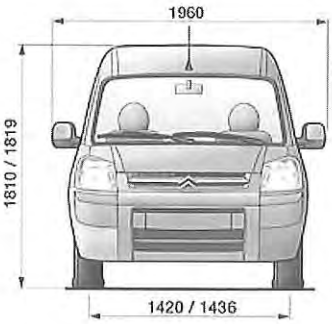

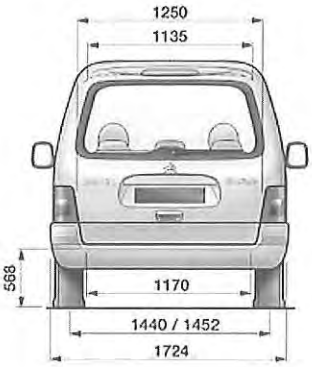

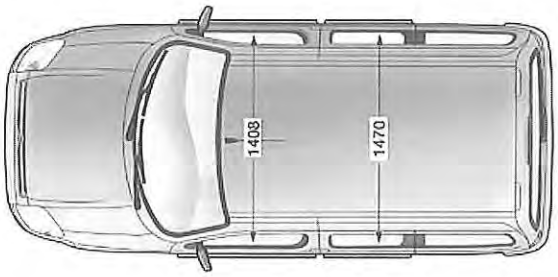

CITROËN BANK

Alles aus einer Hand:
Finanzierung – Leasing – Versicherungen

Die Vorteile auf einen Blick:

- günstige und individuell auf Ihre Bedürfnisse abgestimmte Konditionen,
- gleichbleibende und vorhersehbare Kostenbelastung,
- persönliche und unkomplizierte Beratung in entspannter Atmosphäre.
- Fragen Sie Ihren CITROËN Händler: Er macht Ihnen gerne ein Angebot.

TÜV CERT DIN EN ISO 9002 KBA Zertifikat: 09 102 70738

CITROËN DEUTSCHLAND AG
Nikolausstraße 84-90 • 51149 KÖLN

(C) auto-preisliste.de: Dateinutzung ist nur zum privaten Gebrauch gestattet! – weitere Veröffentlichung, Übermittlung, Reproduktion oder andere Nutzung dieser Datei ist untersagt bzw. bedarf unserer schriftlichen Zustimmung.