Archiv: www.auto-preisliste.de

DER LEXUS GS

DIE FAKTEN

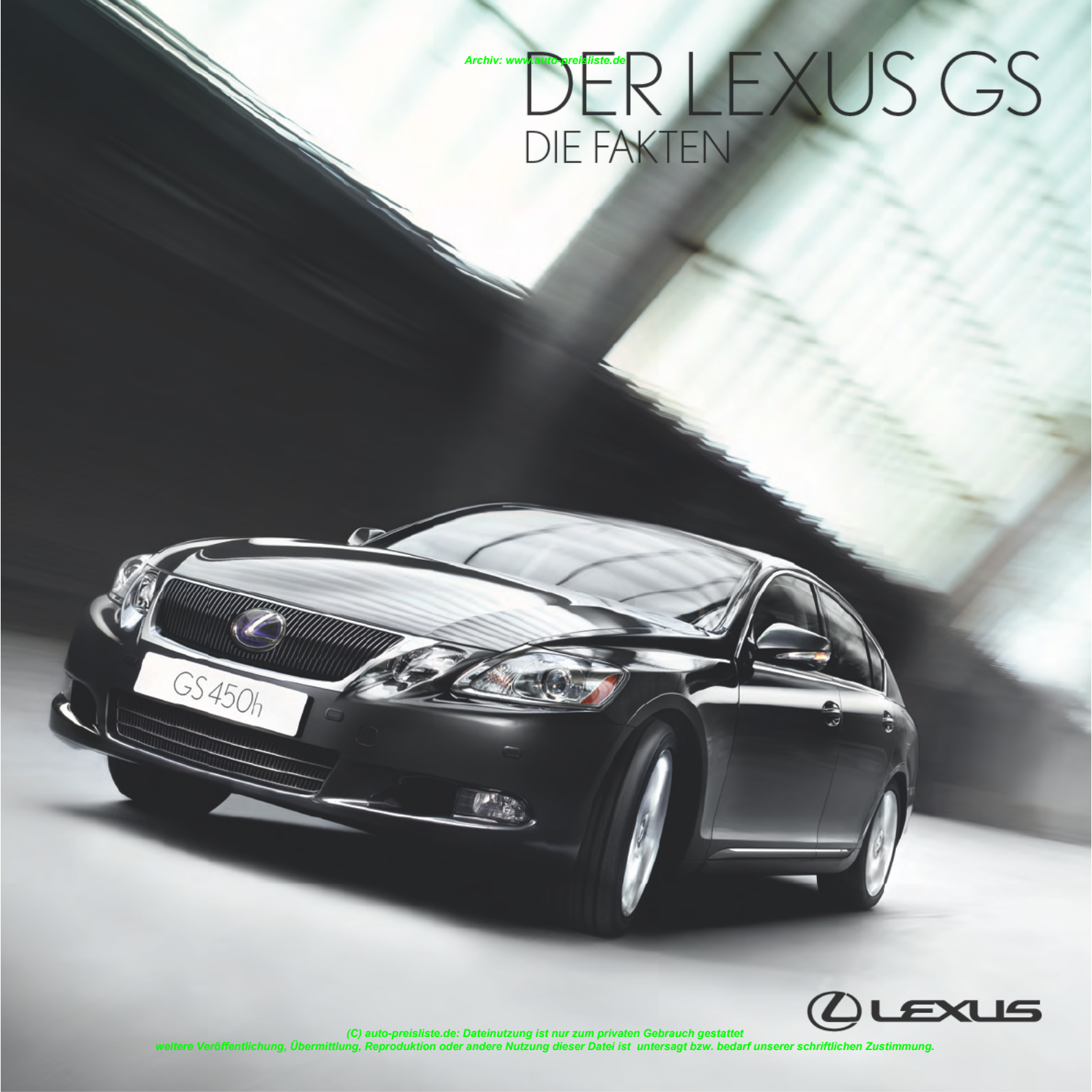

LEXUS

(C) auto-preisliste.de: Dateinutzung ist nur zum privaten Gebrauch gestattet
weitere Veröffentlichung, Übermittlung, Reproduktion oder andere Nutzung dieser Datei ist untersagt bzw. bedarf unserer schriftlichen Zustimmung.

PREISE

Archiv: www.auto-preisliste.de

	EUR inkl. 19% MwSt.[1]	EUR ohne MwSt.[1]
GS 300	45.750,00	38.445,38
Executive Line (Zusatzausstattung zur GS 300 Serienausstattung)		
Frontscheibenwischer über Regensensor aktiviert Heckkamera Komfortsitze in Leder, Körperkontaktflächen perforiert mit Sitzheizung vorne Lexus Park-Assist: akustische und optische Abstandswarnung vorne und hinten Seitenairbags hinten Sonnenschutzrollo, elektrisch betätigt	4.400,00	3.697,48
Luxury Line (Zusatzausstattung zur Executive Line)		
DVD-Navigationssystem/Multimedia-Paket (Umfang siehe Sonderausstattung) Heckspoiler Leichtmetallräder 18" im 5-Speichen-Design mit Bereifung 245/40R18 Lexus Card Key (Schlüssel im Scheckkartenformat) Lenkrad und Wählhebel der Getriebeautomatik in Holz-Leder-Ausführung	5.100,00	4.285,71
GS 460	62.750,00	52.731,09
Luxury Line (Zusatzausstattung zur Serienausstattung)		
DVD-Navigationssystem/Multimedia-Paket (Umfang siehe Sonderausstattung) Komfortsitze in Semianilinleder, Körperkontaktflächen perforiert mit Sitzheizung und -belüftung vorne Lexus Card Key (Schlüssel im Scheckkartenformat)	6.350,00	5.336,13
Sonderausstattung		
Adaptives Geschwindigkeitsregelsystem ACC (Adaptive Cruise Control) mit PCS (Pre-Crash Safety System) (nur erhältlich in Verbindung mit Luxury Line)	3.500,00	2.941,18
Aktive Fahrwerksstabilisatoren inklusive Reifen mit Notlaufeigenschaften (Run-Flat-Tyres) (nur für GS 460 und GS 460 Luxury Line)	3.100,00	2.605,04
DVD-Navigationssystem/Multimedia-Paket: - 7"-Farbdisplay mit Touchscreenfunktion und integrierter Bedienung für Navigationssystem, Klimatisierungsautomatik, Audiosystem und Bordcomputer - Bluetooth-Schnittstelle für Mobiltelefone mit HFP (Hands Free Profile) - Heckkamera mit Einparkführung Parking-Guide - High-End-Audiosystem Mark Levinson®, RDS-Radio, 6fach-DVD-Wechsler (audio-, video-, MP3- und WMA-fähig) und 14 Lautsprecher mit Mark Levinson®-5.1-Surround-System - Sprachbedienung für die Grundfunktionen von Navigations- und Audiosystem sowie Klimatisierungsautomatik - TMC-(Traffic Message Channel-)Funktion mit dynamischer Routenführung für Europa (Serienumfang bei GS 300 Luxury Line und GS 460 Luxury Line)	3.550,00[2] 4.225,00[3]	2.983,19[2] 3.550,42[3]
Glas-Schiebe-Hebedach, elektrisch betätigt	1.300,00	1.092,44
Komfortsitze in Semianilinleder, Körperkontaktflächen perforiert, mit Sitzheizung und -belüftung vorne (nur für GS 300 Luxury Line, Serienumfang bei GS 460 Luxury Line)	2.500,00	2.100,84
Mica-/Metallic-Lackierung	820,00	689,08

LEXUS FINANCIAL SERVICES

Als Spezialist für Finanzierungs- und Leasingdienstleistungen bieten Ihnen unsere Lexus Financial Services attraktive Konditionen und individuell auf Ihre Bedürfnisse abgestimmte Leistungen. Ein umfangreiches Lexus Versicherungsangebot rundet dieses Gesamtpaket ab. Ihr Lexus Forum informiert Sie gern.

[1] Unverbindliche Preisempfehlung der Toyota Deutschland GmbH, Lexus Division, zuzüglich Überführung.
[2] Für GS 300 Executive Line und GS 460.
[3] Für GS 300.

(C) auto-preisliste.de: Dateinutzung ist nur zum privaten Gebrauch gestattet
weitere Veröffentlichung, Übermittlung, Reproduktion oder andere Nutzung dieser Datei ist untersagt bzw. bedarf unserer schriftlichen Zustimmung.

PREISE

Archiv: www.auto-preisliste.de

	EUR inkl. 19% MwSt.[1]	EUR ohne MwSt.[1]
GS 450h	59.200,00	49.747,90
Luxury Line (Zusatzausstattung zur GS 450h Serienausstattung)		
DVD-Navigationssystem/Multimedia-Paket (Umfang siehe Sonderausstattung) Heckspoiler in Wagenfarbe lackiert Lenkrad und Wählhebel der Getriebeautomatik in Holz-Leder-Ausführung Komfortsitze in Semianilinleder, Körperkontaktflächen perforiert mit Sitzheizung und -belüftung vorne Lexus Card Key (Schlüssel im Scheckkartenformat)	7.100,00	5.966,39
Sonderausstattung		
Adaptives Geschwindigkeitsregelsystem ACC (Adaptive Cruise Control) mit PCS (Pre-Crash Safety System) (nur in Verbindung mit GS 450h Luxury Line)	3.500,00	2.941,18
Aktive Fahrwerksstabilisatoren inklusive Reifen mit Notlaufeigenschaften (Run-Flat-Tyres)	3.100,00	2.605,04
DVD-Navigationssystem/Multimedia-Paket: - 7"-Farbdisplay mit Touchscreenfunktion und integrierter Bedienung für Navigationssystem, Klimatisierungsautomatik, Audiosystem und Bordcomputer - Bluetooth-Schnittstelle für Mobiltelefone mit HFP (Hands Free Profile) - Heckkamera mit Einparkführung Parking-Guide - High-End-Audiosystem Mark Levinson®, RDS-Radio, 6fach-DVD-Wechsler (audio-, video-, MP3- und WMA-fähig) und 14 Lautsprecher mit Mark Levinson®-5.1-Surround-System - Sprachbedienung für die Grundfunktionen von Navigations- und Audiosystem sowie Klimatisierungsautomatik - TMC-(Traffic Message Channel-)Funktion mit dynamischer Routenführung für Europa (Serienumfang bei GS 450h Luxury Line)	3.550,00	2.983,19
Glas-Schiebe-Hebedach, elektrisch betätigt	1.300,00	1.092,44
Mica-/Metallic-Lackierung	820,00	689,08

LEXUS FINANCIAL SERVICES

Als Spezialist für Finanzierungs- und Leasingdienstleistungen bieten Ihnen unsere Lexus Financial Services attraktive Konditionen und individuell auf Ihre Bedürfnisse abgestimmte Leistungen. Ein umfangreiches Lexus Versicherungsangebot rundet dieses Gesamtpaket ab. Ihr Lexus Forum informiert Sie gern.

[1] Unverbindliche Preisempfehlung der Toyota Deutschland GmbH, Lexus Division, zuzüglich Überführung.

(C) auto-preisliste.de: Dateinutzung ist nur zum privaten Gebrauch gestattet
weitere Veröffentlichung, Übermittlung, Reproduktion oder andere Nutzung dieser Datei ist untersagt bzw. bedarf unserer schriftlichen Zustimmung.

SERIENAUSSTATTUNG

Archiv: www.auto-preisliste.de

Sicherheitsausstattung	GS 300	GS 460	GS 450h
AFS (Adaptive Front-Lighting System): dynamisch geregeltes Kurvenlicht mit			
– automatischer Ein-/Ausschaltfunktion über Lichtsensor (Auto-Light)	s	s	s
– dynamischer Leuchtweitenregulierung	s	s	s
– Licht-an-Hinweis	s	s	s
– Scheinwerfer-Reinigungsanlage, in Scheinwerfer-Einfassung integriert	s	s	s
– Xenon-Scheinwerfer	s	s	s
Airbags:			
– Frontairbags für Fahrer und Beifahrer (2-stufig auslösend)	s	s	s
– Beifahrerairbags automatisch abschaltend (über Belegungserkennung im Sitz aktiviert)	s	s	s
– Beifahrerairbags abschaltbar	s	s	s
– Knieairbag für Fahrer und Beifahrer	s	s	s
– Kopfairbags „Curtain Shield" vorne und hinten	s	s	s
– Seitenairbags für Fahrer und Beifahrer (Schulter, Brust und Hüfte)	s	s	s
– Seitenairbags hinten	o	s	s
Alarmanlage mit doppelter Türverriegelung „Double Lock"	s	s	s
Antiblockiersystem ABS, mit elektronischer Bremskraftverteilung EBD	s	s	s
Antriebsschlupfregelung TRC (Traction Control)	s	s	s
Aufprallenergie absorbierende Sicherheitskarosserie	s	s	s
Brems-Assistent	s	s	s
ISOFIX-Kindersitzbefestigung mit zusätzlichem oberem Befestigungspunkt, hinten, 2fach	s	s	s
Kopfstützen:			
– hinten höhenverstellbar (3)	s	s	s
– vorne höhen- und neigungsverstellbar	s	s	s
Lenksäule Aufprallenergie absorbierend	s	s	s
Nebelscheinwerfer	s	s	s
Reifen-Luftdrucküberwachung, elektronisch – TPWS (Tyre Pressure Warning System)	s	s	s
Reserverad als Kompaktrad	s	s	s
Scheibenbremsen vorne und hinten, innenbelüftet	s	s	s
Schleudertrauma-Schutzsystem WIL (Whiplash Injury Lessening) für Fahrer und Beifahrer	s	s	s
Seitenaufprallschutz, mit zusätzlichen Energie absorbierenden Materialien in A-, B-, C- und Dachsäule sowie den Türen	s	s	s
Sicherheitsgurte:			
– vorne 3-Punkt-Automatikgurte, höhenverstellbar, mit Gurtkraftbegrenzersystem, Gurtstraffersystem sowie optischem und akustischem Gurtwarnsystem für Fahrer und Beifahrer	s	s	s
– hinten 3-Punkt-Automatikgurte (3), mit Kindersitzfixierung auf den äußeren Plätzen, längsverstellbar	s	s	s
Stabilitätsprogramm VSC (Vehicle Stability Control)	s	s	s
VDIM (Vehicle Dynamics Integrated Management): Antiblockiersystem ABS, Stabilitätsprogramm VSC und Antriebsschlupfregelung TRC steuerndes Fahrdynamik-Management	s	s	s
Verriegelungs- und Entriegelungssystem Smart-Key („schlüssellos")	s	s	s
Verzurrösen zur Gepäcksicherung im Kofferraum	s	s	s

Außenausstattung			
Außenspiegel:			
– automatisch und stufenlos abblendend	s	s	s
– elektrisch einstellbar und beheizbar	s	s	s
– mit Wasser abweisender Oberflächenbeschichtung	s	s	s
AVS (Adaptive Variable Suspension): adaptives, variables Fahrwerk	s	s	s
Blinkleuchten in LED-Technik, in die Außenspiegel integriert	s	s	s
Brems- und Rückleuchten in LED-Technologie	s	s	s
Bügeltürgriffe in Chrom-Optik	s	s	s
Frontscheibenwischer mit 2 Geschwindigkeitsstufen, beheizbarer Scheibenwischerablage, variabler Intervallschaltung und Wisch-Wasch-Automatik mit Nachwischfunktion	s	s	s
Frontscheibenwischer über Regensensor aktiviert	o	s	s
Heckspoiler	o	s	o

(C) auto-preisliste.de: Dateinutzung ist nur zum privaten Gebrauch gestattet
weitere Veröffentlichung, Übermittlung, Reproduktion oder andere Nutzung dieser Datei ist untersagt bzw. bedarf unserer schriftlichen Zustimmung.

s = serienmäßig; o = optional; – = nicht erhältlich

SERIENAUSSTATTUNG

Archiv: www.auto-preisliste.de

Außenausstattung	GS 300	GS 460	GS 450h
Leichtmetallräder 17" im 7-Speichen-Design	s	–	–
Leichtmetallräder 18" im 5-Speichen-Design	o	s	s
Seitenscheiben vorne mit Wasser abweisender Oberflächenbeschichtung	s	s	s
Windschutzscheibe aus Verbundglas und mit Bandfilter	s	s	s
Wärme dämmende Verbundverglasung (Front- und Seitenscheiben), getönt, mit erhöhter Schutzwirkung gegen UV-/Infrarotlicht	s	s	s

Innenausstattung	GS 300	GS 460	GS 450h
Ablagefächer in den Türen vorne, ausklappbar	s	s	s
Antenne, scheibenintegriert	s	s	s
Aschenbecher vorne und hinten	s	s	s
Außentemperaturanzeige	s	s	s
Bordcomputer	s	s	s
Durchlademöglichkeit in die Rückenlehne der Fondsitze integriert	s	s	–
Fensterheber (elektrisch), mit Auf-/Abwärtsautomatik und Einklemmschutz	s	s	s
Geschwindigkeitsregelsystem Cruise Control	s	s	s
Getriebeautomatik (6 Stufen) mit manuellem Schaltmodus „TipMatic"	s	-	–
Getriebeautomatik (8 Stufen) mit sequenziellem Schaltmodus	-	s	–
Getriebeautomatik, stufenlos	–	–	s
Getränkehalter (4), vorne in die Mittelkonsole, hinten in die Mittelarmlehne integriert	s	s	s
HiFi-Audiosystem mit RDS-Radio, 6fach-CD-Wechsler (MP3- und WMA-fähig), AUX-Schnittstelle für portable Audiogeräte und 10 Lautsprechern	s	s	s
Innenraum-Applikationen in Edelholz	s	s	s
Innenspiegel automatisch und stufenlos abblendend	s	s	s
Instrumente in Optitron-Technik (hintergrundbeleuchtet)	s	s	s
Instrumentendisplay automatisch und stufenlos abblendend	s	s	s
Klimatisierungsautomatik:			
– mit Frischluft- und Pollenfilter	s	s	s
– sonnenstandsabhängig regelnd	s	s	s
– für Fahrer und Beifahrer individuell regelbar	s	s	s
Komfortsitze in Leder, Körperkontaktflächen perforiert mit Sitzheizung vorne	o	s	s
Komfortsitze in Semianilinleder, Körperkontaktflächen perforiert mit Sitzheizung und -belüftung vorne	-	o	o
Komfortsitze in Velours	s	–	–
Lenkrad:			
– elektrisch höhen- und längsverstellbar	s	s	s
– in 3-Speichen-Sportdesign	s	s	s
– mit integrierter Bedienung für Audio, Trip-Computer und Geschwindigkeitsregelsystem Cruise Control	s	s	s
– in Holz-Leder-Ausführung	o	s	o
– lederbezogen	s	–	s
Lexus Park-Assist: akustische und optische Abstandswarnung vorne und hinten	o	s	s
Memoryfunktion 3fach für Fahrersitz-, Außenspiegel- und Lenkradeinstellung sowie Kopfstützeneinstellung für den Fahrer	o	s	s
Mittelarmlehne hinten, ausklappbar	s	s	s
Mittelkonsole vorne mit integrierten Ablagefächern, längs verschiebbar	s	s	s
Multifunktionsdisplay mit 7"-Touchscreen	s	s	s
Rückspiegel automatisch und stufenlos abblendend	s	s	s
Servolenkung, elektronisch, mit geschwindigkeitsabhängiger Unterstützungswirkung	s	–	–
Servolenkung mit variablem Übersetzungsverhältnis	–	s	s
Sitzverstellung elektrisch für Fahrer und Beifahrer	s	s	s
Sonnenschutzrollo, elektrisch betätigt	o	s	s
Start-Stopp-Knopf für den Motor	s	s	s
Wählhebel der Getriebeautomatik in Holz-Leder-Ausführung	o	s	o

(C) auto-preisliste.de: Dateinutzung ist nur zum privaten Gebrauch gestattet
weitere Veröffentlichung, Übermittlung, Reproduktion oder andere Nutzung dieser Datei ist untersagt bzw. bedarf unserer schriftlichen Zustimmung.

s = serienmäßig; o = optional; – = nicht erhältlich

TECHNISCHE DATEN

Archiv: www.auto-preisliste.de

Triebwerk		GS 300	GS 460	GS 450h
	Hubraum (cm^3)	2.995	4.608	3.456
	Motorbauart	V6	V8	V6
	Kraftstoff	Super bleifrei (ROZ 95)	Super bleifrei (ROZ 95)	Super bleifrei (ROZ 95)
	Ventilsteuerung	4 Ventile/Zylinder; DOHC; duales VVT-i	4 Ventile/Zylinder; DOHC; duales VVT-i	4 Ventile/Zylinder; DOHC; duales VVT-i
	Bohrung x Hub (mm)	87,5 x 83,0	94,0 x 83,0	94,0 x 83,0
	Verdichtung	11,5	11,8	11,8
	Max. Leistung (PS/min^{-1})	249/6.200	347/6.400	296/6.400
	Max. Leistung (kW/min^{-1})	183/6.200	255/6.400	218/6.400
	Max. Drehmoment (Nm/min^{-1})	310/3.500	460/4.100	368/4.800
Elektromotor				
	Max. Leistung (PS)	-	-	200
	Max. Leistung (kW)	-	-	147
Gesamtsystem				
	Max. Leistung (PS)	-	-	345
	Max. Leistung (kW)	-	-	254
Kraftübertragung				
	Antrieb	Hinterradantrieb	Hinterradantrieb	Hinterradantrieb
	Getriebe	6-Stufen-Automatik	8-Stufen-Automatik	stufenlos
	Gangübersetzungen 1. Gang	3,538	4,596	-
	2. Gang	2,060	2,724	-
	3. Gang	1,404	1,863	-
	4. Gang	1,000	1,464	-
	5. Gang	0,713	1,231	-
	6. Gang	0,582	1,000	-
	7. Gang	-	0,824	-
	8. Gang	-	0,685	-
	Rückwärtsgang	3,168	2,176	-
	Endübersetzung	3,727	2,937	-
Fahrleistungen				
	Höchstgeschwindigkeit (km/h)	240	250	250
	0-100 km/h (s)	7,2	5,8	5,9
	c_W-Wert	0,27	0,27	0,27
Kraftstoffverbrauch[1]				
	Innerorts (l/100 km)	14,0	16,3	9,1
	Außerorts (l/100 km)	7,0	7,9	7,0
	Kombiniert (l/100 km)	9,5	11,0	7,6
CO_2-Emission[1]				
	Abgasnorm	Euro 4	Euro 4	Euro 4
	Innerorts (g/km)	330	383	213
	Außerorts (g/km)	165	186	166
	Kombiniert (g/km)	224	258	180

(C) auto-preisliste.de: Dateinutzung ist nur zum privaten Gebrauch gestattet
weitere Veröffentlichung, Übermittlung, Reproduktion oder andere Nutzung dieser Datei ist untersagt bzw. bedarf unserer schriftlichen Zustimmung.

TECHNISCHE DATEN

Archiv: www.auto-preisliste.de

		GS 300	GS 460	GS 450h
Bremsen				
	Vorne und hinten	innenbelüftete Scheiben	innenbelüftete Scheiben	innenbelüftete Scheiben
Räder/Bereifung				
	Standard	17", 225/50R17	18", 245/40R18	18", 245/40R18
	Executive Line	17", 225/50R17	–	–
	Luxury Line	18", 245/40R18	18", 245/40R18	18", 245/40R18
Wendekreisdurchmesser				
	Wendekreisdurchmesser (m)	11,2	11,2	11,2
Gewicht				
	Leergewicht[2] min.–max. (kg)	1.695-1.735	1.810-1.875	1.935-2.005
	Zulässiges Gesamtgewicht (kg)	2.125	2.210	2.355
	Anhängelast (gebremst, kg)	2.000	2.000	2.000
	Anhängelast (ungebremst, kg)	750	750	750
Füllmengen				
	Gepäckraumvolumen (l)	430	430[4]	330[3]
	Tankinhalt (l)	71	71	65
Wartung				
	Service (Monate/km)	24/30.000	24/30.000	24/30.000
	Sicherheitscheck (Monate/km)	12/15.000	12/15.000	12/15.000
	Ölwechsel (Monate/km)	12/15.000	12/15.000	12/15.000
Garantie				
	Fahrzeuggarantie	3 Jahre bis max. 100.000 km	3 Jahre bis max. 100.000 km	3 Jahre bis max. 100.000 km
	Durchrostung (von innen nach außen)	12 Jahre	12 Jahre	12 Jahre
	Lackgarantie	3 Jahre	3 Jahre	3 Jahre
	Lexus EURO-Assistance 24-Stunden-Mobilitätsgarantie	3 Jahre ohne km-Begrenzung	3 Jahre ohne km-Begrenzung	3 Jahre ohne km-Begrenzung
	Hybridkomponenten	–	–	5 Jahre bis max. 100.000 km

[1] Die angegebenen Werte wurden nach dem vorgeschriebenen Messverfahren (RL 80/1268/EWG in der gegenwärtig geltenden Fassung) ermittelt.
Hinweis nach Richtlinie 1999/94/EG: Der Kraftstoffverbrauch und die CO_2-Emissionen eines Fahrzeugs hängen nicht nur von der effizienten Ausnutzung des Kraftstoffs durch das Fahrzeug ab, sondern werden auch vom Fahrverhalten und anderen nichttechnischen Faktoren beeinflusst. CO_2 ist das für die Erderwärmung hauptsächlich verantwortliche Treibhausgas.

[2] Ausstattungsabhängig, Leergewicht inkl. 75 kg Fahrergewicht.

[3] Gepäckraumvolumen bei Fahrzeugen mit Ausstattung „aktive Fahrwerksstabilisatoren inklusive Reifen mit Notlaufeigenschaften (Run-Flat-Tyre)": 310 l.

[4] Gepäckraumvolumen bei Fahrzeugen mit Ausstattung „aktive Fahrwerksstabilisatoren inklusive Reifen mit Notlaufeigenschaften (Run-Flat-Tyre)": 410 l.

(C) auto-preisliste.de: Dateinutzung ist nur zum privaten Gebrauch gestattet
weitere Veröffentlichung, Übermittlung, Reproduktion oder andere Nutzung dieser Datei ist untersagt bzw. bedarf unserer schriftlichen Zustimmung.

TECHNIKLEXIKON

Archiv: www.auto-preisliste.de

Automatikgetriebe
(mit sequenziellem Schaltmodus)

Die elektronische Steuerung (ECT = Electronically Controlled Transmission) der Automatikgetriebe optimiert und steuert Schaltzeitpunkte, Überbrückungsschaltpunkte, Hydraulikdrücke und das Motordrehmoment anhand verschiedener Fahr- und Motorbedingungen. Das überzeugende Ergebnis ist ein außergewöhnlich ruckfreies Schalten in allen Fahrsituationen. Zusätzlich steht der sequenzielle Schaltmodus „S" zur Verfügung. Durch einfaches Antippen des Wählhebels erfolgt dabei ein Herauf- oder Herunterschalten der Gänge. Das Resultat ist ein dynamisches Fahrerlebnis mit individuellem Charakter. Der Winter- bzw. Snow-Modus reduziert das Drehmoment an den Antriebsrädern, um ein Durchdrehen zu verhindern. So wird das Anfahren und Beschleunigen auf glatten oder rutschigen Straßenbelägen deutlich erleichtert.

Abblendautomatik Rückspiegel und Instrumententräger

Mit der Abblendautomatik der Rückspiegel und des Instrumententrägers wird das Fahren deutlich angenehmer und sicherer. Beide arbeiten mit einer elektrochromatischen Reflexionssteuerung und verfügen über Lichtsensoren. Diese Sensoren messen die Differenz zwischen dem einfallenden Licht von hinten sowie dem Umgebungslicht von vorne. Sollte aufgrund von Scheinwerfereinstrahlung durch nachfolgende Fahrzeuge oder tief stehender Sonne ein großer Unterschied in der Lichtstärke auftreten, reduziert dieses System automatisch die Reflexion des Spiegels und des Instrumententrägers.

ABS

Der Hauptzweck des ABS besteht darin, die Stabilität des Fahrzeugs beim Bremsen unabhängig von der Fahrbahnbeschaffenheit zu gewährleisten. Dies geschieht durch eine gezielte, optimale Anpassung des Bremsdrucks auf die Radbremszylinder während einer Gefahrenbremsung. Dadurch wird ein Blockieren der Räder verhindert. Die Richtungsstabilität sowie die Lenkbarkeit des Fahrzeugs bleiben erhalten.

ACC Adaptives Geschwindigkeitsregelsystem
(Adaptive Cruise Control)

Das adaptive Geschwindigkeitsregelsystem ist eine Erweiterung des konventionellen Geschwindigkeitsregelsystems. Bei voreingestellter Geschwindigkeit misst ein Mikrowellen-Radarsensor den Abstand zu vorausfahrenden Fahrzeugen. Verringert sich der Abstand, bremst das System automatisch ab, wobei die Distanz zum vorausfahrenden Fahrzeug mehrstufig eingestellt werden kann. Bei Beschleunigung passt das System die Geschwindigkeit bis zur eingegebenen Höchstgeschwindigkeit an. Dadurch halten Sie bequem sicheren Abstand, und der Fahrkomfort auf langen Strecken wird deutlich erhöht. Eine der Verkehrssituation angepasste Fahrweise bleibt aber im Verantwortungsbereich des Fahrers.

AFS
(Dynamisch geregeltes Kurvenlicht)

Das dynamisch geregelte Kurvenlicht AFS (Adaptive Front-Lighting System) sorgt für eine optimale Nachführung des Abblendlichts bei Kurvenfahrt. Ein elektronisches Steuergerät erfasst dazu die Fahrgeschwindigkeit sowie den Lenkradeinschlag. Anhand dieser Signale werden die Lichtreflektoren mittels Steuermotoren in eine optimale Position gefahren, um so den Kurvenausgang optimal zur Fahrsituation auszuleuchten. Durch das AFS wird die Sicht bei Kurvenfahrten im Dunkeln deutlich verbessert, wodurch ein hoher Sicherheitsgewinn erzielt wird.

Airbags: Frontairbags, 2-stufig

Ein 2-stufiger Airbag entfaltet sich, je nach Stärke des Frontalaufpralls, der gewählten Sitzposition sowie dem Anlegezustand des Sicherheitsgurts, stufenweise. Registriert das Airbag-Steuergerät anhand der Sensoren, dass der Aufprall weniger stark ist, so wird die Entfaltungsgeschwindigkeit des Airbags verzögert. Dies geschieht durch eine zeitlich unterschiedliche Auslösung der beiden Treibsätze des Airbagsystems. Wird eine bestimmte Intensität bei einem Frontalaufprall jedoch überschritten, werden beide Treibsätze gemeinsam gezündet. So garantiert der 2-stufige Airbag je nach Aufprallstärke und individueller Sitzposition eine hervorragende Schutzwirkung.

(C) auto-preisliste.de: Dateinutzung ist nur zum privaten Gebrauch gestattet
weitere Veröffentlichung, Übermittlung, Reproduktion oder andere Nutzung dieser Datei ist untersagt bzw. bedarf unserer schriftlichen Zustimmung.

TECHNIKLEXIKON

Archiv: www.auto-preisliste.de

Airbags: Knieairbags

Die Knieairbags sind integraler Bestandteil des SRS-Airbagsystems und befinden sich in Kniehöhe sowohl auf der Fahrer- als auch auf der Beifahrerseite. Im Falle einer starken Kollision werden die Knieairbags zusammen mit den Fahrer- und Beifahrer-Hauptairbags aktiviert. Die beiden Knieairbags bewirken eine Minimierung von Verletzungen der Beine von Fahrer und Beifahrer bei einem Frontalaufprall. Zugleich stabilisieren sie die vorderen Insassen, um die Schutzfunktion des Sicherheitsgurtes zu maximieren.

Airbags: Seiten- und Kopfairbags

Großvolumige Seiten- und Kopfairbags (Curtain-Shield-Airbags) ergänzen die Energie absorbierende Struktur der Tür- und Seitenverkleidungen. Dadurch wird die auf Fahrer und Beifahrer seitlich wirkende Aufprallenergie reduziert.

Aktive Lenkunterstützung (VGRS)
(Variable Gear Ratio Steering)

GS 460 und GS 450h besitzen eine variable Lenkwinkelsteuerung. Das System steuert die Einschlagwinkel der Räder in Abhängigkeit von der Fahrzeuggeschwindigkeit, um so eine bessere Lenkbarkeit und Fahrzeugstabilität in allen Geschwindigkeitsbereichen zu erzielen. Gleichzeitig reduziert das System die vom Fahrer aufzuwendende Lenkkraft bei sehr niedrigen Geschwindigkeiten und ändert allmählich die Stärke der Lenkkraft bei hohen Geschwindigkeiten. Basierend auf Informationen des VSC-Systems, der Fahrgeschwindigkeit und den Informationen der Lenkwinkelsensoren, ermittelt der VGRS-Steuerungscomputer eine ständig optimale Lenkübersetzung für die aktuelle Fahrsituation und gibt sie an das kompakte VGRS-Stellglied in der Lenksäule weiter. Ein spezielles Getriebe und ein Elektromotor stellen hier die gewünschte Übersetzung her. Zusätzlich wird ein Signal an den Stoßdämpfer-ECU weitergeleitet, um Karosseriebewegungen bei Lenkeinschlägen wirkungsvoll zu dämpfen. Die aktive Lenkunterstützung erleichtert das Handling beim Einparken ebenso wie in niedrigen Geschwindigkeitsbereichen. Sie ermöglicht gleichzeitig ein sanftes und stabiles Lenkgefühl in hohen Geschwindigkeitsbereichen sowie im Stadtverkehr oder auf Bergstraßen mit vielen Kurven.

AVS-System
(Adaptive Variable Suspension)

Das AVS-System erfasst fahrdynamische Karosseriebewegungen, deren Ausprägung von der Fahrbahnbeschaffenheit sowie den Fahrmanövern abhängt. Dazu erfassen Sensoren permanent jede Fahrzeugbewegung, woraufhin die Dämpfungskraft der Stoßdämpfer durch eine Computersteuerung individuell eingestellt wird. Bei normaler Fahrt im Stadtverkehr gibt AVS dem Fahrkomfort durch das Wählen einer geringen Dämpfungskraft Vorrang. Bei höheren Geschwindigkeiten, harten Bremsungen, abrupten Lenkbewegungen oder aufgrund der Fahrbahnbeschaffenheit wird ein entsprechend höher angepasstes Dämpfungsniveau gewählt, damit eine stabile Straßenlage gewährleistet ist. Zusätzlich stehen die Betriebsarten „Normal" und „Sport" zur Verfügung. Im Vergleich zur Betriebsart „Normal" verwendet die Betriebsart „Sport" häufiger eine hohe Dämpfungskraft, um dadurch eine noch bessere Dynamik und Stabilität zu erzielen. Das AVS-System stellt ein sicheres, dynamisches Fahrverhalten im Hinblick auf den Fahrkomfort sicher, indem es die Dämpfungskraft in Abhängigkeit von den Fahrmanövern und den Fahrbahnbedingungen steuert.

Benzindirekteinspritzung

Bei der Benzindirekteinspritzung wird der Kraftstoff unter hohem Druck direkt in die Zylinder eingespritzt. Durch den Einsatz eines „Hochdruck-Einspritzventils" zerstäubt der Kraftstoff zu einem feinen Nebel, der eine große, flächenartige Form annimmt. Der mit Hochdruck eingespritzte Kraftstoffnebel breitet sich zudem aus eigener Kraft im Brennraum aus, ohne von der Luftströmung abhängig zu sein. Auf diese Weise erfolgt eine wirkungsvolle Vermischung mit der Ansaugluft und in allen Betriebsbereichen eine optimale Verbrennung. Zusätzlich wird die Ansaugluft durch das Verdampfen des direkt eingespritzten Kraftstoffs gekühlt, wodurch in Verbindung mit dem Dual-VVT-i-System der Füllungsgrad erhöht wird. Dies führt zu einem hohen Drehmomentverlauf bei gleichzeitig geringen Abgasemissionen.

(C) auto-preisliste.de: Dateinutzung ist nur zum privaten Gebrauch gestattet
weitere Veröffentlichung, Übermittlung, Reproduktion oder andere Nutzung dieser Datei ist untersagt bzw. bedarf unserer schriftlichen Zustimmung.

TECHNIKLEXIKON

Archiv: www.auto-preisliste.de

Bluetooth

Einen besonderen Komfort bietet die Bluetooth-Technik. Bluetooth ist ein kabelloses Datenübertragungssystem und steht mittlerweile in vielen modernen Mobiltelefonen und Organizern als Leistungsmerkmal zur Verfügung. Diese Geräte können in wenigen einfachen Schritten bei der Schnittstelle des GS angemeldet werden. Das Telefon braucht nun nicht mehr in eine Aufnahmevorrichtung gesteckt zu werden. Gleichgültig, ob sich das Mobiltelefon gerade in einem Kleidungsstück, einer Tasche oder auch im Kofferraum befindet – die Freisprechanlage des GS nimmt automatisch Kontakt mit dem angemeldeten Mobiltelefon auf, und der Fahrer kann telefonieren, ohne die Hände vom Lenkrad zu nehmen.

Brems-Assistent

Bei einer Gefahrenbremsung tritt nicht jeder Fahrer das Bremspedal maximal durch, wodurch wertvolle Meter Bremsweg verschenkt werden. Der Lexus Brems-Assistent ist Bestandteil des ABS und erkennt eine Notbremsung anhand des abrupten Anstiegs des Bremsdrucks. Daraufhin erhöht die Druckpumpe den Bremsdruck auf den höchstmöglichen Wert. So kann der Bremsweg in Gefahrensituationen deutlich verkürzt werden.

Dual-VVT-i

Die Ein- und Auslassnockenwellen sind nach dem DOHC-Prinzip (doppelte obenliegende Nockenwellen über dem Zylinderkopf) angeordnet. Aufgabe der Nockenwellen ist die Betätigung der Ein- und Auslassventile nach einer vorgegebenen Reihenfolge. Der Antrieb erfolgt mittels Steuerkette, wodurch eine hohe Laufruhe und Verschleißfestigkeit erzielt werden. Zur Verbesserung des Zylinder-Füllungsgrads passt eine intelligente variable Ventilsteuerung (Dual-VVT-i) die Öffnungs- und Schließwinkel der Einlass- wie auch der Auslassventile kontinuierlich den Fahrbedingungen an. Dazu berechnet der Motorsteuerungscomputer die optimalen Ventilsteuerzeiten anhand von Motordrehzahl, Ansaugluftmenge, Drosselklappenstellung und Kühlwassertemperatur. Durch ein Magnetventil steuert der Motorcomputer dann den hydraulischen Druck innerhalb der Nockenwellenversteller, was zu einer relativen Positionsänderung der Nockenwellen zur Kurbelwelle führt. Im Ergebnis gewährleistet das System einen optimalen Füllungsgrad, dadurch einen geringen Verbrauch, eine hohe Ausgangsleistung und niedrige Abgasemissionen.

EBD
(Elektronische Bremskraftverteilung)

Bei einer starken Bremsung werden die Hinterräder infolge der dynamischen Gewichtsverlagerung entlastet, die Vorderräder stärker belastet. Um zu verhindern, dass die Hinterräder vor den Vorderrädern blockieren, verteilt das EBD-System den Bremsdruck bzw. die Bremskraft individuell zwischen den einzelnen Rädern – die Vorderräder werden stärker gebremst als die Hinterräder. Dadurch wird eine nahezu ideale Bremswirkung, besonders bei hohen Geschwindigkeiten und beim Bremsen in Kurven, gewährleistet. Die Fahrzeugstabilität und -kontrolle wird verbessert. Das EBD-System regelt die Anpassung der einzelnen Bremsdrücke bis zum Blockieren der Räder. Danach übernimmt das ABS die weitere Regelung. EBD und ABS bilden somit eine sich ergänzende Einheit.

Heckkamera mit „Parking-Guide“

Das Lexus Video-Einparksystem zeigt den hinteren Umgebungsbereich des Fahrzeuges beim Rückwärtsfahren. Dafür ist in die Heckklappe eine hochwertige Miniaturkamera integriert, deren Aufnahmen im Farbmonitor des Radio- und Navigationsgerätes wiedergegeben werden. Die Bilder auf dem Monitor werden spiegelbildlich dargestellt, sodass das angezeigte Bild dem des Innenrückspiegels entspricht. Zusätzlich ist dieses exklusive Video-Einparksystem mit einer aktiven und computergestützten Führung ausgestattet: Führungslinien auf dem Monitor zeigen beim Rückwärtsfahren exakt an, welcher Lenkeinschlag vom Fahrer gewählt werden muss, um eine bestimmte Parkposition zu erreichen. Das System wird aktiviert, wenn im Fahrbetrieb der Rückwärtsgang eingelegt wird. Daraufhin schaltet der Anzeigemonitor automatisch auf das Video-Einparksystem um. Das System unterstützt die beiden typischen Einparksituationen:
• paralleles Parken: Fahrzeuge werden nebeneinander geparkt;
• serielles Parken: Fahrzeuge werden hintereinander geparkt.
Das Video-Einparksystem ermöglicht dem Fahrer ein einfaches und sicheres rückwärtiges Einparken.

(C) auto-preisliste.de: Dateinutzung ist nur zum privaten Gebrauch gestattet
weitere Veröffentlichung, Übermittlung, Reproduktion oder andere Nutzung dieser Datei ist untersagt bzw. bedarf unserer schriftlichen Zustimmung.

TECHNIKLEXIKON

Archiv: www.auto-preisliste.de

ISOFIX-Kindersitzbefestigung

Das ISOFIX-System dient zur sicheren und komfortablen Befestigung zweier Kindersitze auf der Rücksitzbank. Eine umständliche Befestigung durch den normalen Sicherheitsgurt entfällt. Die Kindersitze werden mithilfe eines leicht bedienbaren Stecksystems mit hochfesten Metallhaltern sicher mit der Karosserie verbunden. Dadurch wird ein Kippen oder Verrutschen der Sitze selbst bei einem Aufprall verhindert und Kindern ein optimaler Schutz geboten.

Lenksäule

Der GS verfügt über eine programmierbare, mikroprozessorgesteuerte Sicherheits-Lenksäule. Damit das Lenkrad stets optimal an die Fahrerbedürfnisse angepasst werden kann, befindet sich im Teleskop- und Schwenkmechanismus ein Motor. Mittels dieses Motors kann das Lenkrad um 15,25° geschwenkt werden. Der Teleskopbereich beträgt 45 mm. Anhand der Signale verschiedener Sensoren sowie des Bedienschalters sendet das Lenksäulen-ECU Steuersignale an den Teleskop- und Schwenkmotor. Hat der Fahrer nun seine optimale Lenkrad- und Sitzposition gewählt, so können diese Positionen gespeichert und jederzeit abgerufen werden. Eine automatische Steuerung sorgt zudem für ein erleichtertes Ein- und Aussteigen. Denn bei ausgeschalteter Zündung stellt diese Steuerung das Lenkrad auf die höchste Schwenkstufe und die am weitesten zusammengeschobene Teleskopposition. Wird das Fahrzeug wieder in Betrieb genommen, so stellt die automatische Steuerung das Lenkrad auf die zuletzt gewählte Position. Selbstverständlich kann die Teleskop- und Schwenkposition jederzeit durch das Betätigen des Steuerschalters verändert werden. Zusätzlich besitzt die Lenksäule eine Aufprallschutzstruktur, wodurch Energie absorbiert wird, indem sich die Lenksäule ab einer gewissen Aufprallkraft zusammenschiebt. Somit wird verhindert, dass Lenksäule und Lenkrad im Falle eines Unfalls in den Innenraum gedrückt werden.

Lexus Park-Assist
(Ultraschall-Parkhilfesystem)

Das Lexus Parkhilfe-Sensorsystem ist ein auf Ultraschall basierendes Abstandsmesssystem, das den Fahrer zusätzlich beim Einparken des Fahrzeugs unterstützt. In die vordere und hintere Stoßstange sind Ultraschallsensoren integriert, die in Abhängigkeit von der Fahrgeschwindigkeit und der gewählten Fahrstufe „R" oder „D" automatisch aktiviert werden. Erfassen ein oder mehrere Sensoren ein Hindernis, wird dies dem Fahrer audiovisuell mitgeteilt. Dazu ist in das Armaturenbrett ein Indikator eingebaut, der anzeigt, welche Sensoren ein Signal erfasst haben. Gleichzeitig legt das System auf Basis des vom Lenkwinkelsensor ermittelten Wertes und des relativen Wertes der VGRS eine Urteilslinie fest und führt eine Berechnung durch. So informiert das System den Fahrer,

- ob dem Hindernis auch bei vollem Lenkeinschlag nicht ausgewichen werden kann,
- ob das Fahrzeug unter Beibehaltung des gegenwärtigen Lenkwinkels auf das Hindernis treffen, bei Veränderung des Lenkwinkels das Hindernis jedoch umfahren würde,
- ob das Fahrzeug unter Beibehaltung des gegenwärtigen Lenkwinkels keinen Kontakt mit dem Hindernis haben würde.

Somit kann der Fahrer den zur Verfügung stehenden Raum zum Rangieren des Fahrzeugs vollständig ausnutzen und vermeidet Beschädigungen an den Stoßstangen und anderen Gegenständen/Fahrzeugen.

Navigations- und Informationsterminal

Einen Beitrag zur Sicherheit wie zum Komfort leistet das Multivisions-DVD-Navigationssystem. Das System verfügt über einen 7"-Farbbildschirm. Die Befehle zur Bedienung können per Touchscreen eingegeben werden. Im Navigationsmodus sorgt darüber hinaus wahlweise eine geteilte Bildschirmdarstellung (Dual Screen Display) für zusätzliche Übersichtlichkeit. Nach einer Zieleingabe ermittelt das Navigationssystem mit den Daten der installierten DVD und des satellitengesteuerten Global Positioning Systems (GPS) europaweit die ideale Route und zeigt diese auf einer Übersichtskarte in wählbaren Maßstäben an. Richtungspfeile und visualisierte Straßendarstellungen sowie akustische Fahrhinweise des Sprachcomputers erleichtern dabei die Routenführung. Als zusätzlicher Service sind im System auch gezielte Informationen über Tankstellen, Hotels, Flughäfen, Krankenhäuser, Parkplätze, Restaurants usw. enthalten.

(C) auto-preisliste.de: Dateinutzung ist nur zum privaten Gebrauch gestattet
weitere Veröffentlichung, Übermittlung, Reproduktion oder andere Nutzung dieser Datei ist untersagt bzw. bedarf unserer schriftlichen Zustimmung.

TECHNIKLEXIKON

Archiv: www.auto-preisliste.de

Optitron-Display

Bei einem Optitron-Display handelt es sich um ein Kombinationsinstrument, das sich durch seine hohe Funktionalität und eine klare Konturierung der Skalen auszeichnet. Dies resultiert in einer sehr guten Ablesbarkeit der Instrumente. Spezielle Leuchtdioden zur Beleuchtung von Zeigern und Skalen, deren Helligkeit einen stärkeren Kontrast bewirkt, sowie eine Abdeckung aus automatisch abblendendem Plexiglas leisten einen weiteren Beitrag zur aktiven Fahrsicherheit bei jeder Lichtsituation.

PCS
(Pre-Crash Safety System)

Über einen Mikrowellen-Radarsensor erkennt das System Hindernisse vor dem Fahrzeug und leitet diese Information an einen Computer weiter. Unter weiterer Berücksichtigung von Fahrgeschwindigkeit, Lenkwinkel und Gierrate errechnet das System alsdann, ob eine kritische Situation unmittelbar bevorsteht. In einem solchen Fall werden automatisch die vorderen Sicherheitsgurte gestrafft, während der Brems-Assistent maximalen Bremsdruck bereitstellt, um maximale Verzögerung zu gewährleisten.

Reifenluftdrucküberwachung

Das Reifendruck-Warnsystem informiert den Fahrer, falls der Druck in einem oder mehreren Reifen so gering ist, dass dies zu Fahrproblemen führen könnte. Dazu messen in jedes Rad eingebaute Reifendrucksensoren permanent den Druck des jeweiligen Reifens und senden das Messergebnis per Funk an die elektronische Kontrolleinheit. Die elektronische Kontrolleinheit vergleicht nun die Messergebnisse mit den Standardwerten und aktiviert die Reifendruck-Warnleuchte, falls der Reifendruck unter den Standardwerten liegt. Sinkt der Reifendruck noch weiter ab, so schaltet die Kontrolleinheit die Warnleuchte auf Blinkbetrieb und lässt zusätzlich einen Summer ertönen. Das System trägt zur aktiven Sicherheit bei, da es frühzeitig über einen etwaigen Druckverlust informiert.

Scheinwerfer mit Gasentladungs-technologie
(Xenon-Licht)

Bei herkömmlichen Halogenlampen wird ein Glühfaden in der Lampe durch elektrischen Strom zum Glühen gebracht. Bei Xenon-HID-Entladelampen (High Intensity Discharge) hingegen erzeugen Elektroden in der gasgefüllten Lampe einen Lichtbogen, wodurch Metallatome in der Lampe Licht abstrahlen. Die so erzeugte Lichtkraft ist mehr als doppelt so hoch und damit intensiver als gängige Halogenlampen und sorgt – insbesondere bei schlechter Witterung – für eine noch bessere Fahrbahnausleuchtung. Damit andere Fahrer nicht geblendet werden, wird das sehr intensive Xenon-Licht durch Parabolreflektoren gezielt abgestrahlt. Zudem werden die Scheinwerfer durch eine automatische Höhen-regulierung sowohl dem Beladungszustand als auch der dynamischen Fahrzeugbewegung angepasst.

Sitzbelüftung

Die Sitzbelüftung in den Vordersitzen besteht im Wesentlichen aus der Sitzheizung sowie zwei Regelgebläsen. Ein Gebläse ist ins Sitzpolster, das andere in die Sitzlehne integriert. Die Belüftung kann in drei Komfortebenen eingestellt werden, indem der Sitzheizungs- und Klimatisierungs-schalter betätigt wird. Daraufhin gelangt kühle oder angewärmte Luft entlang den Polsterrillen in die gesamten Polster, wodurch ein angenehmes und entspanntes Sitzklima erzeugt wird.

Smart-Key-System

Zusätzlich zum mechanischen Zündschlüssel bietet der Lexus GS das Smart-Key-System. Der Smart-Key muss lediglich vom Fahrer mitgeführt werden. Nähert sich der Fahrer dem Fahrzeug, können die Türen durch einfaches Berühren der Außengriffe entriegelt werden. Das System erkennt den autorisierten Schlüssel anhand eines Transponderchips aus einer Entfernung von einigen Metern. Der GS passt automatisch die Sitzposition in Übereinstimmung mit der registrierten Schlüssel-ID auf den jeweiligen Fahrer an. Begibt sich der Fahrer mit dem Smart-Key ins Fahrzeuginnere, wird die Wegfahrsperre aufgehoben und die Zündung zum Start freigegeben. Der Fahrer braucht nicht einmal in die Tasche zu greifen. Verlässt er das Fahrzeug, genügt ein leichtes Drücken auf den Verriegelungsschalter des Außengriffs.

(C) auto-preisliste.de: Dateinutzung ist nur zum privaten Gebrauch gestattet
weitere Veröffentlichung, Übermittlung, Reproduktion oder andere Nutzung dieser Datei ist untersagt bzw. bedarf unserer schriftlichen Zustimmung.

TECHNIKLEXIKON

Archiv: www.auto-preisliste.de

TRC
(Antriebsschlupfregelung)

Das TRC-System (Traction Control) verhindert ein Durchdrehen der Antriebsräder beim schnellen Anfahren oder beim Beschleunigen auf rutschiger oder unbefestigter Fahrbahn. Über Sensoren werden die Raddrehzahlen erfasst und miteinander verglichen. Droht ein Rad durchzudrehen (großer Schlupf), wird das Motordrehmoment reduziert. Gleichzeitig erfolgt an dem jeweiligen Antriebsrad ein Eingriff durch das ABS, um die Raddrehzahl auf einen unkritischen Wert abzusenken. Das TRC-System sorgt so für eine optimale Fahrstabilität beim Anfahren und für sicheres Beschleunigen auf rutschigen Fahrbahnen.

VDIM
(Vehicle Dynamics Integrated Management)

Herkömmliche Fahrdynamik-Steuersysteme wie ABS, TRC, VSC und VGRS berechnen die Fahrzeugbewegungen anhand von Signalen der Giermoment- und Verzögerungssensoren sowie der Geschwindigkeits- und Lenksensoren. Dabei werden entsprechende Systeme separat aktiviert, wenn festgestellt wird, dass das Fahrzeug rutscht, respektive bei Erkennung eines blockierenden Rads. VDIM hingegen ist ein integriertes Fahrzeugdynamik-Management. Es berechnet die Fahrzeugbewegungen ebenfalls anhand von Signalen der Giermoment- und Verzögerungssensoren sowie der Geschwindigkeits- und Lenksensoren. Jedoch wird VDIM bereits dann aktiv, wenn das Fahrzeug vor dem Rutschen ist, respektive noch bevor ein Rad blockiert. Die VDIM-Steuerung beginnt in Abhängigkeit von Änderungen des Fahrzeuggleichgewichts, bevor das Fahrzeug instabil wird. Dies wird erreicht, indem die Fahrdynamiksysteme (ABS und EBD, TRC, VSC, EPS und VGRS) in das VDIM-System nahtlos integriert sind, um dadurch die Bewegungsleistung des Fahrzeugs beim Anfahren, Fahren in Kurven und beim Anhalten zu verbessern. So bietet VDIM auch die Funktion der Lenkungskoordinierung. Verliert das Fahrzeug aufgrund von Schlupf seine Stabilität, beispielsweise beim Bremsen oder Anfahren auf Fahrbahnen mit unterschiedlicher Griffigkeit oder beim Unter- oder Übersteuern in Kurven, so führt VDIM zunächst eine Bremssteuerung durch. Es wird Hydraulikdruck auf die entsprechenden Räder gegeben. Zur gleichen Zeit wird die Lenkunterstützung (EPS) angesprochen und die Lenkungssteuerung über das VGRS-System aktiviert. Der Einschlagwinkel der Vorderräder wird aktiv in eine Richtung gesteuert, die dem auftretenden „Ausbrechmoment" entgegenwirkt. Als Folge davon wird die Fahrleistung auf einem höheren Niveau als früher gehalten, was zu einer verbesserten Fahrzeugstabilität führt.

VSC
(Stabilitätsprogramm)

Das VSC-System (Vehicle Stability Control) sorgt für ein sicheres Kurvenverhalten. Unter sicheren Bedingungen durchfährt ein Fahrzeug Kurven entsprechend der Lenkradstellung. Allerdings kann aufgrund unvorhergesehener Situationen, wie veränderte Fahrbahnbeschaffenheit, zu hohe Geschwindigkeit oder erforderliche Ausweichmanöver, die Fahrstabilität beeinflusst werden, wodurch es zu einem Ausbrechen des Fahrzeugs kommen kann. In einem solchen Fall greift das VSC-System ein. Dabei wird zum einen die Motorleistung gedrosselt, zum anderen wird automatisch Bremskraft zu den entsprechenden Rädern geleitet, um das Fahrzeug zu stabilisieren. Somit verbessert das VSC-System die Fahrstabilität bei Kurvenfahrten.

WIL
(Schleudertrauma-Schutzsystem)

Die ergonomisch gestalteten Vordersitze verfügen über das in die Rückenlehne integrierte WIL-Schutzsystem. Die Energie aufnehmende Struktur der Sitzlehne sorgt dafür, dass bei einem Heckaufprall die Haltung von Oberkörper und Kopf in einer optimalen Position zueinander bestehen bleibt. Dadurch wird das Risiko eines Schleudertraumas stark reduziert.

(C) auto-preisliste.de: Dateinutzung ist nur zum privaten Gebrauch gestattet
weitere Veröffentlichung, Übermittlung, Reproduktion oder andere Nutzung dieser Datei ist untersagt bzw. bedarf unserer schriftlichen Zustimmung.

ABMESSUNGEN

Archiv: www.auto-preisliste.de

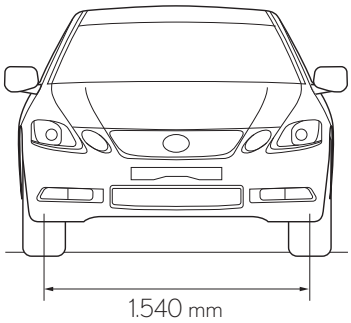

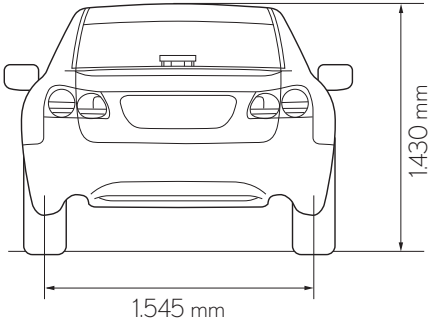

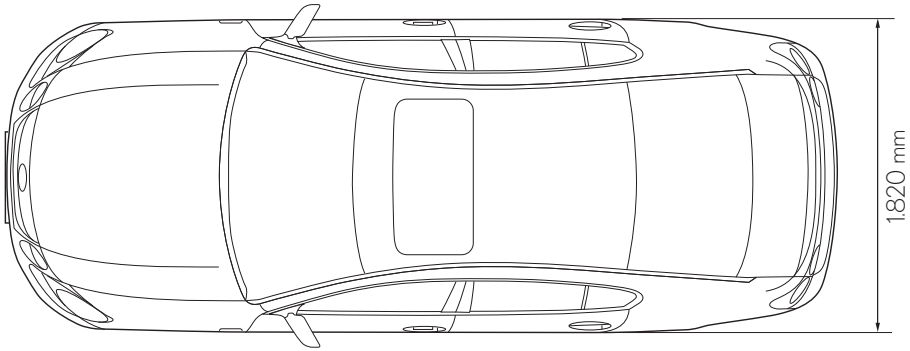

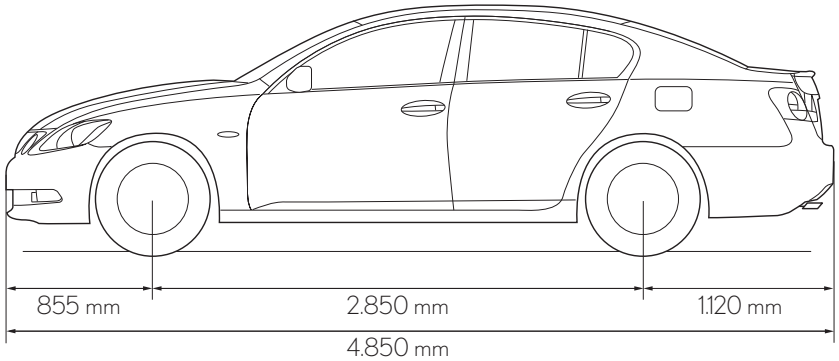

(C) auto-preisliste.de: Dateinutzung ist nur zum privaten Gebrauch gestattet
weitere Veröffentlichung, Übermittlung, Reproduktion oder andere Nutzung dieser Datei ist untersagt bzw. bedarf unserer schriftlichen Zustimmung.

Archiv: www.auto-preisliste.de

FSC
Mix
Produktgruppe aus vorbildlich bewirtschafteten Wäldern und anderen kontrollierten Herkünften
Product group from well-managed forests and other controlled sources
Zert.-Nr. SGS-COC-003971
www.fsc.org
© 1996 Forest Stewardship Council

(C) auto-preisliste.de: Dateinutzung ist nur zum privaten Gebrauch gestattet
weitere Veröffentlichung, Übermittlung, Reproduktion oder andere Nutzung dieser Datei ist untersagt bzw. bedarf unserer schriftlichen Zustimmung.

Archiv: www.auto-preisliste.de

TESTEN SIE DEN LEXUS GS

Der beste Weg, einen Lexus wirklich zu erleben, ist, ihn zu fahren. Um eine Probefahrt mit einem der Lexus GS Modelle zu vereinbaren, rufen Sie einfach gebührenfrei unter 08 00/5 20 21 22 an, buchen Sie unter www.lexus.de oder besuchen Sie eines unserer Lexus Foren.

Die abgebildeten Fahrzeuge enthalten teilweise Sonderausstattungen, die nicht zum Serienumfang gehören. Spezifikationen können von Modell zu Modell und der in ihrem Land lieferbaren Ausstattungen variieren. Änderungen von Konstruktionen und Ausstattungen sowie Irrtümer vorbehalten.

Lexus Financial Services bietet Ihnen eine Auswahl von Finanzprodukten. Bei Ihrem Lexus Forum erhalten Sie eine garantiert individuelle Beratung und passgenaue Finanzierungsangebote.

Auch für Lexus Geschäftskunden bieten wir maßgeschneiderte Lösungen. Rufen Sie uns an: 0 22 34/1 02 21 10 oder informieren Sie sich im Internet: www.lexus-grosskunden.de

Umweltschutz hat bei Lexus oberste Priorität. Über den gesamten Lebenszyklus unserer Automobile – angefangen bei der Entwicklung über die Produktion bis zur Verwertung – setzen wir deshalb alles daran, schädigende Umwelteinflüsse zu vermeiden. Detaillierte Informationen zum Thema Umweltschutz sowie zur Rücknahme von Altfahrzeugen erhalten Sie in Ihrem Lexus Forum.

Weitere Informationen entnehmen Sie bitte unserer Website unter www.lexus.de.

Gedruckt in Europa, November 2008

Artikel-Nr. M16061

LEXUS

(C) auto-preisliste.de: Dateinutzung ist nur zum privaten Gebrauch gestattet
weitere Veröffentlichung, Übermittlung, Reproduktion oder andere Nutzung dieser Datei ist untersagt bzw. bedarf unserer schriftlichen Zustimmung.