Archiv: www.auto-preisliste.de

Boxer

Pritschenwagen

Preise und Ausstattungen
1. November 2005

PEUGEOT

(C) auto-preisliste.de: Dateinutzung ist nur zum privaten Gebrauch gestattet

PEUGEOT Boxer Pritschenwagen

Archiv: www.auto-preisliste.de

Preise

MODELL Typ	Motorisierung		Preise in EURO ohne MwSt.
PRITSCHENWAGEN, MITTLERER RADSTAND			
330 M	2,2 HDi	74 kW / 101 PS	**20.150,–**
PRITSCHENWAGEN, LANGER RADSTAND			
330 L	2,2 HDi	74 kW / 101 PS	**20.400,–**
330 L	2,8 HDi	94 kW / 128 PS	**21.850,–**
330 L	2,8 HDi	**107 kW / 146 PS**	**23.200,–**
350 L	2,2 HDi	74 kW / 101 PS	**21.900,–**
350 L	2,8 HDi	94 kW / 128 PS	**23.350,–**
350 L	2,8 HDi	**107 kW / 146 PS**	**24.700,–**
PRITSCHENWAGEN MIT DOPPELKABINE, LANGER RADSTAND			
330 L	2,2 HDi	74 kW / 101 PS	**22.500,–**
330 L	2,8 HDi	94 kW / 128 PS	**23.950,–**
330 L	2,8 HDi	**107 kW / 146 PS**	**25.300,–**
350 L	2,2 HDi	74 kW / 101 PS	**24.000,–**
350 L	2,8 HDi	94 kW / 128 PS	**25.450,–**
350 L	2,8 HDi	**107 kW / 146 PS**	**26.800,–**

Mit Komfortpaket*:

PRITSCHENWAGEN, MITTLERER RADSTAND			
330 M	2,2 HDi	74 kW / 101 PS	**20.600,–**
PRITSCHENWAGEN, LANGER RADSTAND			
330 L	2,2 HDi	74 kW / 101 PS	**20.850,–**
330 L	2,8 HDi	94 kW / 128 PS	**22.300,–**
330 L	2,8 HDi	**107 kW / 146 PS**	**23.650,–**
350 L	2,2 HDi	74 kW / 101 PS	**22.350,–**
350 L	2,8 HDi	94 kW / 128 PS	**23.800,–**
350 L	2,8 HDi	**107 kW / 146 PS**	**25.150,–**
PRITSCHENWAGEN MIT DOPPELKABINE, LANGER RADSTAND			
330 L	2,2 HDi	74 kW / 101 PS	**22.800,–**
330 L	2,8 HDi	94 kW / 128 PS	**24.250,–**
330 L	2,8 HDi	**107 kW / 146 PS**	**25.600,–**
350 L	2,2 HDi	74 kW / 101 PS	**24.300,–**
350 L	2,8 HDi	94 kW / 128 PS	**25.750,–**
350 L	2,8 HDi	**107 kW / 146 PS**	**27.100,–**

Alle Preise netto zuzüglich 16 % Mehrwertsteuer.

330 = Zulässiges Gesamtgewicht 3300 kg
350 = Zulässiges Gesamtgewicht 3500 kg
M = Radstand mittel (3200 mm)
L = Radstand lang (3700 mm)

*** Komfortpaket: Zentralverriegelung, elektrische Fensterheber, heizbare und elektrisch verstellbare Außenspiegel (bei Doppelkabine keine Zentralverriegelung).**

(C) auto-preisliste.de. Duplizierung ist nur zum privaten Gebrauch gestattet

PEUGEOT Boxer Pritschenwagen

Archiv: www.auto-preisliste.de

Serien- und Sonderausstattung

MODELL	Preise in EURO ohne MwSt.	Pritschenwagen 330 M 330 L	Pritschenwagen 350 L	Pritschenwagen mit Doppelkabine 330 L	Pritschenwagen mit Doppelkabine 350 L
SICHERHEIT					
ABS		●	●	●	●
ASR Antriebsschlupfregelung[2]	150,–	○	○	○	○
Beifahrerairbag, nicht i. V. mit beheizbarem Fahrersitz	280,–	○	○	○	○
Fahrerairbag		●	●	●	●
Pyrotechnische Gurtstraffer vorn (Außenplätze) i. V. mit Fahrerairbag		●	●	●	●
Sicherheitsgurte vorn höhenverstellbar		●	●	●	●
Wegfahrsperre (Transponder)		●	●	●	●
Doppelkabine mit 4 Türen (7 Sitze)		–	–	●	●
AUSSEN- UND KOMFORTAUSSTATTUNG					
Frontscheibe Verbundglas		●	●	●	●
Frontscheibenwischer mit 2 Geschwindigkeiten, Intervallschaltung		●	●	●	●
Leitergestell u. Prallschutz hinter Fahrerhaus		●	●	●	●
Metallic-Lackierung	600,–	○	○	○	○
Nebelscheinwerfer	150,–	○	○	○	○
Nebelschlussleuchte		●	●	●	●
Radzierblenden		●	●	●	●
Rückfahrscheinwerfer		●	●	●	●
Scheinwerferreinigungsanlage	190,– (K)	○	○	○	○
Schmutzfänger vorne	50,–	○	○	○	○
Sonderlackierung	300,–	○	○	○	○
Stärkere Batterie inkl. Lichtmaschine	150,–	○	○	○	○
Tankdeckel abschließbar		●	●	●	●
Verstärkte Federn hinten	130,–	○	○	○	○
Wärmeschutzverglasung		●	●	●	●
INNEN- UND KOMFORTAUSSTATTUNG					
Ablagefächer in den Vordertüren		●	●	●	●
Armlehnen an den Vordertüren		●	●	●	●
Belüftungsdüsen außen, seitlich verstellbar		●	●	●	●
Belüftungsdüse Mitte		●	●	●	●
Belüftungsgebläse mit 4 Stufen		●	●	●	●
Deckenleuchte vorn mit Türkontaktschaltung		●	●	●	●
EG-Fahrtenschreiber	490,–	○	○	○	○
Geschwindigkeitsregelanlage	230,–	○	○	○	○
Geschwindigkeitsregelanlage[3]	870,–	–	○	–	○
Geschwindigkeitsregelanlage[4]	720,–	–	○	–	○
Höhenverstellbares Lenkrad		●	●	●	●
Gummiboden in Fahrerkabine vorn		●	●	●	●
Handschuhfach vorn abschließbar		●	●	●	●
Haltegriff vorn Mitte		●	●	●	●
Innenspiegel abblendbar		●	●	●	●
Klimaanlage*	1.130,–	○	○	○	○
Leuchtweitenregulierung		●	●	●	●
Radio-CD (mit Bedienteil am Lenkrad[1])	400,– (K)	○	○	○	○
Mobilitätspaket (K): Radio-CD + Telefon + Farb-Navigationssystem	1.950,– (K)	○	○	○	○
Servolenkung		●	●	●	●
Sonnenblenden mit Kartentasche		●	●	●	●
Standheizung „Webasto"	1.070,– (K)	○	○	○	○
Umluftschaltung		●	●	●	●
Zigarettenanzünder mit Beleuchtung		●	●	●	●
Zusatzheizung unter dem Fahrersitz	210,–	○	○	○	○
INSTRUMENTE UND BEDIENUNGSELEMENTE					
Digitaluhr		●	●	●	●
Drehzahlmesser		●	●	●	●
Kraftstoffanzeige mit Kontrollleuchte für Kraftstoffreserve		●	●	●	
Kühlmitteltemperaturanzeige		●	●	●	●
Warnleuchte Kondenswasser im Kraftstofffilter (Diesel)		●	●	●	●
Wartungsanzeige		●	●	●	●
SITZE					
Beifahrersitz in Längsrichtung und Lehne in Neigung verstellbar mit Armlehne	ohne Aufpreis	○	○	○	○
Beifahrerdoppelsitzbank mit Dreipunkt-Gurt in der Mitte		●	●	●	●
Fahrersitz beheizbar	170,–	○	○	○	○
Fahrersitz höhenverstellbar mit Mittelarmlehne und Lordosenstütze		●	●	●	●
Fahrersitz in Längsrichtung und Lehne in Neigung verstellbar		●	●	●	●
Kopfstützen für alle Plätze		●	●	●	●
Sitze in Stoff		●	●	●	●

● = Serie, ○ = Option, – = nicht lieferbar

(C) auto-preisliste.de: Datennutzung ist nur zum privaten Gebrauch gestattet

PEUGEOT Boxer Pritschenwagen

Archiv: www.auto-preisliste.de

Technische Daten

MODELL	Pritschenwagen 2,2 HDi 330 M/330 L	Pritschenwagen 2,2 HDi 350 L	Pritschenwagen 2,8 HDi 128 PS / 146 PS 330 L	Pritschenwagen 2,8 HDi 128 PS / 146 PS 350 L
MOTOR				
Bauart	Turbo-Diesel Common-Rail	Turbo-Diesel Common-Rail	Turbo-Diesel Common-Rail	Turbo-Diesel Common-Rail
Einbaulage	vorn quer	vorn quer	vorn quer	vorn quer
Zylinderzahl / Anordnung	4 / Reihe	4 / Reihe	4 / Reihe	4 / Reihe
Hubraum (cm^3)	2179	2179	2800	2800
Bohrung x Hub (mm)	85 x 96	85 x 96	94 x 100	94 x 100
Nennleistung kW (PS)	74 (101)	74 (101)	94 (128) / 107 (146)	94 (128) / 107 (146)
bei 1/min	4000	4000	3600	3600
Maximales Drehmoment (Nm)	250	250	300 / 310	300 / 310
bei 1/min	1900	1900	1800 / 1500	1800 / 1500
FAHRWERK				
Spur vorn (mm)	1720	1720	1720	1720
Spur hinten (mm)	1720	1720	1720	1720
Radstand	3200 / 3700	3700	3700	3700
Radaufhängung vorn	Einzelradaufhängung mit Schraubenfedern			
Radaufhängung hinten	Rohrstarrachse mit Längsblattfeder			
Wendekreis	12,6 / 14,3	14,3	14,3	14,3
Vorderradbremsen	Scheibenbremsen			
Hinterradbremsen	Trommelbremsen	Trommelbremsen	Scheibenbremsen	Scheibenbremsen
	Trommel selbstnachstellend, lastabhängiger Bremskraftregler hinten			
BEREIFUNG				
Reifengröße	205/70 R15	215/75 R16	205/70 R15	215/75 R16
PRITSCHENMASSE				
Länge x Breite x Höhe (mm)	2867 / 3367 x 1932 x 353	3367 x 1932 x 353	3367 x 1932 x 353	3367 x 1932 x 353
Ladefläche (m^2)	5,5 / 6,5	6,5	6,5	6,5
Ladehöhe unbeladen (mm) ca.	1010	1030	1010	1030
MASSE UND GEWICHTE				
Länge x Breite x Höhe (mm)	5181 / 5681 x 2024 x 2125	5681 x 2024 x 2125	5681 x 2024 x 2125	5681 x 2024 x 2125
Zulässiges Gesamtgewicht (kg)	3300	3500	3300	3500
Leergewicht** inkl. 75 kg Fahrergewicht (kg)	1960 / 2000	2050	2025	2075
Nutzlast (kg)	1340 / 1300	1450	1275	1425
Stützlast (kg)	80	80	80	80
Zulässige Achslast vorn (kg)	1750	1850	1750	1850
Zulässige Achslast hinten (kg)	1850	2120	1850	2120
Anhängelast (kg) bei 12 % / 10 %	2000 / 2200	2000 / 2200	2000 / 2200	2000 / 2200
Anhängelast (kg) ungebremst	750	750	750	750
Zulässiges Zuggesamtgewicht (kg)	5300	5500	5300	5500
FAHRLEISTUNGEN (unbeladen)				
Höchstgeschwindigkeit (km/h)	127	127	146	146
KRAFTSTOFF				
Kraftstoffart	Diesel	Diesel	Diesel	Diesel
Tankinhalt (l)	80	80	80	80

1) nicht bei Geschwindigkeitsregelanlage
2) Serie bei 146 PS-Motor
3) inkl. Geschwindigkeitsbegrenzer (90 km/h), EG-Fahrtenschreiber u. ASR (nur für **350**)
4) inkl. Geschwindigkeitsbegrenzer (90 km/h), EG-Fahrtenschreiber (nur für **350** und 146 PS)
*) Kälteklimaanlage – keine Heizleistung
**) Basisgewicht-Abweichung bis 160 kg Mehrgewicht möglich
(K) = nur bei Versionen mit Komfortpaket bestellbar

(C) auto-preisliste.de. Datennutzung ist nur zum privaten Gebrauch gestattet

Archiv: www.auto-preisliste.de

PEUGEOT Boxer Pritschenwagen

Technische Daten

MODELL	Pritschenwagen mit Doppelkabine 2,2 HDi 330 L / 350 L	Pritschenwagen mit Doppelkabine 2,8 HDi 128 PS / 146 PS 330 L	Pritschenwagen mit Doppelkabine 2,8 HDi 128 PS / 146 PS 350 L
MOTOR			
Bauart	Turbo-Diesel Common-Rail	Turbo-Diesel Common-Rail	Turbo-Diesel Common-Rail
Einbaulage	vorn quer	vorn quer	vorn quer
Zylinderzahl / Anordnung	4 / Reihe	4 / Reihe	4 / Reihe
Hubraum (cm^3)	2179	2800	2800
Bohrung x Hub (mm)	85 x 96	94 x 100	94 x 100
Nennleistung kW (PS)	74 (101)	94 (128) / 107 (146)	94 (128) / 107 (146)
bei min^{-1}	4000	3600	3600
Maximales Drehmoment (Nm)	250	300 / 310	300 / 310
bei min^{-1}	1900	1800 / 1500	1800 / 1500
FAHRWERK			
Spur vorn (mm)	1720	1720	1720
Spur hinten (mm)	1720	1720	1720
Radstand	3700	3700	3700
Radaufhängung vorn	Einzelradaufhängung mit Schraubenfedern		
Radaufhängung hinten	Rohrstarrachse mit Längsblattfeder		
Wendekreis	14,3	14,3	14,3
Vorderradbremsen	Scheibenbremsen		
Hinterradbremsen	Trommel-/Scheibenbremsen	Scheibenbremsen	Scheibenbremsen
	Trommel selbstnachstellend, lastabhängiger Bremskraftregler hinten		
BEREIFUNG			
Reifengröße	205/70 R15 / 215/75 R16	205/70 R15	215/75 R16
PRITSCHENMASSE			
Länge x Breite x Höhe (mm)	2517 x 1932 x 353	2517 x 1932 x 353	2517 x 1932 x 353
Ladefläche (m^2)	4,9	4,9	4,9
Ladehöhe unbeladen (mm) ca.	1010 / 1030	1010	1030
MASSE UND GEWICHTE			
Länge x Breite x Höhe (mm)	5716 x 2024 x 2125	5716 x 2024 x 2125	5716 x 2024 x 2125
Zulässiges Gesamtgewicht (kg)	3300 / 3500	3300	3500
Leergewicht** inkl. 75 kg Fahrergewicht (kg)	2105 / 2155	2130	2180
Nutzlast (kg)	1195 / 1345	1165	1320
Stützlast (kg)	80	80	80
Zulässige Achslast vorn (kg)	1750 / 1850	1750	1850
Zulässige Achslast hinten (kg)	1850 / 2120	1850	2120
Anhängelast (kg) bei 12 % / 10 %	2000 / 2000	2000 / 2200	2000 / 2200
Anhängelast (kg) ungebremst	750	750	750
Zulässiges Zuggesamtgewicht (kg)	5300 / 5500	5300	5500
FAHRLEISTUNGEN (unbeladen)			
Höchstgeschwindigkeit (km/h)	138 / 136	148	146
KRAFTSTOFF			
Kraftstoffart	Diesel	Diesel	Diesel
Tankinhalt (l)	80	80	80

**) Basisgewicht, Abweichung bis 160 kg Mehrgewicht möglich

(C) auto-preisliste.de. Datennutzung ist nur zum privaten Gebrauch gestattet

Archiv: www.auto-preisliste.de

Abmessungen

Pritschenwagen mit Fahrerhaus

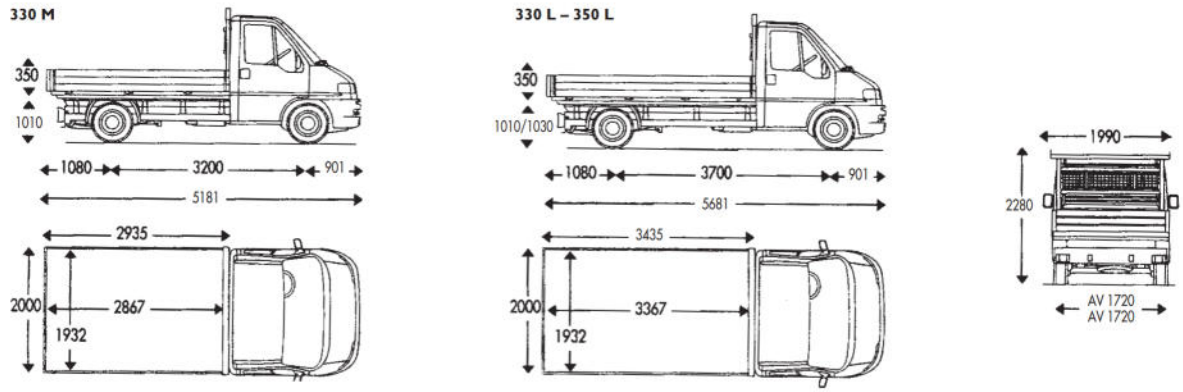

Pritschenwagen mit Doppelkabine

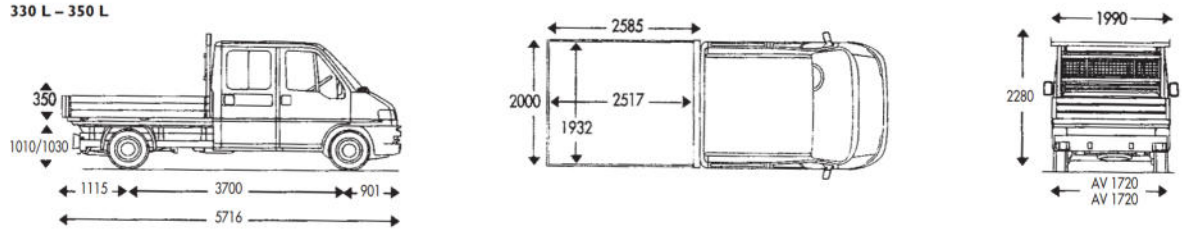

Erweiterte Garantie

	GarantiePlus* Einmalbetrag	oder	GarantiePlus* Abonnement
Inhalt / Umfang	erweiterte Garantie und PEUGEOT Assistance		erweiterte Garantie und PEUGEOT Assistance
Laufzeiten Kilometerbegrenzung	bis 3, 4 oder 5 Jahre nach Garantiebeginn 150.000 km		bis 3, 4 oder 5 Jahre nach Garantiebeginn 150.000 km
Kundenpreise inkl. MwSt.	**Nutzfahrzeuge**		**Nutzfahrzeuge**
	430,00 € 36 Monate insgesamt		**12,50 € pro Monat, 36 Raten**
	610,00 € 48 Monate insgesamt		**14,00 € pro Monat, 48 Raten**
	790,00 € 60 Monate insgesamt		**15,00 € pro Monat, 60 Raten**

* Die näheren Bestimmungen entnehmen Sie bitte den allgemeinen Vertragsbedingungen.
Die gesetzlichen Sachmangelhaftungsansprüche sowie die Herstellergarantie bleiben hiervon unberührt.

Für weitere Informationen bzgl. GarantiePlus / ServicePlus / LeasePlus wenden Sie sich bitte an Ihren PEUGEOT Vertragspartner.

Alle Preise sind unverbindliche Preisempfehlungen der PEUGEOT DEUTSCHLAND GMBH zuzüglich Überführungskosten bis zum Vertragspartner. Mit Erscheinen dieser Preisliste verlieren alle vorhergehenden ihre Gültigkeit. Die Angaben und Abbildungen in dieser Unterlage sind unverbindlich und stellen nur eine annähernde Beschreibung dar. PEUGEOT DEUTSCHLAND behält sich Änderungen des Liefergegenstandes gegenüber dieser Unterlage vor, z. B. im Hinblick auf technische Daten, Konstruktion, Ausstattung und äußeres Erscheinungsbild. Ihr PEUGEOT Vertragspartner informiert Sie gerne über etwaige Änderungen.

Preisgünstige Finanzierung und wirtschaftliches Leasing durch die PEUGEOT BANK, Zweigniederlassung der PSA FINANCE DEUTSCHLAND GMBH.

PEUGEOT DEUTSCHLAND GMBH – 66104 Saarbrücken
Kundenbetreuungscenter: 0 1801-111 999 (zum Ortstarif)
www.peugeot.de

PEUGEOT

Mit Sicherheit mehr Vergnügen

DVM/MPL/PPM/HM/10/10.05/S50752/RE

(C) auto-preisliste.de. Dateinutzung ist nur zum privaten Gebrauch gestattet