Archiv: www.auto-preisliste.de

RS 3

Preisliste
RS 3 Sportback
RS 3 Limousine

Audi Sport

(C) auto-preisliste.de: Dateinutzung ist nur zum privaten Gebrauch gestattet

Archiv: www.auto-preisliste.de

Taktgeber für Performance

Performance is an attitude.

(C) auto-preisliste.de: Dateinutzung ist nur zum privaten Gebrauch gestattet

Archiv: www.auto-preisliste.de

(C) auto-preisliste.de: Dateinutzung ist nur zum privaten Gebrauch gestattet

Archiv: www.auto-preisliste.de

Design folgt Performance

Geschärfte Proportionen,
RS-Designelemente und
ausdrucksstarke Details.

(C) auto-preisliste.de: Dateinutzung ist nur zum privaten Gebrauch gestattet

Archiv: www.auto-preisliste.de

Charakter spüren

Der Audi RS 3 Sportback und die Audi RS 3 Limousine zeigen ihren progressiven Charakter von allen Seiten. Präsenz symbolisiert die Front mit flachem, breitem Audi Singleframe und RS-Wabengitter, flankiert von großen seitlichen Lufteinlässen.

(C) auto-preisliste.de: Dateinutzung ist nur zum privaten Gebrauch gestattet

Archiv: www.auto-preisliste.de

Fokussiert auf das Wesentliche: Fahren

Beim Audi RS 3 sind alle Bedien- und Anzeige-
elemente auf die fahrende Person ausgerichtet.
Eine Schaltzentrale für Performance.

(C) auto-preisliste.de: Dateinutzung ist nur zum privaten Gebrauch gestattet

Archiv: www.auto-preisliste.de

Performance – visualisiert

Mit dem Audi virtual cockpit plus steht ein volldigitales Kombiinstrument zur bedarfsgerechten Anzeige von Informationen zur Verfügung. Das RS-Menü beinhaltet unter anderem eine Leistungs- und Drehmomentanzeige. Zusätzlich zum RS-Sport-Design steht das RS-Performance-Design zur Verfügung.

(C) auto-preisliste.de: Dateinutzung ist nur zum privaten Gebrauch gestattet

Archiv: www.auto-preisliste.de

RS – auf den Punkt gebracht

Mehr Dynamik, mehr Komfort oder RS-spezifisch auf den Punkt gebracht.
Mit dem RS-Dynamikpaket plus* und der Launch Control sowie
der RS-Sportabgasanlage wird Performance zum Erlebnis.
Über Audi drive select lässt sich der Fahrzeugcharakter
durch drei zusätzliche RS-spezifische Fahrmodi anpassen.

* Das RS-Dynamikpaket plus ist nur in Verbindung mit der optionalen RS-Keramikbremsanlage mit Bremssätteln anthrazitgrau glänzend, blau glänzend oder rot glänzend bestellbar.

(C) auto-preisliste.de. Datennutzung ist nur zum privaten Gebrauch gestattet

Archiv: www.auto-preisliste.de

Faszinationsgewinn bei der Kraftverteilung

Der RS-Torque-Splitter verteilt die Antriebskraft bedarfsgerecht und dynamisch zwischen der Vorderachse und den einzelnen Rädern der Hinterachse.

(C) auto-preisliste.de: Dateinutzung ist nur zum privaten Gebrauch gestattet

Archiv: www.auto-preisliste.de

Akzente setzen

Die serienmäßigen RS-Exterieur-Inhalte in Schwarz matt wirken als Kontrast zur Lackierung besonders anziehend. Um noch stärkere Akzente zu setzen, stehen mit den RS-Exterieurumfängen in Schwarz glänzend oder Aluminium zwei attaraktive Optionen zur Auswahl.

(C) auto-preisliste.de: Dateinutzung ist nur zum privaten Gebrauch gestattet

Archiv: www.auto-preisliste.de

Durch und durch RS

Die RS-spezifischen Seitenschweller mit Einlegern in Schwarz glänzend und der RS-spezifische Heckstoßfänger mit RS 3-exklusivem Diffusoreinsatz in Schwarz glänzend verleihen ein prägnantes Erscheinungsbild.

(C) auto-preisliste.de. Dateinutzung ist nur zum privaten Gebrauch gestattet

Archiv: www.auto-preisliste.de

(C) auto-preisliste.de: Dateinutzung ist nur zum privaten Gebrauch gestattet

Archiv: www.auto-preisliste.de

Interieur – dynamisch interpretiert

Das Interieur beeindruckt mit hochwertigen Materialien, einer erstklassigen Verarbeitung und typischen RS-Designmerkmalen. Mit dem optionalen RS-Designpaket plus* und dem RS-spezifischen Audi virtual cockpit plus wird Fahrdynamik sichtbar gemacht.

* Das RS-Designpaket plus ist nur in Verbindung mit Sportsitzen vorn in Leder Feinnappa mit Wabenstepping und RS-Logo bestellbar.

(C) auto-preisliste.de. Dateinutzung ist nur zum privaten Gebrauch gestattet

Archiv: www.auto-preisliste.de

Kraftvolles Heck

Sichtbare Sportlichkeit wird am Heck demonstriert durch den RS-spezifischen Heckstoßfänger mit RS-exklusivem Diffusoreinsatz akzentuiert in Schwarz glänzend. Optional erhältlich: Die RS-Sportabgasanlage mit schwarz glänzenden Endrohrblenden.

(C) auto-preisliste.de: Dateinutzung ist nur zum privaten Gebrauch gestattet

Inhaltsverzeichnis

Archiv: www.auto-preisliste.de

Grundmodell

16 Audi RS 3

Exterieur

19 Lackierungen
20 Dachsysteme
22 Optikpakete
24 Außenspiegel
25 Sommerräder
26 Winterräder
27 Bremssättel
29 Licht
31 Verglasung
32 Abgasanlage
33 Weitere Außenausstattungen

Interieur

35 Designpakete
37 Sitze und Sitzbezüge
38 Dekoreinlagen
39 Bedienelemente
40 Licht
41 Weitere Innenausstattungen

Technik

45 Technikpakete
46 Spiegel
48 Räder
49 Licht
50 Schließsysteme
53 Sitzkomfort
57 Klimatisierung
58 Gepäcksicherungs- und Ablagesysteme
59 Infotainment
63 Kommunikation
67 Assistenzsysteme
74 Fahrwerke und Bremsen
77 Technik und Sicherheit

Anschlussgarantie / Neuwagenabholung

80 Audi Anschlussgarantie
82 Audi Neuwagenabholung

Audi connect

84 Audi connect

93 Abmessungen
94 Technische Daten

(C) auto-preisliste.de: Dateinutzung ist nur zum privaten Gebrauch gestattet

Grundmodell

Archiv: www.auto-preisliste.de

(C) auto-preisliste.de: Dateinutzung ist nur zum privaten Gebrauch gestattet

Archiv: www.auto-preisliste.de

Audi RS 3 Sportback

Antrieb		Zylinder Hubraum in cm³	Leistung maximal in kW (PS)	Drehmoment maximal in Nm	Verbrauch[1] innerorts/außerorts/ kombiniert in l/100 km	CO_2-Emissionen[1] kombiniert in g/km	Effizienzklasse Emissionsnorm	EUR inkl. 19 % MwSt.[2] EUR ohne MwSt.[2] Bestellschlüssel
2.5 TFSI quattro	7-Gang S tronic	5 2.480	294 (400)	500	11,6–11,2 / 7,1–6,7 / 8,8–8,3	201–190	F–E Euro 6d-ISC-FCM	**61.500,–** 51.680,67 8YARWY

Audi RS 3 Limousine

Antrieb		Zylinder Hubraum in cm³	Leistung maximal in kW (PS)	Drehmoment maximal in Nm	Verbrauch[1] innerorts/außerorts/ kombiniert in l/100 km	CO_2-Emissionen[1] kombiniert in g/km	Effizienzklasse Emissionsnorm	EUR inkl. 19 % MwSt.[2] EUR ohne MwSt.[2] Bestellschlüssel
2.5 TFSI quattro	7-Gang S tronic	5 2.480	294 (400)	500	11,6–11,1 / 7,0–6,5 / 8,7–8,2	198–188	E Euro 6d-ISC-FCM	**63.500,–** 53.361,34 8YSRWY

Erläuterungen zu den Fußnoten finden Sie ab Seite 90. Weitere technische Daten finden Sie auf Seite 94.

(C) auto-preisliste.de. Dateinutzung ist nur zum privaten Gebrauch gestattet

Exterieur

Archiv: www.auto-preisliste.de

(C) auto-preisliste.de: Dateinutzung ist nur zum privaten Gebrauch gestattet

Lackierungen

Archiv: www.auto-preisliste.de

	EUR inkl. 19 % MwSt.[2] EUR ohne MwSt.[2]	RS 3 Sportback	RS 3 Limousine
Unilackierung			
N6 ▸ Turboblau	**350,–** 294,12	●	●
7R ▸ Kyalamigrün	**450,–** 378,15	●	●
Metalliclackierung			
8R ▸ Kemoragrau Metallic	ohne Mehrpreis	●	●
2Y ▸ Gletscherweiß Metallic R1 ▸ Pythongelb Metallic 0E ▸ Mythosschwarz Metallic Y1 ▸ Tangorot Metallic	**700,–** 588,24	●	●
Perleffektlackierung			
6Y ▸ Daytonagrau Perleffekt	**700,–** 588,24	●	●
Individuallackierungen Audi exclusive			
Q0	**2.700,–** 2.268,91	●	●

● = als Sonderausstattung lieferbar ○ = Serienausstattung – = kein Angebot. Erläuterungen zu den Fußnoten finden Sie ab Seite 90.

(C) auto-preisliste.de. Dateinutzung ist nur zum privaten Gebrauch gestattet

Archiv: www.auto-preisliste.de

Dachsysteme

		Bestellschlüssel	EUR inkl. 19 % MwSt.[2] EUR ohne MwSt.[2]	RS 3 Sportback	RS 3 Limousine
Panorama-Glasdach	Das Panorama-Glasdach hat extragroße, getönte Glasflächen. Sie verleihen dem Innenraum des Audi RS 3 Sportback und der Audi RS 3 Limousine eine exklusive Atmosphäre und unterstreichen das progressive Design des Interieurs mit einer angenehmen Lichtstimmung. Geöffnet sorgt das Panorama-Glasdach zudem für ein erfrischendes Innenraumklima. Das Panorama-Glasdach überzeugt durch eine komfortable Bedienung. Ausstellen und Öffnen des Glaselements erfolgen elektrisch. Ebenso komfortabel werden die Sonnenrollos betätigt. Von außen kann mit dem Funkschlüssel mittels Komfort-öffnung und -schließung das Panorama-Glasdach mitbedient werden. Geöffnet verbessert das Panorama-Glasdach das Innenraumklima durch effiziente Entlüftung. Ein integrierter Windabweiser reduziert dabei die Windgeräusche. Hinweis: für RS 3 Sportback nicht in Verbindung mit Dachreling bestellbar	3FB	**1.100,–** 924,37	●	●
Dachreling in Schwarz		3S2	**230,–** 193,28	●	–
Dachreling in Aluminium		3S1	**300,–** 252,10	●	–

● = als Sonderausstattung lieferbar ○ = Serienausstattung – = kein Angebot. Erläuterungen zu den Fußnoten finden Sie ab Seite 90.

(C) auto-preisliste.de. Datennutzung ist nur zum privaten Gebrauch gestattet

Archiv: www.auto-preisliste.de

		Bestellschlüssel	**EUR inkl. 19 % MwSt.**[2] EUR ohne MwSt.[2]	**RS 3 Sportback**	**RS 3 Limousine**
Dach in Kontrastfarbe	Dach in Kontrastfarbe Brilliantschwarz	6H4	**400,–** 336,13	–	●

(C) auto-preisliste.de: Dateinutzung ist nur zum privaten Gebrauch gestattet

Optikpakete

Archiv: www.auto-preisliste.de

	Bestellschlüssel	EUR inkl. 19 % MwSt.[2] EUR ohne MwSt.[2]	RS 3 Sportback	RS 3 Limousine
Optikpaket schwarz Schwarz an wirkungsvoller Stelle platziert, um das sportliche Fahrzeugdesign nochmals zu unterstreichen: Die schwarz lackierten Designelemente bilden einen wirkungsvollen Kontrast zur Fahrzeuglackierung. Das Optikpaket schwarz beinhaltet: ▸ Fensterschachtleisten und optional Dachreling in Schwarz glänzend ▸ Blades in den seitlichen Lufteinlässen im Frontstoßfänger, Seitenschweller mit Einleger in Schwarz glänzend und Diffusoreinsatz in Schwarz glänzend ▸ RS-Exterieur-Inhalte in Schwarz matt Frontspoiler in Schwarz mit Rautengitter in Schwarz matt in sportlich-dynamischem Design; vorn mit großflächigen Lufteinlässen in Schwarz; Frontspoilerblade, seitliche Blades und Diffusoreinsatz in Schwarz matt sowie Seitenschwellereinleger in Schwarz Hochglanz Hinweis: Bei Wahl der optionalen Dachreling ist diese immer in Schwarz ausgeführt.			○	○
Optikpaket schwarz plus Optikpaket schwarz mit Audi Ringen vorn und hinten sowie RS 3-Schriftzug im Kühlerschutzgitter und auf der Gepäckraumklappe in Schwarz glänzend	4ZP	**300,–** 252,10	●	●

● = als Sonderausstattung lieferbar ○ = Serienausstattung – = kein Angebot. Erläuterungen zu den Fußnoten finden Sie ab Seite 90.

(C) auto-preisliste.de. Datennutzung ist nur zum privaten Gebrauch gestattet

Archiv: www.auto-preisliste.de

		Bestellschlüssel	**EUR inkl. 19 % MwSt.**[2] EUR ohne MwSt.[2]	**RS 3 Sportback**	**RS 3 Limousine**
Optikpaket Aluminium	▸ Fensterzierleisten in eloxiertem Aluminium ▸ RS-Exterieur-Inhalte in Aluminiumoptik matt mit Wabengitter in Schwarz Hochglanz Frontspoiler in Aluminiumoptik matt mit Wabengitter in Schwarz Hochglanz; in sportlich-dynamischem Design; vorn mit großflächigen Lufteinlässen in Schwarz; Frontspoilerblade, seitliche Blades und Diffusoreinsatz in Aluminiumoptik matt	PAK	**845,–** 710,08	●	●
RS-Exterieur-Inhalte in Schwarz glänzend 	Frontspoiler in Schwarz mit Rautengitter in Schwarz glänzend; in sportlich-dynamischem Design; vorn mit großflächigen Lufteinlässen in Schwarz; Frontspoilerblade, seitliche Blades, Seitenschwellereinleger und Diffusoreinsatz in Schwarz Hochglanz	5L5	**100,–** 84,03	●	●

(C) auto-preisliste.de: Dateinutzung ist nur zum privaten Gebrauch gestattet

Außenspiegel

Archiv: www.auto-preisliste.de

		Bestellschlüssel	EUR inkl. 19 % MwSt.[2] EUR ohne MwSt.[2]	RS 3 Sportback	RS 3 Limousine
Außenspiegelgehäuse in Schwarz				○	○
Außenspiegelgehäuse in Wagenfarbe 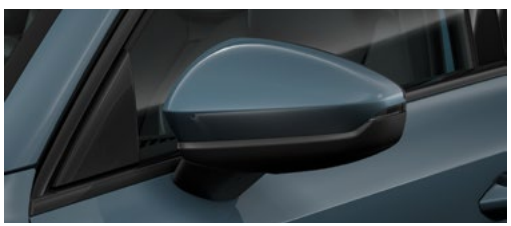		6FA	ohne Mehrpreis	●	●
Außenspiegelgehäuse in Aluminiumoptik		6FC	**105,–** 88,24	●	●
Außenspiegelgehäuse in Carbon	Außenspiegelgehäuse in Carbon setzen markante und hochwertige Akzente.	6FQ	**630,–** 529,41	●	●

(C) auto-preisliste.de: Dateinutzung ist nur zum privaten Gebrauch gestattet

Archiv: www.auto-preisliste.de

Sommerräder

		Bestellschlüssel	EUR inkl. 19 % MwSt.[2] EUR ohne MwSt.[2]	RS 3 Sportback	RS 3 Limousine
	Räder, 10-Y-Speichen, platingrau, glanzgedreht[3] 9,0 J | 8,0 J x 19, Reifen 265/30 | 245/35 R 19 Leichtmetallräder, Größe 9,0 J x 19 vorn und 8,0 J x 19 hinten mit Reifen 265/30 R 19 vorn und 245/35 R 19 hinten			○	○
	Räder, 5-Y-Speichen, schwarz matt 9,0 J | 8,0 J x 19, Reifen 265/30 | 245/35 R 19 Leichtmetallräder, Größe 9,0 J x 19 vorn und 8,0 J x 19 hinten mit Reifen 265/30 R 19 vorn und 245/35 R 19 hinten	52W	**600,–** 504,20	●	●
	Räder, 5-Y-Speichen, schwarz mit Grafikdruck 9,0 J | 8,0 J x 19, Reifen 265/30 | 245/35 R 19 Leichtmetallräder, Größe 9,0 J x 19 vorn und 8,0 J x 19 hinten mit Reifen 265/30 R 19 vorn und 245/35 R 19 hinten	52V	**700,–** 588,24	●	●
Sportreifen P Zero Trofeo R von Pirelli, 265/30 | 245/35 R 19[4]	Mit dem innovativen Ultra-Low-Profil-Reifen mit asymmetrischem Profil kann man die Leistungsfähigkeit des Audi RS 3 Sportback und der Audi RS 3 Limousine auf trockenem Asphalt eindrucksvoll kennenlernen. Denn dort werden seine charakteristischen Eigenschaften spürbar. In anspruchsvollen Fahrsituationen überzeugt der Reifen durch sein hohes Maß an Grip und Spurstabilität. Bei Regen, feuchten Straßenverhältnissen sowie Temperaturen unter 10 °C (50 °F) darf der Reifen nicht eingesetzt werden. Insbesondere sind die technischen Hinweise des Reifenherstellers unbedingt zu beachten! Hinweis: Nur in Verbindung mit Rädern, 5-Y-Speichen, schwarz matt, 9,0 J | 8,0 J x 19, Reifen 265/30 | 245/35 R 19 bestellbar. In Verbindung mit Sportreifen P Zero Trofeo R von Pirelli, 265/30 | 245/35 R 19 ist keine Werksabholung möglich. Abholung nur beim Audi Partner und nur durch den/die Besteller_in.	H0L	**800,–** 672,27	●	●

● = als Sonderausstattung lieferbar ○ = Serienausstattung – = kein Angebot. Erläuterungen zu den Fußnoten finden Sie ab Seite 90. Informationen zur Klassifizierung von Reifenparametern finden Sie auf Seite 92.

(C) auto-preisliste.de. Dateinutzung ist nur zum privaten Gebrauch gestattet

Winterräder

Archiv: www.auto-preisliste.de

		Bestellschlüssel	EUR inkl. 19 % MwSt.[2] EUR ohne MwSt.[2]	RS 3 Sportback	RS 3 Limousine
	Räder, 5-Y-Speichen 8,0 J x 19, Winterreifen 235/35 R 19 Leichtmetallräder, Größe 8,0 J x 19 mit Winterreifen 235/35 R 19; schneekettentauglich	2WE	**2.200,–** 1.848,74	●	●
	Räder, 5-Y-Speichen, schwarz mit Grafikdruck 9,0 J | 8,0 J x 19, Winterreifen 265/30 | 245/35 R 19 Leichtmetallräder, Größe 9,0 J x 19 vorn und 8,0 J x 19 hinten mit Winterreifen 265/30 R 19 vorn und 245/35 R 19 hinten	2WF	**2.500,–** 2.100,84	●	●

● = als Sonderausstattung lieferbar ○ = Serienausstattung – = kein Angebot. Erläuterungen zu den Fußnoten finden Sie ab Seite 90. Informationen zur Klassifizierung von Reifenparametern finden Sie auf Seite 92.

(C) auto-preisliste.de. Datennutzung ist nur zum privaten Gebrauch gestattet

Bremssättel

Archiv: www.auto-preisliste.de

		Bestellschlüssel	EUR inkl. 19 % MwSt.[2] EUR ohne MwSt.[2]	RS 3 Sportback	RS 3 Limousine
RS-Bremsanlage	18-Zoll-Hochleistungsbremsanlage mit diagonaler Aufteilung, Anti-Blockier-System (ABS) mit elektronischer Bremskraftverteilung (EBV), elektromechanischer Bremskraftverstärker (EBKV), elektronischer Stabilisierungskontrolle (ESC) mit Bremsassistent, Tandem-Bremskraftverstärker; Scheibenbremsen vorn in Verbundtechnik, innenbelüftet und gelocht; Bremsscheiben hinten innenbelüftet; Bremssättel schwarz glänzend, lackiert, mit RS-Schriftzug vorn			○	○
Bremssättel rot lackiert	für RS-Bremsanlage, mit RS-Schriftzug vorn	PC2	**300,–** 252,10	●	●
RS-Keramikbremsanlage mit Bremssätteln anthrazitgrau glänzend	19-Zoll-Hochleistungsbremsanlage mit kohlefaserverstärkten Keramikbremsscheiben vorn, mit Bremssätteln vorn in Anthrazitgrau glänzend lackiert, mit Schriftzug „Audi ceramic“	PC6	**4.650,–** 3.907,56	●	●

(C) auto-preisliste.de: Dateinutzung ist nur zum privaten Gebrauch gestattet

Bremssättel

Archiv: www.auto-preisliste.de

		Bestellschlüssel	EUR inkl. 19 % MwSt.[2] EUR ohne MwSt.[2]	RS 3 Sportback	RS 3 Limousine
RS-Keramikbremsanlage mit Bremssätteln blau glänzend	19-Zoll-Hochleistungsbremsanlage mit kohlefaserverstärkten Keramikbremsscheiben vorn, mit Bremssätteln in Blau glänzend lackiert, mit Schriftzug „Audi ceramic“ vorn	PC8	**4.950,–** 4.159,66	●	●
RS-Keramikbremsanlage mit Bremssätteln rot glänzend	19-Zoll-Hochleistungsbremsanlage mit kohlefaserverstärkten Keramikbremsscheiben vorn, mit Bremssätteln vorn rot glänzend lackiert, mit Schriftzug „Audi ceramic“	PC9	**4.950,–** 4.159,66	●	●

● = als Sonderausstattung lieferbar ○ = Serienausstattung – = kein Angebot. Erläuterungen zu den Fußnoten finden Sie ab Seite 90.

(C) auto-preisliste.de. Datennutzung ist nur zum privaten Gebrauch gestattet

Licht

Archiv: www.auto-preisliste.de

	Bestellschlüssel	EUR inkl. 19 % MwSt.[2] EUR ohne MwSt.[2]	RS 3 Sportback	RS 3 Limousine
LED-Scheinwerfer und LED-Heckleuchten mit dynamischem Blinklicht Heck			○	○

LED-Scheinwerfer

Die LED-Scheinwerfer erzeugen eine tageslichtähnliche Ausleuchtung der Fahrbahn und überzeugen durch einen geringen Energieverbrauch, eine hohe Lebensdauer und eine gute Wahrnehmung für andere Verkehrsteilnehmer. Zusätzlich verringert das Allwetterlicht die Eigenblendung bei schlechten Sichtverhältnissen.

Die LED-Scheinwerfer beinhalten folgende Funktionen:

- optisch aufgewertetes Tagfahrlicht
- Abblendlicht
- Fernlicht
- Positionslicht
- Blinklicht
- Abbiegelicht (Ergänzung der seitlichen Ausleuchtung beim Abbiegen)
- Allwetterlicht (zur Verringerung der Eigenblendung bei schlechten Sichtverhältnissen)
- Autobahnlicht (erweiterte Leuchtreichweite bei hohen Geschwindigkeiten)
- statisches Kurvenlicht (Ergänzung der seitlichen Ausleuchtung in engen Kurven)
- Rangierlicht (Ausleuchtung des Rangierbereichs vorn seitlich beim Rückwärtsfahren)
- automatisch-dynamische Leuchtweitenregulierung
- Kreuzungslicht (Ergänzung der seitlichen Ausleuchtung im Kreuzungsbereich in Verbindung mit der optionalen MMI Navigation plus)

LED-Heckleuchten mit dynamischem Blinklicht

Ein entscheidender Vorteil der Heckleuchten in LED-Technologie ist die schnellere Aktivierung, was zu einer früheren Wahrnehmung durch den nachfolgenden Verkehr führt. Über diese Funktionen hinaus überzeugt die Heckleuchte durch den markanten dynamischen und gut wahrnehmbaren Verlauf des Blinklichts: Ein Band von LEDs wird segmentweise im Takt von wenigen Millisekunden nacheinander angesteuert und läuft beim Blinken immer zur Außenseite in Abbiegerichtung.

Die LED-Heckleuchten mit dynamischem Blinklicht umfassen:

- dynamische Blinkleuchten
- Bremsleuchten
- Schlussleuchten
- Heckkennzeichenleuchten
- Rückfahrleuchten in Weiß

(C) auto-preisliste.de: Dateinutzung ist nur zum privaten Gebrauch gestattet

Licht

Archiv: www.auto-preisliste.de

		Bestellschlüssel	EUR inkl. 19 % MwSt.[2] EUR ohne MwSt.[2]	RS 3 Sportback	RS 3 Limousine
Matrix LED-Scheinwerfer, LED-Heckleuchten und Scheinwerfer-Reinigungsanlage[5]	Es können abgedunkelte Matrix LED-Scheinwerfer mit dynamischer Lichtinszenierung und dynamischem Blinklicht mit digitaler Tagfahrlichtsignatur im „checkered flag“-Design gewählt werden. Die abgedunkelten Scheinwerfer sind mit differenzierten Dekorblenden für ein einzigartiges Design ausgestattet. Die Audi Matrix LED-Technologie ermöglicht eine präzise und hoch aufgelöste Ausleuchtung der Straße. Blendeffekte gegenüber entgegenkommenden bzw. vorausfahrenden Fahrzeugen können deutlich reduziert werden. Werden diese vom Kamerasystem erkannt, blendet das System selektiv nur den Bereich des erkannten Fahrzeugs aus, während in den restlichen Segmenten das Fernlicht aktiv bleibt. Das Umschalten zwischen den jeweiligen Lichtverteilungen und die Regelung bei der Vorbeifahrt von Gegenverkehr sind im Scheinwerfer als dynamische Vorgänge sichtbar. Die deutlich verbesserte Ausleuchtung der Fahrbahn erhöht die Sicherheit und den Komfort bei Fahrten in der Dunkelheit. Zur Ausstattung zählen des Weiteren LED-Heckleuchten mit dynamischer Lichtinszenierung und dynamischem Blinklicht. Das dynamische Blinklicht vorn und hinten überzeugt durch den markanten dynamischen und gut wahrnehmbaren Verlauf beim Blinken. Ein Band von LEDs wird segmentweise im Takt von wenigen Millisekunden nacheinander angesteuert und erzeugt optisch eine Lichtbewegung in die jeweilige Abbiegerichtung. Auch im Stand zeigt sich die Einzigartigkeit dieser Technologie durch die neuartige und futuristisch anmutende dynamische RS-spezifische Lichtinszenierung der Coming-Home-/Leaving-Home-Funktion. Die Scheinwerfer-Reinigungsanlage sorgt für mehr Licht auf der Straße, besonders bei ungünstigen Witterungsverhältnissen. Durch eine Reinigung mit Wasser und Hochdruck werden eine bessere Leuchtkraft und eine gute Sicht durch geringe Streuung erzeugt. Die Ausstattung beinhaltet: ▸ Matrix LED-Scheinwerfer mit dynamischer Lichtinszenierung und dynamischem Blinklicht mit digitaler Tagfahrlichtsignatur im „checkered flag“-Design bzw. abgedunkelte Matrix LED-Scheinwerfer mit dynamischer Lichtinszenierung und dynamischem Blinklicht mit digitaler Tagfahrlichtsignatur im „checkered flag“-Design ▸ LED-Heckleuchten mit dynamischer Lichtinszenierung und dynamischem Blinklicht ▸ Scheinwerfer-Reinigungsanlage Detaillierte Informationen zu den einzelnen Ausstattungen können den jeweiligen Einzelbeschreibungen entnommen werden.	PXC	**700,–** 588,24	●	●

● = als Sonderausstattung lieferbar ○ = Serienausstattung – = kein Angebot. Erläuterungen zu den Fußnoten finden Sie ab Seite 90.

(C) auto-preisliste.de. Datennutzung ist nur zum privaten Gebrauch gestattet

Archiv: www.auto-preisliste.de

Verglasung

		Bestellschlüssel	**EUR inkl. 19 % MwSt.**[2] EUR ohne MwSt.[2]	**RS 3 Sportback**	**RS 3 Limousine**
Frontscheibe in Wärmeschutzverglasung		4GF	ohne Mehrpreis	●	●
Frontscheibe in Akustikverglasung	Wärmeschutzverglasung mit verbessertem Akustik-Dämmwert der Frontscheibe			○	○
Heckscheibe, hintere Tür- und Seitenscheiben in Klarglas				○	○
Sonnenschutzverglasung abgedunkelt 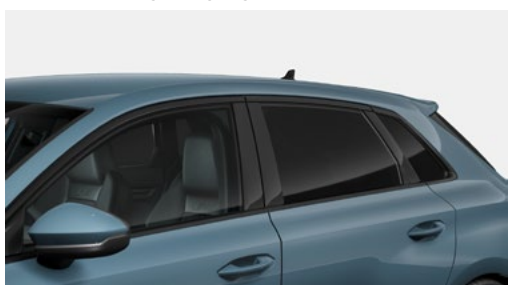	Heckscheibe, Tür- und Seitenscheiben hinten abgedunkelt	QL5	**350,–** 294,12	●	●

(C) auto-preisliste.de: Dateinutzung ist nur zum privaten Gebrauch gestattet

Archiv: www.auto-preisliste.de

Abgasanlage

		Bestellschlüssel	EUR inkl. 19 % MwSt.[2] EUR ohne MwSt.[2]	RS 3 Sportback	RS 3 Limousine
Standardabgasanlage	RS-Abgasanlage, zweiflutig, mit Abgasklappensteuerung und verchromten, ovalen Endrohrblenden			○	○
RS-Sportabgasanlage	für ein gesteigertes Sounderlebnis; zweiflutig, mit Abgasklappensteuerung und schwarz glänzenden, ovalen Endrohrblenden	0P8	**1.000,–** 840,34	●	●

● = als Sonderausstattung lieferbar ○ = Serienausstattung – = kein Angebot. Erläuterungen zu den Fußnoten finden Sie ab Seite 90.

(C) auto-preisliste.de. Datennutzung ist nur zum privaten Gebrauch gestattet

Archiv: www.auto-preisliste.de

Weitere Außenausstattungen

		Bestellschlüssel	**EUR inkl. 19 % MwSt.**[2] EUR ohne MwSt.[2]	**RS 3 Sportback**	**RS 3 Limousine**
Modellbezeichnung	RS 3-Schriftzug im Audi Singleframe und auf der Gepäckraumklappe			○	○
Motorraumabdeckung mit Carbonapplikation	Designabdeckung und -einleger in Carbon glänzend	NM5	**500,–** 420,17	●	●
Dachkantenspoiler in Carbon 	Der Dachkantenspoiler in hochwertigem Carbon setzt einen individuellen optischen Akzent und unterstreicht so den kraftvollen Auftritt des neuen Audi RS 3 Sportback. Er betont zusätzlich das sportliche Design und verleiht dem Heck einen markanten Abschluss.	5J5	**1.650,–** 1.386,55	●	–
Heckklappenspoiler in Carbon 	Der Heckklappenspoiler in hochwertigem Carbon setzt einen individuellen optischen Akzent und unterstreicht so den kraftvollen Auftritt der neuen Audi RS 3 Limousine. Er betont zusätzlich das sportliche Design und verleiht dem Heck einen markanten Abschluss.	5J2	**950,–** 798,32	–	●
Seitenschweller mit Einlegern in Carbon		6EB	**1.200,–** 1.008,40	●	●

(C) auto-preisliste.de: Dateinutzung ist nur zum privaten Gebrauch gestattet

Interieur

Archiv: www.auto-preisliste.de

(C) auto-preisliste.de: Dateinutzung ist nur zum privaten Gebrauch gestattet

Archiv: www.auto-preisliste.de

Designpakete

		Bestellschlüssel	EUR inkl. 19 % MwSt.[2] EUR ohne MwSt.[2]	RS 3 Sportback	RS 3 Limousine
RS-Designpaket rot	Das RS-Designpaket rot verleiht dem Fahrzeuginnenraum des Audi RS 3 Sportback und der Audi RS 3 Limousine durch Details und Kontrastnähte in Expressrot markante Akzente. Sie sind die konsequente Ergänzung zum sportlichen Charakter der Ausstattungselemente in Mikrofaser Dinamica[6]/Kunstleder mono.pur 550-Kombination bzw. Leder Feinnappa bzw. Alcantara[7]. Der Lenkradkranz in Alcantara[7] schwarz besitzt Kontrastnähte und eine 12-Uhr-Markierung[8] in Expressrot. Ein weiterer Blickfang sind die Sicherheitsgurte in Schwarz mit rotem Rand[9]. Abgerundet wird das RS-Designpaket rot durch Fußmatten in Schwarz mit Kontrastnähten in Expressrot sowie RS-Logo vorn. Das RS-Designpaket rot beinhaltet: ▸ Lenkradkranz in Alcantara[7] schwarz mit Kontrastnähten und 12-Uhr-Markierung[8] in Expressrot ▸ Sicherheitsgurte in Schwarz mit rotem Rand[9] ▸ Fußmatten in Schwarz mit Kontrastnähten in Expressrot und RS-Logo vorn	PEF	**700,–** 588,24	●	●
RS-Designpaket rot plus	Das RS-Designpaket rot plus führt die Charakteristik des RS-Designpakets konsequent fort. Plus steht dabei für noch mehr Akzente in Rot. So ergänzen Sitzschultern in Mikrofaser Dinamica[6] expressrot die Sportsitze vorn in Leder Feinnappa mit Kontrastnähten in Rot sowie Wabensteppung und RS-Prägung wirkungsvoll und verleihen dem durch sportliches Ambiente und progressives Design geprägten Fahrzeuginnenraum des Audi RS 3 Sportback und der Audi RS 3 Limousine einen noch dynamischeren Ausdruck. Luftausströmer mit markantem Mittelsteg in Expressrot und Reglern in Schwarz hochglänzend zeigen zudem, dass auch kleine Details große Wirkung haben können. Das RS-Designpaket rot plus beinhaltet: ▸ RS-Designpaket rot ▸ Sitzschultern in Mikrofaser Dinamica[6] expressrot ▸ Mittelsteg der Luftausströmer in Expressrot und Regler in Schwarz hochglänzend ▸ Sportsitze vorn in Leder Feinnappa mit Kontrastnähten in Rot sowie Wabensteppung und RS-Prägung	PEJ	**900,–** 756,30	●	●

● = als Sonderausstattung lieferbar ○ = Serienausstattung – = kein Angebot. Erläuterungen zu den Fußnoten finden Sie ab Seite 90.

(C) auto-preisliste.de. Dateinutzung ist nur zum privaten Gebrauch gestattet

Archiv: www.auto-preisliste.de

Designpakete

	Bestellschlüssel	EUR inkl. 19 % MwSt.[2] EUR ohne MwSt.[2]	RS 3 Sportback	RS 3 Limousine
RS-Designpaket grün Das RS-Designpaket grün verleiht dem Fahrzeuginnenraum des Audi RS 3 Sportback und der Audi RS 3 Limousine durch Details und Kontrastnähte in Micrommatagrün markante Akzente. Sie sind die konsequente Ergänzung zum sportlichen Charakter der Ausstattungselemente in Mikrofaser Dinamica[6]/Kunstleder mono.pur 550-Kombination bzw. Leder Feinnappa bzw. Alcantara[7]. Der Lenkradkranz in Alcantara[7] schwarz besitzt Kontrastnähte und eine 12-Uhr-Markierung[8] in Micrommatagrün. Ein weiterer Blickfang sind die Sicherheitsgurte in Schwarz mit grünem Rand[9]. Abgerundet wird das RS-Designpaket grün durch Fußmatten in Schwarz mit Kontrastnähten in Micrommatagrün sowie RS-Logo vorn. Das RS-Designpaket grün beinhaltet: ▸ Lenkradkranz in Alcantara[7] schwarz mit Kontrastnähten und 12-Uhr-Markierung[8] in Micrommatagrün ▸ Sicherheitsgurte in Schwarz mit grünem Rand[9] ▸ Fußmatten in Schwarz mit Kontrastnähten in Micrommatagrün und RS-Logo vorn	PED	**700,–** 588,24	●	●
RS-Designpaket grün plus Das RS-Designpaket grün plus führt die Charakteristik des RS-Designpakets konsequent fort. Plus steht dabei für noch mehr Akzente in Grün. So ergänzen Sitzschultern in Mikrofaser Dinamica[6] micrommatagrün die Sportsitze vorn in Leder Feinnappa mit Kontrastnähten in Grün sowie Wabensteppung und RS-Prägung wirkungsvoll und verleihen dem durch sportliches Ambiente und progressives Design geprägten Fahrzeuginnenraum des Audi RS 3 Sportback und der Audi RS 3 Limousine einen noch dynamischeren Ausdruck. Luftausströmer mit markantem Mittelsteg in Micrommatagrün und Reglern in Schwarz hochglänzend zeigen zudem, dass auch kleine Details große Wirkung haben können. Das RS-Designpaket grün plus beinhaltet: ▸ RS-Designpaket grün ▸ Sitzschultern in Mikrofaser Dinamica[6] micrommatagrün ▸ Mittelsteg der Luftausströmer in Micrommatagrün und Regler in Schwarz hochglänzend ▸ Sportsitze vorn in Leder Feinnappa mit Kontrastnähten in Grün sowie Wabensteppung und RS-Prägung	PEE	**900,–** 756,30	●	●

● = als Sonderausstattung lieferbar ○ = Serienausstattung – = kein Angebot. Erläuterungen zu den Fußnoten finden Sie ab Seite 90.

(C) auto-preisliste.de. Datennutzung ist nur zum privaten Gebrauch gestattet

Archiv: www.auto-preisliste.de

Sitze und Sitzbezüge

		Bestellschlüssel	**EUR inkl. 19 % MwSt.**[2] EUR ohne MwSt.[2]	**RS 3 Sportback**	**RS 3 Limousine**
Sportsitze vorn	Für die Sportsitze vorn mit RS-Logo in den Lehnen der Vordersitze steht eine Vielzahl manueller Einstellmöglichkeiten für Sitzhöhe, Sitzlängsposition, Lehnen- und Sitzneigung sowie Gurthöhe zur Verfügung. Darüber hinaus bieten die Sportsitze vorn integrierte Kopfstützen der Vordersitze und ausgeprägte Sitzseitenwangen für einen besseren Seitenhalt in den Kurven.			○	○
Mikrofaser Dinamica/Kunstleder mono.pur 550-Kombination mit Rautensteppung und RS-Prägung[6]	Die Sitzbezüge in Mikrofaser Dinamica/Kunstleder mono.pur 550-Kombination mit Kontrastnaht und Rautensteppung sowie RS-Prägung in den Lehnen der Vordersitze sind ein optischer Blickfang. Sitzbezüge Mikrofaser Dinamica/Kunstleder mono.pur 550-Kombination für Sportsitze vorn beinhalten: ▸ Sitzmittelbahn der Vorder- und der beiden äußeren Fondsitze in Mikrofaser Dinamica ▸ Sitzseitenwangen, Kopfstützen, mittleren Sitzplatz im Fond und Mittelarmlehne vorn in Kunstleder mono.pur 550 schwarz ▸ Kontrastnaht und Rautensteppung ▸ RS-Prägung in den Lehnen der Vordersitze			○	○
Leder Feinnappa mit Wabensteppung und RS-Prägung 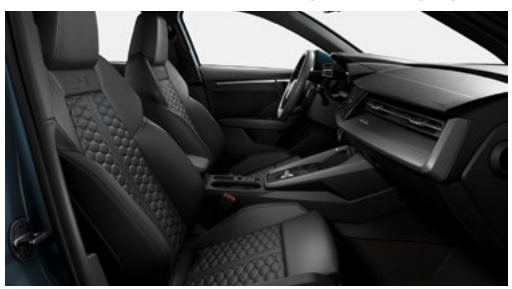	Das chromfrei gegerbte, gedeckte Leder Feinnappa mit Wabensteppung und Kontrastnähten akzentuiert die sportliche Anmutung des Fahrzeuginnenraums. Die komplette Durchfärbung und der Oberflächenschutz vermitteln Hochwertigkeit und sorgen für Langlebigkeit, Pflegeleichtigkeit und Lichtechtheit. Die gering ausgeprägte Lackschicht und die angenehm warme und atmungsaktive Oberfläche betonen den luxuriösen Charakter des Fahrzeuginnenraums. Sitzbezüge in Leder Feinnappa mit Wabensteppung und RS-Prägung: ▸ Sitzmittelbahn, Sitzseitenwangen und Kopfstützen in Leder Feinnappa schwarz ▸ Akzente im Schulterbereich in Mikrofaser Dinamica[6] schwarz (in Verbindung mit RS-Designpaket rot plus bzw. grün in Expressrot bzw. Micrommatagrün) ▸ mit Kontrastnähten in Schwarz, Expressrot und Micrommatagrün ▸ mit Wabensteppung ▸ RS-Prägung in den Lehnen der Vordersitze	N1H	**1.000,–** 840,34	●	●

(C) auto-preisliste.de: Dateinutzung ist nur zum privaten Gebrauch gestattet

Dekoreinlagen

Archiv: www.auto-preisliste.de

		Bestellschlüssel	**EUR inkl. 19 % MwSt.**[2] EUR ohne MwSt.[2]	**RS 3 Sportback**	**RS 3 Limousine**
Dekoreinlage Carbon Atlas Struktur	für Einleger in Instrumententafel; Akzentflächen in Instrumententafel und Mittelkonsole in Seideneffektlack platingrau			○	○
Dekoreinlage und Akzentflächen Carbon Atlas matt	RS-spezifische Dekoreinlage und Akzentflächen Carbon Atlas matt[10] für Einleger und Akzentflächen in der Instrumententafel; Mittelkonsole in Schwarz Hochglanz	5MB	**800,–** 672,27	●	●

● = als Sonderausstattung lieferbar ○ = Serienausstattung – = kein Angebot. Erläuterungen zu den Fußnoten finden Sie ab Seite 90.

(C) auto-preisliste.de. Datennutzung ist nur zum privaten Gebrauch gestattet

Bedienelemente

Archiv: www.auto-preisliste.de

		Bestellschlüssel	EUR inkl. 19 % MwSt.[2] EUR ohne MwSt.[2]	RS 3 Sportback	RS 3 Limousine
Sportkontur-Lederlenkrad 3-Speichen, unten abgeflacht, mit Multifunktion plus und Schaltwippen	Das Sportkontur-Lederlenkrad im 3-Speichen-Design in perforiertem Leder strahlt mit dem RS-Logo ausgeprägte Sportlichkeit aus und liegt gut in der Hand. Höhe und Abstand des Lenkrads sind manuell einstellbar. Zur komfortablen Bedienung der umfangreichen serienmäßigen und optionalen Infotainment-Inhalte ist das Lenkrad mit zwölf Multifunktionstasten ausgestattet. RS-Schaltwippen aus Aluminium ermöglichen das manuelle Wechseln der Fahrstufen. Mit RS-Taste zur direkten Aktivierung der RS-spezifischen Modi in Audi drive select. Hinweis: Nicht in Verbindung mit dem adaptiven Fahrassistenten. In Verbindung mit den Designpaketen auch optional in Alcantara erhältlich. Alcantara ist ein Mikrofaservlies.			○	○
Lederlenkrad 3-Speichen mit Multifunktion plus und Schaltwippen	Das Lederlenkrad im 3-Speichen-Design in perforiertem Leder strahlt mit dem RS-Logo ausgeprägte Sportlichkeit aus und liegt gut in der Hand. Höhe und Abstand des Lenkrads sind manuell einstellbar. Zur komfortablen Bedienung der umfangreichen serienmäßigen und optionalen Infotainment-Inhalte ist das Lenkrad mit zwölf Multifunktionstasten ausgestattet. RS-Schaltwippen aus Aluminium ermöglichen das manuelle Wechseln der Fahrstufen. Mit RS-Taste zur direkten Aktivierung der RS-spezifischen Modi in Audi drive select. Hinweis: In Verbindung mit dem adaptiven Fahrassistenten in spezifischem Lenkraddesign mit Grifferkennung. In Verbindung mit den Designpaketen auch in Alcantara erhältlich. Alcantara ist ein Mikrofaservlies.	1XX	ohne Mehrpreis	●	●
Schalt-/Wählhebelknauf				○	○

(C) auto-preisliste.de: Dateinutzung ist nur zum privaten Gebrauch gestattet

Licht

Archiv: www.auto-preisliste.de

		Bestellschlüssel	**EUR inkl. 19 % MwSt.**[2] EUR ohne MwSt.[2]	**RS 3 Sportback**	**RS 3 Limousine**
Ambiente-Lichtpaket plus	Die Farbwelt im Innenraum des Audi RS 3 kann ganz nach den eigenen Wünschen konfiguriert werden. Die Beleuchtung in LED-Technologie erzeugt ein besonders harmonisches und homogenes Licht. Mit der Ambientebeleuchtung werden Flächen und Kanten durch das Spiel mit Licht und Schatten hervorgehoben. Das Interieurdesign erscheint so in einem völlig neuen Licht. Für die Anpassung stehen fünf vordefinierte Farbprofile zur Verfügung. Zusätzlich können ein interaktives und ein individuelles Farbprofil aktiviert werden. Das interaktive Farbprofil wird durch die jeweiligen Audi drive select-Modi gesteuert. Beim individuellen Farbprofil können 30 Farben ausgewählt werden. Farbliche Anpassungsmöglichkeiten bestehen für: ▸ Einstiegsleuchten auf der Unterseite der Türen hinten (weiß) ▸ Fußraumbeleuchtung hinten ▸ Konturbeleuchtung Applikationsleiste/Dekorleiste (mehrfarbig) Hinweis: nicht in Verbindung mit Dekoreinlage und Akzentflächen Carbon Atlas matt ▸ Ambiente-Türbeleuchtung vorn/hinten (mehrfarbig) ▸ Konturbeleuchtung Türen vorn/hinten (mehrfarbig) ▸ Ablagefach Mittelkonsole (mehrfarbig)			○	○

● = als Sonderausstattung lieferbar ○ = Serienausstattung – = kein Angebot. Erläuterungen zu den Fußnoten finden Sie ab Seite 90.

(C) auto-preisliste.de. Datennutzung ist nur zum privaten Gebrauch gestattet

Archiv: www.auto-preisliste.de

Weitere Innenausstattungen

		Bestellschlüssel	EUR inkl. 19 % MwSt.[2] EUR ohne MwSt.[2]	RS 3 Sportback	RS 3 Limousine
Aluminiumoptik im Interieur	Rahmen Bedientastenleiste Mittelkonsole, Türleisten vorn und hinten, Elemente an Spiegelverstelltasten, Fensterheber-tasten, Bedientasten der Parkbremse und ggf. des Anfahrassistenten in Aluminiumoptik			○	○
Einstiegleisten in den Türausschnitten (beleuchtet)	Einstiegsleisten in den Türausschnitten, beleuchtet, mit RS 3-Schriftzug			○	○
Einstiegs-LED mit RS-Projektion vorn	Einstiegs-LED mit RS-Projektion (Logo) vorn			○	○
Fußmatten vorn und hinten	aus Velours in Schwarz			○	○

(C) auto-preisliste.de: Dateinutzung ist nur zum privaten Gebrauch gestattet

Archiv: www.auto-preisliste.de

Weitere Innenausstattungen

		Bestellschlüssel	EUR inkl. 19 % MwSt.[2] EUR ohne MwSt.[2]	RS 3 Sportback	RS 3 Limousine
Dachhimmel in Stoff schwarz				○	○
Nichtraucherausführung	mit 12-Volt-Steckdose und Ablagefach			○	○
Aschenbecher vorn und Zigarettenanzünder	▸ Zigarettenanzünder ▸ entnehmbarer Aschenbecher mit Deckel	9JD	**30,–** 25,21	●	●
12-Volt-Steckdose im Fond	Hinweis: nicht in Verbindung mit USB-Anschlüssen mit Ladefunktion im Fond			○	○

● = als Sonderausstattung lieferbar ○ = Serienausstattung – = kein Angebot. Erläuterungen zu den Fußnoten finden Sie ab Seite 90.

(C) auto-preisliste.de. Datennutzung ist nur zum privaten Gebrauch gestattet

Archiv: www.auto-preisliste.de

		Bestellschlüssel	**EUR inkl. 19 % MwSt.**[2] EUR ohne MwSt.[2]	**RS 3 Sportback**	**RS 3 Limousine**
USB-Anschlüsse mit Ladefunktion im Fond	2 x USB-C-Anschlüsse zum Aufladen von Geräten (Smartphones, Tablets); maximal 15 Watt Leistung Hinweis: Bei gleichzeitiger Bestellung des Ablage- und Gepäckraumpakets ersetzen die USB-Anschlüsse die 12-V-Bordspannungssteckdose.	7B9	**50,–** 42,02	●	●

(C) auto-preisliste.de: Dateinutzung ist nur zum privaten Gebrauch gestattet

Technik

Archiv: www.auto-preisliste.de

(C) auto-preisliste.de: Dateinutzung ist nur zum privaten Gebrauch gestattet

Technikpakete

Archiv: www.auto-preisliste.de

		Bestellschlüssel	EUR inkl. 19 % MwSt.[2] EUR ohne MwSt.[2]	RS 3 Sportback	RS 3 Limousine
RS-Dynamikpaket plus	Das adaptive Fahrwerk mit Audi drive select inklusive Dämpferregelung (DCC) besitzt eine Tieferlegung um 10 mm gegenüber dem S-Modell. Es ist konsequent RS-spezifisch auf eine gesteigerte Fahrdynamik mit direkterem Fahrbahnkontakt und sportlicherem Handling abgestimmt. Die Anpassung der elektronisch geregelten Dämpfer an unterschiedliche Fahrsituationen, dynamische oder komfortorientierte Ausprägung in der Grundabstimmung ist über Audi drive select möglich. Die Varianz reicht von RS-spezifischem Handling über hervorragende Fahrdynamik bis hin zu sehr gutem Fahrkomfort. Vorn wird eine McPherson-Federbeinachse mit unteren Dreiecksquerlenkern, adaptiven Stoßdämpfern, Schraubenfedern, Hilfsrahmen und Stabilisator eingesetzt. Hinten kommt eine 4-Lenker-Achse mit getrennter Feder-Dämpferanordnung, adaptiven Stoßdämpfern, Schraubenfedern, Hilfsrahmen und Stabilisator zum Einsatz. Audi drive select zeigt sich im Audi RS 3 Sportback und der Audi RS 3 Limousine von seiner ausgeprägt fahrdynamischen Seite – ganz auf Performance ausgerichtet. Neben der Fahrzeugcharakteristik in den Modi auto, comfort, dynamik und, landesabhängig, efficiency[11] für den Alltag können weitere drei RS-spezifische Fahrmodi – RS INDIVIDUAL, RS PERFORMANCE und RS TORQUE REAR – aktiviert werden. Dabei erfolgt beim RS INDIVIDUAL-Modus die Anpassung von Lenkunterstützung, Motorcharakteristik bzw. Schaltkennlinie, Fahrdynamikregelung (ESC), Motorsound, Fahrwerk und quattro mit RS Torque-Splitter. Der Modus RS INDIVIDUAL ermöglicht die Kombination unterschiedlicher Einstellungen der jeweiligen Systeme. Der Modus RS PERFORMANCE ist auf agiles Fahrverhalten ausgelegt und ermöglicht die entsprechende Einstellung von Fahrwerk, Lenkung und Fahrdynamikregelung (ESC). Der Modus RS TORQUE REAR ist die extremste Einstellung für den RS Torque-Splitter, ist nicht konfigurierbar und nur für die Nutzung auf abgesperrten Strecken freigegeben. Die Anhebung der Höchstgeschwindigkeit auf 290 km/h ist elektronisch abgeregelt. Die RS-Keramikbremsanlage ist eine Hochleistungsbremsanlage mit kohlefaserverstärkten 19-Zoll-Keramikbremsscheiben vorn. Sie zeichnet sich durch hervorragende Verzögerungswerte aus. Die Keramikbremsscheiben sind innenbelüftet und gelocht. Für eine verbesserte Wärmeabfuhr beim Bremsen wurden spezielle Kühlkanäle für die Bremsscheibe entwickelt. Keramikbremsscheiben überzeugen zudem durch eine lange Lebensdauer und durch ihr geringes Gewicht. An der Hinterachse kommen Scheibenbremsen aus Stahl zum Einsatz. Zur Betonung des sportlichen Charakters sind die Bremssättel anthrazitgrau, blau oder rot glänzend lackiert und tragen den Schriftzug „Audi ceramic“. Das RS-Dynamikpaket plus beinhaltet: ▸ Adaptives Fahrwerk mit Audi drive select inklusive Dämpferregelung (DCC) und eine Tieferlegung um 10 mm gegenüber dem S-Modell ▸ Anhebung der Höchstgeschwindigkeit auf 290 km/h, elektronisch abgeregelt ▸ RS-Keramikbremsanlage mit Bremssätteln anthrazitgrau glänzend Hinweis: nur bestellbar in Verbindung mit einer optionalen RS-Keramikbremsanlage mit farbig lackierten Bremssätteln (anthrazitgrau glänzend, blau glänzend oder rot glänzend)	PA3	**6.500,–** 5.462,18	●	●

● = als Sonderausstattung lieferbar ○ = Serienausstattung – = kein Angebot. Erläuterungen zu den Fußnoten finden Sie ab Seite 90.

(C) auto-preisliste.de. Dateinutzung ist nur zum privaten Gebrauch gestattet

Spiegel

Archiv: www.auto-preisliste.de

		Bestellschlüssel	EUR inkl. 19 % MwSt.[2] EUR ohne MwSt.[2]	RS 3 Sportback	RS 3 Limousine
Außenspiegel elektrisch einstell- und beheizbar	mit integriertem LED-Blinklicht, Spiegelglas konvex, plan oder asphärisch, inklusive beheizbarer Scheibenwaschdüsen			○	○
Außenspiegel elektrisch einstell-, beheiz- und anklappbar, beidseitig automatisch abblendend	mit integriertem LED-Blinklicht und Bordsteinautomatik für den Beifahreraußenspiegel, Spiegelglas konvex, plan oder asphärisch, inklusive beheizbarer Scheibenwaschdüsen Durch die Bordsteinautomatik klappt der Beifahreraußenspiegel bei eingelegtem Rückwärtsgang nach unten und ermöglicht der fahrenden Person eine bessere Sicht auf die Bordsteinkante. Hinweis: nur in Verbindung mit Innenspiegel automatisch abblendend, rahmenlos (4L6) bestellbar	6XI	**330,–** 277,31	●	●

● = als Sonderausstattung lieferbar ○ = Serienausstattung – = kein Angebot. Erläuterungen zu den Fußnoten finden Sie ab Seite 90.

(C) auto-preisliste.de. Datennutzung ist nur zum privaten Gebrauch gestattet

Archiv: www.auto-preisliste.de

		Bestellschlüssel	**EUR inkl. 19 % MwSt.**[2] EUR ohne MwSt.[2]	**RS 3 Sportback**	**RS 3 Limousine**
Innenspiegel abblendbar				○	○
Innenspiegel automatisch abblendend, rahmenlos	▸ kann die Sicherheit erhöhen, da durch verminderte Blendeffekte die Wahrnehmung des nachkommenden Verkehrs bei Nacht verbessert werden kann ▸ Ein geringerer Blendeffekt bei Nacht kann neben anderen Faktoren dazu beitragen, weitere Fahrzeuge im Innenspiegel schneller und besser zu erkennen. ▸ Verringerte Blendung kann dazu beitragen, einer Ermüdung der Augen vorzubeugen.	4L6	**160,–** 134,45	●	●

(C) auto-preisliste.de: Dateinutzung ist nur zum privaten Gebrauch gestattet

Archiv: www.auto-preisliste.de

Räder

		Bestellschlüssel	EUR inkl. 19 % MwSt.[2] EUR ohne MwSt.[2]	RS 3 Sportback	RS 3 Limousine
Bordwerkzeug				○	○
Bordwerkzeug und Wagenheber		1S1	**25,–** 21,01	●	●
Radschrauben diebstahlhemmend	Die Radschrauben können nur mit dem mitgelieferten Adapter gelöst werden. Der Adapterkopf hat eine an die Radschrauben des Fahrzeugs angepasste Form und kann ausschließlich für diese verwendet werden.	1PE	**25,–** 21,01	●	●
Reifendruck-Kontrollanzeige	optische und akustische Warnung bei Druckverlust an einem oder mehreren Rädern, Anzeige im Audi virtual cockpit plus			○	○
Reifendruck-Kontrollsystem	Das Reifendruck-Kontrollsystem überwacht während der Fahrt den eingestellten Luftdruck und die Temperatur der Laufräder, auch bei werksseitig gelieferten Winterrädern. Luftdrücke und Temperaturen der einzelnen Räder können im Audi virtual cockpit angezeigt werden.	7K3	**200,–** 168,07	●	●
Reifenreparaturset	mit Reifendichtmittel und Kompressor			○	○
Audi Neuwagen-Reifengarantie	Die Audi Neuwagen-Reifengarantie mit 36 Monaten Laufzeit ab Fahrzeugübergabe an den Erstkunden[12] – für alle Audi Modelle. Mit dem Erwerb Ihres neuen Audi durch Kauf, Finanzierung oder Leasing erhalten Sie auf alle ab Werk am Fahrzeug montierten Audi Original Reifen die Audi Neuwagen-Reifengarantie inklusive. Hiervon erfasst sind auch zusätzliche Audi Original Reifen als Teil von Winterkompletträdern (4 Stück), die Sie zusammen mit Ihrem neuen Audi erwerben.	Y4R	ohne Mehrpreis	●	●

● = als Sonderausstattung lieferbar ○ = Serienausstattung – = kein Angebot. Erläuterungen zu den Fußnoten finden Sie ab Seite 90.

(C) auto-preisliste.de. Datennutzung ist nur zum privaten Gebrauch gestattet

Licht

Archiv: www.auto-preisliste.de

		Bestellschlüssel	**EUR inkl. 19 % MwSt.**[2] EUR ohne MwSt.[2]	**RS 3 Sportback**	**RS 3 Limousine**
Scheinwerfer-Reinigungsanlage	Die Scheinwerfer-Reinigungsanlage sorgt für mehr Licht auf der Straße, besonders bei ungünstigen Witterungsverhältnissen. Durch eine Reinigung mit Wasser und Hochdruck werden eine bessere Leuchtkraft und eine gute Sicht durch geringere Streuung erzeugt.			○	○
Licht-/Regensensor				○	○
Fernlichtassistent[5]	Der Fernlichtassistent erkennt im Rahmen der Systemgrenzen selbstständig Scheinwerfer des Gegenverkehrs, Rückleuchten von anderen Verkehrsteilnehmern und Lichtquellen von Ortschaften. Je nach Verkehrssituation wird das Fernlicht automatisch ein- oder ausgeschaltet. Das System verbessert damit die Sicht des Fahrers und sorgt für einen Zugewinn an Komfort.	8G1	**100,–** 84,03	●	●

(C) auto-preisliste.de: Dateinutzung ist nur zum privaten Gebrauch gestattet

Schließsysteme

Archiv: www.auto-preisliste.de

		Bestellschlüssel	EUR inkl. 19 % MwSt.[2] EUR ohne MwSt.[2]	RS 3 Sportback	RS 3 Limousine
Wegfahrsperre elektronisch				○	○
Gepäckraumklappe, manuell				○	○
Komfortöffnung Gepäckraumklappe	Die Gepäckraumklappe wird nach dem Entriegeln elektrisch geöffnet und kann per Tastendruck auch wieder geschlossen werden. Ebenso einfach und bequem wie das Öffnen ist auch das Schließen der Gepäckraumklappe über die Taste an der Innenseite der Gepäckraumklappe, die Taste in der Fahrertür oder die Taste auf dem Fahrzeugschlüssel (in Verbindung mit dem optionalen Komfortschlüssel). Die Zuziehhilfe erleichtert das manuelle Schließen, wenn es erforderlich ist. Bei niedrigen Deckenhöhen kann der Öffnungswinkel der Gepäckraumklappe begrenzt werden. Hinweis: nur in Verbindung mit Komfortschlüssel ohne Safelock (4K5) oder Komfortschlüssel mit Diebstahlwarnanlage (PG3) bestellbar	4E6	**360,–** 302,52	●	–
Kindersicherung elektrisch	elektrische Bedienung	4H5	**15,–** 12,61	●	●
Funkschlüssel ohne Safelock[13]	Der Funkschlüssel mit RS-Emblem dient zur Ent- und Verriegelung der Türen, der Gepäckraum- und der Tankklappe. Das Starten und Abstellen des Motors erfolgen über die Motor-Start-Stop-Taste. Im Funktionsumfang enthalten ist die Komfortschließung/-öffnung der Fenster.			○	○
Komfortschlüssel ohne Safelock[13]	Durch drahtlose Kommunikation kann das Fahrzeug an allen Türen und der Gepäckraumklappe entriegelt werden. Dazu muss der Komfortschlüssel mit RS-Emblem lediglich mitgeführt und nicht aktiv bedient werden. Über die Sensoren an den Türgriffen kann das Fahrzeug wieder verschlossen werden. Das Starten und Abstellen des Motors erfolgen über die Motor-Start-Stop-Taste. In Verbindung mit der optionalen elektrischen Gepäckraumklappe sind ein komfortables Entriegeln und Verschließen der Heckklappe durch eine Fußgeste (Kick-Bewegung) am Heck möglich.	4K5	**430,–** 361,34	●	–

(C) auto-preisliste.de: Dateinutzung ist nur zum privaten Gebrauch gestattet

Archiv: www.auto-preisliste.de

		Bestellschlüssel	**EUR inkl. 19 % MwSt.**[2] EUR ohne MwSt.[2]	**RS 3 Sportback**	**RS 3 Limousine**
Komfortschlüssel mit sensorgesteuerter Gepäckraumentriegelung	Durch drahtlose Kommunikation kann das Fahrzeug an allen Türen und der Gepäckraumklappe entriegelt werden. Dazu muss der Komfortschlüssel lediglich mitgeführt und nicht aktiv bedient werden. Über die Sensoren an den Türgriffen kann das Fahrzeug wieder verschlossen werden. Das Starten und Abstellen des Motors erfolgen über die Motor-Start-Stop-Taste. Ein komfortables Entriegeln der Gepäckraumklappe ist durch eine Fußgeste (Kick-Bewegung) möglich.	PG4	**430,–** 361,34	–	●
Diebstahlwarnanlage	Die Diebstahlwarnanlage dient zur Überwachung von Türen, Front- und Gepäckraumklappe. Das mit den Türschlössern gekoppelte Safelock[13] verhindert ein Öffnen der Türen von innen, sobald das Fahrzeug über den Fahrzeugschlüssel verschlossen worden ist (länderspezifische Verfügbarkeit). Die Diebstahlwarnanlage bietet außerdem: ▸ abschaltbare Innenraumüberwachung auf Ultraschallbasis ▸ Warnung im Falle eines Diebstahls durch Neigungswinkelsensor ▸ akkugestütztes Signalhorn gegen Leitungsmanipulation	PG2	**430,–** 361,34	●	●
Komfortschlüssel in Verbindung mit Diebstahlwarnanlage	Für eine komfortable Entriegelung aller Türen und der Gepäckraumklappe. Dafür müssen Sie den Komfortschlüssel nur bei sich tragen, aber nicht aktiv bedienen. Wenn Sie im Fahrzeug sitzen, sind das Starten und Abstellen des Motors über die Motor-Start-Stop-Taste möglich. Die Diebstahlwarnanlage bietet eine wirksame Überwachung der Fahrzeugtüren, der Front- und Gepäckraumklappe sowie des Innenraums. Das Paket beinhaltet: ▸ Komfortschlüssel mit Safelock[13] (RS 3 Sportback): In Verbindung mit der elektrischen Gepäckraumklappe sind ein komfortables Öffnen und Verschließen der Heckklappe durch eine Fußgeste (Kick-Bewegung) möglich. ▸ Komfortschlüssel mit Safelock[13] (RS 3 Limousine): Ein komfortables Entriegeln der Heckklappe durch eine Fußgeste (Kick-Bewegung) ist möglich. Die Diebstahlwarnanlage beinhaltet: ▸ abschaltbare Innenraumüberwachung auf Ultraschallbasis ▸ Warnung durch Neigungswinkelsensor im Falle eines Diebstahls ▸ akkugestütztes Signalhorn gegen Leitungsmanipulation	PG3	**860,–** 722,69	●	●

● = als Sonderausstattung lieferbar ○ = Serienausstattung – = kein Angebot. Erläuterungen zu den Fußnoten finden Sie ab Seite 90.

(C) auto-preisliste.de. Dateinutzung ist nur zum privaten Gebrauch gestattet

Archiv: www.auto-preisliste.de

Schließsysteme

		Bestellschlüssel	EUR inkl. 19 % MwSt.[2] EUR ohne MwSt.[2]	RS 3 Sportback	RS 3 Limousine
Audi connect Schlüssel[14]	Der Audi connect Schlüssel benötigt ein geeignetes Android-Smartphone[15], das den kontaktlosen Übertragungsstandard Near Field Communication (NFC) unterstützt. Zum Öffnen oder Schließen wird das Smartphone unmittelbar an den Griff der Fahrertür gehalten. Nach dem Öffnen kann das Gerät in der universellen Handyablage im Bereich der Mittelarmlehne vorn abgelegt werden, um den Motor starten zu können. Die Funktionalität des Audi connect Schlüssels ist, abhängig vom Smartphone[15], auch bei schwachem oder leerem Akku des Geräts sichergestellt. Flexible Schlüsselweitergabe. Es können bis zu fünf digitale Fahrzeugschlüssel an weitere Personen einfach und bequem über die myAudi App[11, 16] auf dem Smartphone weitergegeben werden. Somit gehört eine persönliche Übergabe des Fahrzeugschlüssels der Vergangenheit an. Außerdem wird Ihnen für den Fall, dass Sie Ihren Audi schnell an Dritte weitergeben müssen (z. B. bei einem Parkservice), zusätzlich eine NFC-fähige Karte ausgeliefert, die nach Aktivierung dieselben Funktionen bietet wie der Audi connect Schlüssel auf Ihrem kompatiblen Android-Smartphone[15]. Neben einem kompatiblen Gerät[15] benötigen Sie einen aktivierten und verifizierten myAudi Account[17], um den Dienst nutzen zu können. Zudem wird vorausgesetzt, dass Sie Hauptnutzer_in des Fahrzeugs sind, für das Sie einen Audi connect Schlüssel vergeben möchten. Die myAudi Smartphone-App zur Vergabe und Verwaltung der digitalen Fahrzeugschlüssel ist kostenlos erhältlich. Der Audi connect Schlüssel bietet: ▸ bis zu 5 digitale Fahrzeugschlüssel ▸ eine NFC-fähige Schlüsselkarte zur schnellen Weitergabe an Dritte (z. B. Parkservice) Hinweis: für RS 3 Sportback nur in Verbindung mit Komfortschlüssel ohne Safelock (4K5) oder Komfortschlüssel mit Diebstahlwarnanlage (PG3) bestellbar; für RS 3 Limousine nur in Verbindung mit Komfortschlüssel mit sensorgesteuerter Gepäckraumentriegelung (PG4) oder Komfortschlüssel mit Diebstahlwarnanlage (PG3) bestellbar	2F1	**100,–** 84,03	●	●
Garagentoröffner	Die fest in das Bedienkonzept integrierte Steuerungs- und Sendeeinheit ist frei programmierbar. Touchscreen-Felder zur Bedienung können individuell benannt werden. Insgesamt können bis zu sechs verschiedene Systeme gespeichert werden. Die verwendete Funktechnologie gewährleistet Zuverlässigkeit und Sicherheit. Ein externer Zugriff auf das Steuerungssystem über das Internet ist nicht möglich. Bei Annäherung an den gespeicherten Standort erscheint eine entsprechende Benachrichtigung zur Auslösung des Sendevorgangs. Zur Einrichtung des Systems steht eine benutzerfreundlich geführte Programmierunterstützung über das MMI touch mit passenden Bordbuchinformationen zur Verfügung. Durch die feste Integration der universellen Funkfernbedienung müssen keine Handsender mehr mitgeführt werden, da mit dem Garagentoröffner (HomeLink®) das Fahrzeug selbst die Schnittstelle zu Haussystemen wird. Hinweis: Informationen zur Kompatibilität und Programmierung Ihrer bestehenden Systeme erhalten Sie bei Ihrem Audi Partner, über www.homelink.com sowie beim HomeLink®-Support unter der Telefonnummer (0) 0800 046 635 465. Nicht kompatible Systeme können durch die Installation eines Universalempfängers empfangsbereit gemacht werden, welcher über Ihren Audi Partner oder die Home Link ®-Homepage bestellt werden kann.	VC2	**235,–** 197,48	●	●

● = als Sonderausstattung lieferbar ○ = Serienausstattung – = kein Angebot. Erläuterungen zu den Fußnoten finden Sie ab Seite 90.

(C) auto-preisliste.de. Datennutzung ist nur zum privaten Gebrauch gestattet

Sitzkomfort

Archiv: www.auto-preisliste.de

		Bestellschlüssel	**EUR inkl. 19 % MwSt.**[2] EUR ohne MwSt.[2]	**RS 3 Sportback**	**RS 3 Limousine**
Fahrersitz elektrisch einstellbar	mit elektrischer Einstellung von Sitzhöhe, Sitzlängsposition, Sitz- und Lehnenneigung für den Fahrersitz; Beifahrersitz manuell einstellbar Hinweis: nur in Verbindung mit 4-Wege-Lendenwirbelstütze für die Vordersitze (7P1) bestellbar	3PB	**385,–** 323,53	●	●
Vordersitze elektrisch einstellbar	elektrische Einstellung von Sitzhöhe, Sitzlängsposition, Sitz- und Lehnenneigung Hinweis: nur in Verbindung mit 4-Wege-Lendenwirbelstütze für die Vordersitze (7P1) oder Lendenwirbelstütze pneumatisch einstellbar mit Massagefunktion für die Vordersitze (8I6) bestellbar	3L5	**700,–** 588,24	●	●

(C) auto-preisliste.de: Dateinutzung ist nur zum privaten Gebrauch gestattet

Sitzkomfort

Archiv: www.auto-preisliste.de

		Bestellschlüssel	EUR inkl. 19 % MwSt.[2] EUR ohne MwSt.[2]	RS 3 Sportback	RS 3 Limousine
Vordersitze elektrisch einstellbar mit Memory-Funktion für den Fahrersitz und die Außenspiegel	 Die Sitzhöhe, die Sitzlängsposition sowie die Sitz- und Lehnenneigung der Vordersitze lassen sich elektrisch auf die individuellen Bedürfnisse des Fahrers und des Beifahrers einstellen. Die Memory-Funktion für die Fahrerseite bietet zwei Speicherplätze pro persönlichem Nutzerprofil für die elektrisch einstellbaren Vordersitze und die Außenspiegel. Über die Speichertaste können die Einstellungen gespeichert und abgerufen werden. Zusätzlich wird die letzte Sitzposition automatisch im persönlichen Profil gespeichert. Die elektrisch einstell-, beheiz- und anklappbaren Außenspiegel mit Memory-Funktion sind beidseitig automatisch abblendend und besitzen integrierte LED-Blinklichter und beheizbare Scheibenwaschdüsen sowie Bordsteinautomatik für den Beifahreraußenspiegel: dieser klappt bei eingelegtem Rückwärtsgang nach unten und ermöglicht der fahrenden Person eine bessere Sicht auf die Bordsteinkante. Das Paket beinhaltet: ▸ Vordersitze elektrisch einstellbar mit Memory-Funktion ▸ Außenspiegel elektrisch einstell-, beheiz- und anklappbar, beidseitig automatisch abblendend, mit Memory-Funktion Hinweis: nur in Verbindung mit Innenspiegel automatisch abblendend, rahmenlos (4L6) sowie 4-Wege-Lendenwirbelstütze für die Vordersitze (7P1) oder Lendenwirbelstütze, pneumatisch einstellbar, mit Massagefunktion für die Vordersitze (8I6) bestellbar	PV3	**1.200,–** 1.008,40	●	●
4-Wege-Lendenwirbelstütze für die Vordersitze	elektrisch, horizontal und vertikal einstellbar	7P1	**270,–** 226,89	●	●
Lendenwirbelstütze pneumatisch einstellbar mit Massagefunktion für die Vordersitze	Die Lendenwirbelstütze sorgt durch gezieltes Be- und Entlüften von drei Lordose-Blasen je Vordersitz für Unterstützung im Lendenwirbelbereich und ist über eine Lendenwirbelstützetaste am Sitz einstellbar. Die Massagefunktion umfasst drei verschiedene Programme, die zur gezielten Entspannung des Lendenwirbelbereichs entwickelt wurden; diese können in drei Intensitäten eingestellt werden. Die Einstellung der Programme und deren Intensität erfolgen über das MMI touch-Display. Zum Ein- beziehungsweise Ausschalten der Massagefunktion kann die Taste der Lendenwirbelstütze mit integrierter Massagedirekttaste genutzt werden. Ein Massagevorgang dauert circa 10 Minuten. Verfügbare Massageprogramme: ▸ Welle ▸ Stretch ▸ Kneten Hinweis: nur in Verbindung mit Vordersitze elektrisch einstellbar (3L5) oder Vordersitze elektrisch einstellbar mit Memory-Funktion für Fahrersitz und Außenspiegel (PV3) bestellbar	8I6	**450,–** 378,15	●	●

● = als Sonderausstattung lieferbar ○ = Serienausstattung – = kein Angebot. Erläuterungen zu den Fußnoten finden Sie ab Seite 90.

(C) auto-preisliste.de. Datennutzung ist nur zum privaten Gebrauch gestattet

Archiv: www.auto-preisliste.de

		Bestellschlüssel	EUR inkl. 19 % MwSt.[2] EUR ohne MwSt.[2]	RS 3 Sportback	RS 3 Limousine
Kopfstützen vorn				○	○
Kopfstützen hinten (3 Stück)				○	○
Mittelarmlehne vorn	in der Neigung einstellbar, in Längsrichtung verschiebbar			○	○

(C) auto-preisliste.de: Dateinutzung ist nur zum privaten Gebrauch gestattet

Sitzkomfort

Archiv: www.auto-preisliste.de

		Bestellschlüssel	EUR inkl. 19 % MwSt.[2] EUR ohne MwSt.[2]	RS 3 Sportback	RS 3 Limousine
Sitzheizung vorn	Die Sitzheizung beheizt die Sitz- und Lehnenmittelbahn sowie die Sitzseitenwangen der Vordersitze. Über die Direktwahltaste am Klimabedienteil ist die Sitzheizung für Fahrer- und Beifahrersitz individuell dreistufig einstellbar.	4A3	**340,–** 285,71	●	●
Rücksitzlehne, geteilt umklappbar	teilbar im Verhältnis 40 : 20 : 40 oder vollständig umklappbar, mit Mittelarmlehne und Getränkehaltern			○	○

● = als Sonderausstattung lieferbar ○ = Serienausstattung – = kein Angebot. Erläuterungen zu den Fußnoten finden Sie ab Seite 90.

(C) auto-preisliste.de. Datennutzung ist nur zum privaten Gebrauch gestattet

Klimatisierung

Archiv: www.auto-preisliste.de

	Bestellschlüssel	EUR inkl. 19 % MwSt.[2] EUR ohne MwSt.[2]	RS 3 Sportback	RS 3 Limousine
2-Zonen-Komfortklimaautomatik Regelt elektronisch die Lufttemperatur, -menge und -verteilung. Eine Zusatzfunktion ist die sonnenstandsabhängige Regelung. Die Temperaturverteilung für die Fahrer- und Beifahrerseite kann getrennt eingestellt werden. Die Klimatisierung des Fondraums erfolgt über die Luftausströmer in der Mittelkonsole hinten. Bei Aktivierung der separaten Defrostertaste wird die klimatisierte Luft direkt an Windschutz- und Seitenscheiben geleitet, um dort Kondenswasserbeschlag sowie Vereisung besser zu entfernen und dadurch für verbesserte Sichtverhältnisse zu sorgen. Die 2-Zonen-Komfortklimaautomatik besitzt einen kombinierten staub- und geruchsabscheidenden Innenraumfilter, der für eine geringere Belastung des Fahrzeuginnenraums mit Staubpartikeln, Gerüchen und Allergenen sorgt.			○	○
3-Zonen-Komfortklimaautomatik Regelt elektronisch die Lufttemperatur, -menge und -verteilung. Eine Zusatzfunktion ist die sonnenstandsabhängige Regelung. Die Temperaturverteilung für die Fahrer- und Beifahrerseite und den Fond kann getrennt eingestellt werden. Bei Aktivierung der separaten Defrostertaste wird die klimatisierte Luft direkt an Windschutz- und Seitenscheiben geleitet, um dort Kondenswasserbeschlag sowie Vereisung besser zu entfernen und dadurch für verbesserte Sichtverhältnisse zu sorgen. Die 3-Zonen-Komfortklimaautomatik besitzt eine automatische Umluftregelung in Kombination mit einem staub- und geruchsabscheidenden Innenraumfilter. Dieser sorgt für eine geringere Belastung des Fahrzeuginnenraums mit Staubpartikeln, Gerüchen und Allergenen.	KH5	**300,–** 252,10	●	●

(C) auto-preisliste.de: Dateinutzung ist nur zum privaten Gebrauch gestattet

Archiv: www.auto-preisliste.de

Gepäcksicherungs- und Ablagesysteme

	Bestellschlüssel	EUR inkl. 19 % MwSt.[2] EUR ohne MwSt.[2]	RS 3 Sportback	RS 3 Limousine
Ablage- und Gepäckraumpaket			○	○

- Handschuhfach abschließbar
- Ablagefach Fahrerseite
- Ablagenetz an der Rückseite der Vordersitzlehnen
- Komfort-Cupholder
- 12-Volt-Steckdose Kofferraum
- Gepäckraumnetz
- 2. Gepäckraumleuchte links in LED (nur für RS 3 Sportback)

Hinweis: Ohne USB-Ladeschnittstellen (muss separat bestellt werden). Bei Bestellung von USB-Anschlüssen mit Ladefunktion im Fond entfällt die 12-V-Steckdose.

● = als Sonderausstattung lieferbar ○ = Serienausstattung – = kein Angebot. Erläuterungen zu den Fußnoten finden Sie ab Seite 90.

(C) auto-preisliste.de. Datennutzung ist nur zum privaten Gebrauch gestattet

Archiv: www.auto-preisliste.de

Infotainment

		Bestellschlüssel	EUR inkl. 19 % MwSt.[2] EUR ohne MwSt.[2]	RS 3 Sportback	RS 3 Limousine
Audi virtual cockpit plus mit zusätzlichem RS-Layout	Mit dem Audi virtual cockpit plus steht ein innovatives, volldigitales Kombiinstrument zur flexiblen und bedarfsgerechten Anzeige von Informationen mit den Darstellungsoptionen „RS Sport“, „RS Runway“ und „RS Performance“ zur Verfügung. Das 12,3-Zoll-Display hat eine Auflösung in Full-HD-Qualität. Angezeigt werden können entsprechend den Fahrerbedürfnissen Geschwindigkeit, Drehzahl, Kartendarstellung, Audi connect-Dienste[18], Radio- und Media-Informationen und vieles mehr. Das RS-Menü beinhaltet eine Leistungs- und Drehmomentanzeige sowie Anzeigen für G-Meter, Beschleunigungsmessung, Laptimer und Reifendruck-Kontrollsystem. Zusätzlich zum RS-Sport-Design mit zwei Rundinstrumenten gibt es das RS-Performance-Design mit mittiger Drehzahl- und Schaltblitzanzeige. Des Weiteren steht neben den beiden Audi virtual cockpit-Layouts „RS Sport“ und „RS Performance“ die zusätzliche grafische Darstellungsoption „RS Runway“ zur Verfügung. Mit der VIEW-Taste im Multifunktionslenkrad kann intuitiv und zügig zwischen unterschiedlich großen Darstellungen der Rundinstrumente gewechselt werden. Die Anzeige mit kleinen Instrumenten ermöglicht große, anschauliche Grafiken des Bordcomputers und der MMI-Inhalte, während in der klassischen Ansicht große Drehzahl- und Geschwindigkeitsanzeigen dargestellt werden. Das Audi virtual cockpit plus mit zusätzlichem RS-Layout beinhaltet: ▸ Darstellungsoption „RS Sport“, „RS Runway“ und „RS Performance“ ▸ RS-Menü mit Leistungs- und Drehmomentanzeige sowie Anzeigen für G-Meter, Beschleunigungsmessung, Laptimer und Reifendruck-Kontrollsystem ▸ Bedienung über die VIEW-Taste des Multifunktionslenkrads ▸ Konfiguration von Bordcomputerwerten im Drehzahlmesser ▸ Darstellung der Navigationskarte als 3D-Geländemodell auf dem hochauflösenden 12,3-Zoll-Full-HD-Farbdisplay ▸ permanente Anzeige von Navigationsinformationen im Bereich des Tachos bei aktiver Routenführung ▸ Pausenempfehlung	7J3		○	○
Vorbereitung für Head-up-Display[19] 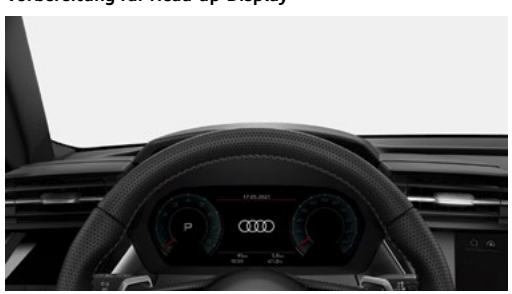	Mit der Vorbereitung für das Head-up-Display kann auf Wunsch ein vollwertiges Head-up-Display über den Audi Partner nachgerüstet werden. Hinweis: nicht in Verbindung mit Frontscheibe in Akustikverglasung (4GH) bestellbar	KS4	**190,–** 159,66	●	●

(C) auto-preisliste.de: Dateinutzung ist nur zum privaten Gebrauch gestattet

Infotainment

Archiv: www.auto-preisliste.de

		Bestellschlüssel	EUR inkl. 19 % MwSt.[2] EUR ohne MwSt.[2]	RS 3 Sportback	RS 3 Limousine
Head-up-Display[19]	Auf Wunsch werden die Geschwindigkeit und weitere fahrerrelevante Informationen aus optional erhältlichen Ausstattungen wie Assistenzsystemen und Navigation sowie Warnhinweise in den direkten Sichtbereich des Fahrers projiziert. Auf Wunsch ist beim Audi RS 3 Sportback und der Audi RS 3 Limousine zusätzlich die RS-spezifische Anzeige entsprechend den Fahrerbedürfnissen wie Schaltblitz, Rundenzeit, Ganganzeige, Geschwindigkeit und Öltemperatur möglich. Die Blickabwendung von der Fahrbahn wird dadurch reduziert. Die mehrfarbige Anzeige ermöglicht eine kontraststarke Darstellung. Die Projektionsfläche des dezent in die Instrumententafel integrierten Head-up-Displays ist in der Höhe und Helligkeit einstellbar. Hinweis: nicht in Verbindung mit Frontscheibe in Akustikverglasung (4GH) bestellbar	KS1	**800,–** 672,27	●	●
MMI Radio plus 	Infotainment-Genuss für unterwegs. Das MMI Radio plus bietet Radioempfang mit hoher Empfangsqualität, eine Bluetooth-Schnittstelle[20] zur Anbindung eines Mobiltelefons sowie USB-Anschluss mit Daten- und Ladefunktion. Das hochauflösende Farbdisplay überzeugt durch die Darstellung der Menüs und Informationen. Der maximale Verzicht auf klassische Tasten sorgt für einen reduzierten und aufgeräumten optischen Eindruck. Das MMI Radio plus beinhaltet: ▸ hochauflösendes 10,1-Zoll-Farbdisplay (1.540 x 720) inkl. MMI touch-Bedienung ▸ digitales Kombiinstrument mit 10,25-Zoll-Farbdisplay ▸ Audi music interface mit 2 USB-C-Anschlüssen, jeweils mit Daten- und Ladefunktion ▸ Bluetooth-Schnittstelle[20] (Freisprechen und Audiostreaming) ▸ Passivlautsprecher mit 4 Lautsprechern vorn und 2 hinten (80 Watt) ▸ AM-/FM-Phasendiversity ▸ digitalen Radioempfang DAB+ ▸ geschwindigkeitsabhängige Lautstärkeanpassung ▸ Sprachdialogsystem mit natürlicher Sprachlichkeit zur Steuerung von Infotainment- und Fahrzeugfunktionen ▸ WLAN-Hardware ▸ Teaserphasen für ausgewählte Inhalte von Functions on Demand			○	○

● = als Sonderausstattung lieferbar ○ = Serienausstattung – = kein Angebot. Erläuterungen zu den Fußnoten finden Sie ab Seite 90.

(C) auto-preisliste.de. Datennutzung ist nur zum privaten Gebrauch gestattet

Archiv: www.auto-preisliste.de

		Bestellschlüssel	**EUR inkl. 19 % MwSt.**[2] EUR ohne MwSt.[2]	**RS 3 Sportback**	**RS 3 Limousine**
MMI Navigation plus mit MMI touch	Navigieren, Kommunizieren, Informieren oder das umfangreiche Infotainment-Angebot genießen: Die MMI Navigation plus mit MMI touch fasziniert mit ihrem Bedienkonzept und der brillanten Darstellung auf einem hochauflösenden Farbdisplay, dem Audi virtual cockpit oder dem optionalen großflächigen Head-up-Display[19]. Ebenso begeisternd ist die Bedienung mittels Touchdisplay, Sprachbedienung mit natürlichsprachlicher Interaktion[21] oder einer verbesserten Schriftzeichenerkennung. Zusätzliche Funktionen zum MMI Radio plus mit MMI touch: ▸ Navigationssystem[22] auf dem hochauflösenden 10,1 Zoll großen MMI touch-Farbdisplay (1.540 x 720) ▸ Audi virtual cockpit mit 10,25-Zoll-Farbdisplay inklusive Anzeige der Navigationskarte und Routenführung ▸ Kartenupdate online[23]: Download aktueller Navigationsdaten ▸ 3D-Kartendarstellung mit Anzeige vieler Sehenswürdigkeiten und Stadtmodelle ▸ Effizienzassistent[5]: unterstützt beim vorausschauenden und somit kraftstoffsparenden Fahren. Der Effizienzassistent[5] gibt Hinweise im Audi virtual cockpit und im optionalen Head-up-Display[19]. ▸ Online-Verkehrsinformationen ▸ MMI-Suche: Freitextsuche mit intelligenten Zielvorschlägen bereits während der Eingabe ▸ MMI touch zur schnellen, intuitiven Bedienung, z. B. Zieleingabe per Handschrifterkennung sowie freies Bewegen und Zoomen in der Karte ▸ einfache Bedienung des Infotainments über natürlichsprachliche Interaktion[21] ▸ detaillierte Routeninformationen: Kartenvorschau, Wahl aus Alternativrouten, POIs, Spurempfehlungen, Autobahnausfahrten, Kreuzungsdetailkarten u. v. m. ▸ Nutzung von Navigationsdaten für vorausschauendes und effizientes Fahren, z. B. Tempolimits und Steigungen ▸ gesamtes Portfolio Audi connect Navigation & Infotainment[18]	7UG	**1.790,–** 1.504,20	●	●
Digitaler Radioempfang	Zusätzlich zum analogen Senderangebot wird der Empfang von digital ausgestrahlten Radiosendern[24] nach DAB-Standard angeboten. Ein zweiter DAB-Tuner mit zweiter DAB-Antenne sucht permanent nach alternativen Empfangsfrequenzen des eingestellten Senders, während die Senderliste gleichzeitig aktualisiert wird. Im MMI touch-Display werden programmbegleitende Informationen[25], wie z. B. Interpret_in oder Titel, sowie Zusatzinformationen in Form einer Slideshow (z. B. Cover oder Wetter) angezeigt.			○	○
6 Lautsprecher (passiv)				○	○

(C) auto-preisliste.de: Dateinutzung ist nur zum privaten Gebrauch gestattet

Archiv: www.auto-preisliste.de

Infotainment

		Bestellschlüssel	EUR inkl. 19 % MwSt.[2] EUR ohne MwSt.[2]	RS 3 Sportback	RS 3 Limousine
Audi Soundsystem	zehn Lautsprecher inklusive Centerspeaker und Subwoofer, 6-Kanal-Verstärker mit einer Gesamtleistung von 180 Watt	9VD	**290,–** 243,70	●	●
Bang & Olufsen Premium Soundsystem mit 3D-Klang	Beim Bang & Olufsen Premium Soundsystem mit 3D-Klang erfolgt die Surround-Sound-Wiedergabe durch 15 Hochleistungslautsprecher inklusive Subwoofer. Der 16-Kanal-Verstärker besitzt eine Gesamtleistung von 680 Watt. Durch den virtuellen 3D-Klangeffekt entsteht ein intensives Sounderlebnis. Dieses Soundfeature wird durch vier Lautsprecher in der Instrumententafel, zwei Lautsprecher in der C-Säule und durch die Fraunhofer-Technologie Symphoria erzeugt. Die exklusiven Lautsprecherabdeckungen mit Aluminiumapplikationen sorgen für ein vollendetes Designerlebnis. Im Vergleich zu herkömmlicher Stereo-Wiedergabe wird mit diesem Konzept durch Reflexionen an der Windschutzscheibe ein Rundumklang erzeugt, der ein stärkeres räumliches Gefühl vermittelt. Dank intelligenter Signalverarbeitung genießen alle Insassen ein auf ihren Sitzplatz abgestimmtes Klangerlebnis. Symphoria ergänzt diejenigen Dimensionen, die für ein natürliches Klangbild sowie einen ausgewogenen Raumklang unverzichtbar sind: Weite, Tiefe und Höhe bewirken ein bisher unbekanntes Gefühl von Räumlichkeit im Fahrzeug. Der Fahrzeuginnenraum wirkt akustisch größer und die Musik kann sich in ihrer ursprünglichsten Form entfalten. Dabei sind die Wiedergabe zu jeder Zeit authentisch und die Effektstärke immer passgenau zum Audiomaterial. Das Klangbild wird entsprechend den per Mikrofon ermittelten Fahr- und Hintergrundgeräuschen permanent angepasst.	9VS	**790,–** 663,87	●	●

● = als Sonderausstattung lieferbar ○ = Serienausstattung – = kein Angebot. Erläuterungen zu den Fußnoten finden Sie ab Seite 90.

(C) auto-preisliste.de. Datennutzung ist nur zum privaten Gebrauch gestattet

Archiv: www.auto-preisliste.de

Kommunikation

		Bestellschlüssel	**EUR inkl. 19 % MwSt.**[2] EUR ohne MwSt.[2]	**RS 3 Sportback**	**RS 3 Limousine**
Bluetooth-Schnittstelle[20]	Das Smartphone kann mittels Bluetooth mit dem Fahrzeug verbunden werden, um über das Fahrzeug Musik abzuspielen oder Telefonate zu führen. Zum Freisprechen können zwei Mobiltelefone gleichzeitig verbunden werden. Das zuerst verbundene Mobiltelefon wird im MMI angezeigt und beinhaltet die kompletten Kontaktdaten. Je nach Smartphone-Modell können auch E-Mails und SMS mittels Bluetooth im MMI angezeigt werden.			○	○
Audi phone box[20]	Das Smartphone kann mittels Bluetooth mit dem Fahrzeug gekoppelt werden, um entweder zu telefonieren oder Musik im Fahrzeug abzuspielen. Je nach Smartphone-Modell können auch E-Mails und SMS mittels Bluetooth im MMI angezeigt werden. Die für das Laden und Verstauen vorgesehene universelle Smartphone-Ablage im Vorderbereich des Fahrzeugs verfügt über eine Kopplung mit der Fahrzeugantenne, was die Empfangs- und Gesprächsqualität verbessert. Zudem wird die Handystrahlung im Fahrzeuginnenraum etwas verringert, da weniger Sendeleistung des Mobiltelefons benötigt wird. Die Ablage ist mit den Abmessungen 170 x 87 mm ausreichend dimensioniert für größere Smartphones. Da immer mehr kompatible Mobilfunktelefone kabellos geladen werden können, verfügt die Audi phone box neben dem USB-Anschluss zum Laden über eine induktive Ladefunktion (Qi-Standard). Die Ladestatusanzeige wird im MMI touch-Display angezeigt. Sollte das Smartphone beim Verlassen des Fahrzeugs noch in der Ablage liegen, erinnert die Vergessenswarnung im MMI daran, das Smartphone mitzunehmen. Die Audi phone box beinhaltet: ▸ universelle Bluetooth-Schnittstelle ▸ komfortable, integrierte Freisprecheinrichtung ▸ Koppelantenne zur Verbindung des Mobiltelefons mit der Außenantenne für verbesserte Empfangsqualität und geringere Handystrahlung im Fahrzeuginnenraum ▸ LTE-Unterstützung ▸ Lademöglichkeit über USB-Anschluss oder per Wireless Charging (Qi-Standard) ▸ Vergessenswarnung ▸ Ladestatusanzeige im MMI touch-Display	9ZE	**400,–** 336,13	●	●

(C) auto-preisliste.de: Dateinutzung ist nur zum privaten Gebrauch gestattet

Archiv: www.auto-preisliste.de

Kommunikation

		Bestellschlüssel	**EUR inkl. 19 % MwSt.**[2] EUR ohne MwSt.[2]	**RS 3 Sportback**	**RS 3 Limousine**
Smartphone-Interface[20]	Das Smartphone-Interface verbindet Ihr Smartphone mit Ihrem Audi und bringt Ihre Smartphone-Inhalte nahtlos direkt aufs MMI-Display.[26] Navigation, Telefonie, Musik und ausgewählte Third-Party Apps[27] lassen sich komfortabel über das MMI touch-Display sowie per Sprachbedienung steuern. Die Verbindung kann dabei entweder mithilfe eines passenden USB-Kabels oder kabellos erfolgen.[28]	IU1	**400,–** 336,13	●	●
Audi connect Navigation & Infotainment[18]	Die ultimative Verbindung, direkt aus dem Internet: Der Begriff Audi connect bündelt alle Anwendungen und Entwicklungen, die heutige und künftige Audi Modelle mit dem Internet, dem Besitzer und der Infrastruktur verbinden. Mit Audi connect profitieren Sie zum Beispiel, dank aktuellster Verkehrsinformationen aus dem Internet, von einer deutlich verbesserten Routenplanung. Audi connect schafft Infotainment- und Entertainment-Funktionen und hebt den Komfort sowie den Spaß am Automobil auf ein neues Niveau. Mit Audi connect bequem Informationen zu freien Parkplätzen, die aktuelle Verkehrslage und die Wettervorhersage für das geplante Navigationsziel abrufen. Über den WLAN-Hotspot[29] können Fondpassagiere mit Laptop, Tablet oder mit anderen mobilen Endgeräten wichtige Informationen, Daten und E-Mails ebenso komfortabel und sicher abrufen wie im heimischen Büro. Die Erbringung der Dienste erfolgt über eine fest im Fahrzeug verbaute SIM-Karte. Die Kosten für Datenverbindungen sind im Preis für die Dienste enthalten. Ausgenommen hiervon ist die Datenverbindung für den WLAN-Hotspot[29] und die Nutzung von Diensten, die Online-Mediastreaming erfordern. Die Datenverbindung für den WLAN-Hotspot[29] und Dienste, die Online-Mediastreaming erfordern, erfolgt ebenfalls über die fest im Fahrzeug verbaute SIM-Karte und einen kostenpflichtigen Datentarif des Audi Providers. Informationen zu Tarifen und zur Buchung finden Sie unter www.audi.de/connect. Audi connect Navigation & Infotainment beinhaltet innovative Dienste von Audi connect. Diese machen nicht nur das MMI zu einem optischen Highlight, sondern ermöglichen darüber hinaus eine intelligentere Navigation, bessere Unterhaltung während der Fahrt und nützliche Informationen zur Umgebung oder zum Ziel. Im Paket Audi connect Navigation & Infotainment enthalten sind: ▸ Online-Points-of-Interest ▸ On-Street-Parking[30] ▸ Online-Verkehrsinformationen ▸ Gefahreninformationen ▸ Online-Verkehrszeicheninformationen[31] ▸ Wetterinformationen ▸ myAudi Navigation[16] ▸ WLAN-Hotspot[29] ▸ Online-News ▸ Nutzer-Profile[32] ▸ Online-Media-Streaming[29, 33] (bspw. Amazon Music-Integration)	IT4	ohne Mehrpreis	●	●

● = als Sonderausstattung lieferbar ○ = Serienausstattung – = kein Angebot. Erläuterungen zu den Fußnoten finden Sie ab Seite 90.

(C) auto-preisliste.de. Datennutzung ist nur zum privaten Gebrauch gestattet

Archiv: www.auto-preisliste.de

		Bestellschlüssel	**EUR inkl. 19 % MwSt.**[2] EUR ohne MwSt.[2]	**RS 3 Sportback**	**RS 3 Limousine**
Audi connect Navigation & Infotainment plus[18]	Audi connect Navigation & Infotainment plus beinhaltet innovative Dienste von Audi connect. Die MMI Navigation wird damit zu einem funktionalen und optischen Highlight, das mit seinem komfortablen Bedienungskonzept die Orientierung erleichtert. Die Erbringung der Dienste erfolgt über eine fest im Fahrzeug verbaute SIM-Karte. Die Kosten für Datenverbindungen sind im Preis für die Dienste enthalten. Ausgenommen hiervon ist die Datenverbindung für den WLAN-Hotspot[29] und die Nutzung von Diensten, die Online-Mediastreaming erfordern (wie z. B. Online-Radio[29] und Hybrid-Radio[29]). Die Datenverbindung für den WLAN-Hotspot[29] und Dienste, die Online-Mediastreaming erfordern, erfolgt ebenfalls über die fest im Fahrzeug verbaute SIM-Karte und einen kostenpflichtigen Datentarif des Audi Providers. Informationen zu Tarifen und zur Buchung finden Sie unter www.audi.de/connect. Zu den Umfängen von Audi connect Navigation & Infotainment plus gehören die Dienste von Audi connect Navigation & Infotainment sowie darüber hinaus: ▸ Navigation mit Google™[34] Satellitenkarte ▸ Onlinesuche nach Navigationszielen ▸ Online-Spracheingabe[21, 32] ▸ Amazon Alexa-Integration[35, 36] ▸ Online-Verkehrsinformationen plus ▸ hochdetaillierte 3D-Städte-Darstellung ▸ Online-Radio[29] ▸ Hybrid-Radio[29]	IT3	**220,–** 184,87	●	●

(C) auto-preisliste.de: Dateinutzung ist nur zum privaten Gebrauch gestattet

Kommunikation

Archiv: www.auto-preisliste.de

		Bestellschlüssel	**EUR inkl. 19 % MwSt.**[2] EUR ohne MwSt.[2]	**RS 3 Sportback**	**RS 3 Limousine**
Audi connect Notruf & Service mit Audi connect Remote & Control[37]	Audi connect Notruf & Service sorgt für ein sicheres Gefühl auf jeder Fahrt – egal, was passiert und wohin der Weg führt. So wird zum Beispiel im Falle eines schweren Unfalls ein automatischer Notruf an die Audi Notrufzentrale geleitet. Mithilfe der automatisch übermittelten Fahrzeuginformationen kann schnellstmöglich Hilfe organisiert werden. Auch bei einer Panne oder einem leichten Unfall steht mit dem Online-Pannenruf und dem Audi Schadenservice unmittelbar Hilfe bereit. Das Paket beinhaltet folgende Dienste: ▸ Audi connect Notruf[38] ▸ Online-Pannenruf ▸ Audi Schadenservice ▸ Servicetermin online[39] **Audi connect Remote & Control** Die Dienste von Audi connect Remote & Control vernetzen das Fahrzeug mit dem Smartphone. Mit der myAudi App[11, 16] kann aus der Ferne auf das Fahrzeug zugegriffen, die letzte Parkposition und der aktuelle Fahrzeugstatus eingesehen werden. Dazu gehören unter anderem der aktuelle Tankfüllstand, der aktuelle Kilometerstand, die nächste fällige Inspektion sowie die Information, ob Türen und Fenster verschlossen sind. Bestimmte optionale Sonderausstattungen können zusätzlich von der Online-Anbindung profitieren. So kann über die myAudi App[11, 16] z. B. auch eine Push-Benachrichtigung[40] beim Auslösen der Diebstahlwarnanlage[41] an das Smartphone gesendet werden. Das Paket beinhaltet folgende Dienste: ▸ Parkposition ▸ Fahrzeugstatus ▸ Push-Benachrichtigung Diebstahlwarnanlage[40, 41] ▸ Fernsteuerung Ver- und Entriegeln[42] Die Erbringung der Dienste erfolgt über eine fest im Fahrzeug verbaute SIM-Karte. Die Kosten für Datenverbindungen sind im Preis für die Dienste enthalten.			○	○

● = als Sonderausstattung lieferbar ○ = Serienausstattung – = kein Angebot. Erläuterungen zu den Fußnoten finden Sie ab Seite 90.

(C) auto-preisliste.de. Datennutzung ist nur zum privaten Gebrauch gestattet

Archiv: www.auto-preisliste.de

Assistenzsysteme

		Bestellschlüssel	**EUR inkl. 19 % MwSt.**[2] EUR ohne MwSt.[2]	**RS 3 Sportback**	**RS 3 Limousine**
Assistenzpaket mit MMI Navigation plus mit MMI touch[5]	Zu den Assistenzfunktionen zählt der adaptive Fahrassistent mit adaptivem Geschwindigkeitsassistenten und Spurführungsassistenten[5, 43, 44]. Der adaptive Geschwindigkeitsassistent unterstützt beim Beschleunigen, Bremsen sowie Halten von Geschwindigkeit bzw. Abstand. Der Spurführungsassistent hilft beim Halten der Fahrspur. Auf mehrspurigen Autobahnen und Stadtstraßen kann das System dabei helfen, dass das Fahrzeug dem Verkehr konstant und spurtreu folgt. Dadurch kann der Fahrkomfort z. B. auf langen Strecken und im dichten Stadtverkehr spürbar erhöht werden. Der Parkassistent mit Einparkhilfe plus erfasst geeignete Parkplätze. Durch gezielte Lenkmanöver unterstützt er aktiv beim Ein- und Ausparken. Eine optische Anzeige warnt vor seitlichen Hindernissen. Die kamerabasierte Verkehrszeichenerkennung[5, 43] unterstützt den Fahrer, indem innerhalb der Systemgrenzen erkannte Verkehrszeichen, wie beispielsweise Geschwindigkeitsbegrenzungen, Überholverbote und temporäre Geschwindigkeitsgebote, die sich im Erfassungsbereich der Frontkamera befinden, angezeigt werden. Der Effizienzassistent[5] unterstützt beim vorausschauenden Fahren. In Verbindung mit der MMI Navigation plus mit MMI touch[44] nutzt der adaptive Geschwindigkeitsassistent die Daten des Effizienzassistenten für eine adaptive Regelung der Geschwindigkeit, auch ohne vorausfahrendes Fahrzeug. Dazu nutzt das System die in den Navigationsdaten hinterlegten Informationen zu Kurvenradien, Ortseingängen und Geschwindigkeitsbegrenzungen. Unterstützt wird das System durch die Informationen der ebenfalls enthaltenen kamerabasierten Verkehrszeichenerkennung. Der Fernlichtassistent[5] vermindert durch automatisches Ein- und Ausschalten des Fernlichts das Blenden des Gegenverkehrs und anderer Verkehrsteilnehmer innerhalb der Systemgrenzen. Der Notfallassistent[5] erkennt, wenn die fahrende Person auf die Hinweise nicht reagiert. Er warnt mehrstufig, übernimmt in solchen Fällen die Führung des Fahrzeugs und bringt das Fahrzeug automatisch zum Stillstand. Navigieren, Kommunizieren, Informieren oder das umfangreiche Infotainment-Angebot genießen: Die MMI Navigation plus mit MMI touch fasziniert mit ihrem Bedienkonzept und der brillanten Darstellung auf einem hochauflösenden Farbdisplay, dem Audi virtual cockpit oder dem optionalen großflächigen Head-up-Display[19]. Ebenso begeisternd ist die Bedienung mittels Touchdisplay, Sprachbedienung mit natürlichsprachlicher Interaktion oder einer verbesserten Schriftzeichenerkennung. Das Assistenzpaket beinhaltet folgende Assistenzsysteme: ▸ adaptiven Fahrassistenten ▸ Parkassistenten mit Einparkhilfe plus ▸ kamerabasierte Verkehrszeichenerkennung ▸ Effizienzassistenten ▸ Fernlichtassistenten ▸ Notfallassistenten ▸ MMI Navigation plus mit MMI touch	PCE	**2.880,–** 2.420,17	●	●

(C) auto-preisliste.de: Dateinutzung ist nur zum privaten Gebrauch gestattet

Assistenzsysteme

Archiv: www.auto-preisliste.de

		Bestellschlüssel	EUR inkl. 19 % MwSt.[2] EUR ohne MwSt.[2]	RS 3 Sportback	RS 3 Limousine
Geschwindigkeitsregelanlage plus Speed-Limiter[5]	Die Geschwindigkeitsregelanlage hält die individuell eingestellte Geschwindigkeit zwischen 20 und 250 km/h konstant, sofern es die Motorleistung zulässt. Dadurch kann der Fahrkomfort auf langen Fahrten durch eine konstante Geschwindigkeitsregelung gesteigert werden. Die Bedienung erfolgt über einen separaten Lenkstockhebel. Die gesetzte Geschwindigkeit und der Status des Systems werden im digitalen Kombiinstrument angezeigt. Das System reagiert nicht auf vorausfahrende Fahrzeuge mit einer Abstandsregelung. Inklusive einstellbaren Geschwindigkeitsbegrenzers. (Detaillierte Informationen finden Sie in der Einzelbeschreibung.)			○	○
Adaptiver Geschwindigkeitsassistent[5, 43, 44] 	Der adaptive Geschwindigkeitsassistent erfasst mithilfe eines Radarsensors innerhalb der Systemgrenzen vorausfahrende Fahrzeuge und hält die Geschwindigkeit bzw. den Abstand im Regelbereich weitestgehend konstant. Der Geschwindigkeitsbereich, in dem das System zur Verfügung steht, liegt zwischen 0 und 210 km/h. Der Regelbereich liegt bei 30 bis 210 km/h. Im Stop-&-Go-Verkehr können Fahrzeuge bis zum Stillstand bremsen und unter bestimmten Voraussetzungen wieder automatisch anfahren. Beim Handschalter muss hierbei von der fahrenden Person der Schaltvorgang übernommen werden. Die Bedienung erfolgt über einen separaten Lenkstockhebel. Die Distanz ist in fünf Stufen einstellbar; die Dynamik des Systems ist über Audi drive select oder das ACC Menü einstellbar. Inklusive Audi pre sense front (siehe Einzelbeschreibung)	8T8	**580,–** 487,39	●	●
Audi pre sense front[5]	Audi pre sense front erfasst innerhalb der Systemgrenzen mithilfe eines Frontradars den Bereich vor dem Fahrzeug und warnt mit optischen und akustischen Signalen, um auf eine mögliche Gefahrensituation durch vorausfahrende oder stehende Fahrzeuge hinzuweisen. Wird nicht reagiert, erfolgt ein kurzer Bremsruck, um die Aufmerksamkeit der fahrenden Person wiederzugewinnen. Erfolgt immer noch keine Aktion, führt Audi pre sense front innerhalb der Systemgrenzen eine automatische Vollbremsung durch. Eine Kollision kann so unter Umständen verhindert oder deren Schwere gemindert werden. Die Fußgänger- und Radfahrererkennung[44] registriert innerhalb der Systemgrenzen, wenn Fußgänger_innen oder Radfahrer_innen sich auf der Fahrbahn bewegen oder diese kreuzen. Das System warnt daraufhin mit einem akustischen und optischen Signal. Gleichzeitig bereitet das System eine mögliche Vollbremsung vor und leitet, falls es erforderlich werden sollte, eine automatisierte Notbremsung ein, um eine Kollision so weit wie möglich zu vermeiden oder deren Schwere zu mindern.			○	○

● = als Sonderausstattung lieferbar ○ = Serienausstattung – = kein Angebot. Erläuterungen zu den Fußnoten finden Sie ab Seite 90.

(C) auto-preisliste.de. Datennutzung ist nur zum privaten Gebrauch gestattet

Archiv: www.auto-preisliste.de

		Bestellschlüssel	**EUR inkl. 19 % MwSt.**[2] EUR ohne MwSt.[2]	**RS 3 Sportback**	**RS 3 Limousine**
Ausweichassistent und Abbiegeassistent[5, 44]	Der Ausweichassistent kann in einer als kritisch erkannten Ausweichsituation helfen, das Fahrzeug um ein Hindernis herumzulenken. Weicht die fahrende Person dem Hindernis nach der Akutwarnung aktiv aus, so unterstützt der Ausweichassistent durch gezieltes Abbremsen der Räder und Aufbringen eines geringen Lenkmoments zur Korrektur des Lenkeinschlags. Der Abbiegeassistent kann bei Anfahrvorgängen oder beim langsamen Fahren durch einen Bremseingriff dafür sorgen, dass das Fahrzeug beim Linksabbiegen (bei Linksverkehr beim Rechtsabbiegen) nicht mit einem entgegenkommenden Fahrzeug kollidiert. Die Funktion ist nur bei gesetztem Blinker innerhalb der Systemgrenzen verfügbar.			○	○
Audi pre sense basic[5]	Audi pre sense basic leitet im Rahmen der Systemgrenzen durch die Vernetzung und den Abgleich unterschiedlicher Fahrzeugsysteme präventive Schutzmaßnahmen für die Insassen ein. Bei instabilem Fahrzustand werden die vorderen Gurte elektrisch gestrafft. Situationsbedingt schließen sich die Fenster sowie – falls vorhanden – das Schiebedach. Die Warnblinkanlage zur Warnung des nachfolgenden Verkehrs wird aktiviert. In Verbindung mit der Spurwechselwarnung ist zusätzlich Audi pre sense rear enthalten. Das System nutzt die Daten der Radarsensoren der Spurwechselwarnung und berechnet die Wahrscheinlichkeit eines Auffahrunfalls durch das nachfolgende Fahrzeug innerhalb der Systemgrenzen. Bei erkanntem Kollisionsrisiko mit dem nachfolgenden Fahrzeug können die Schutzmaßnahmen von Audi pre sense ausgelöst werden. Das System ist auch bei deaktivierter Spurwechselwarnung aktiv. Zu den Schutzmaßnahmen durch Audi pre sense basic gehören: ▸ Straffung der vorderen Sicherheitsgurte ▸ Aktivierung der Warnblinkanlage zur Warnung anderer Verkehrsteilnehmer ▸ Einleitung des Schließvorgangs der Fenster und des Panorama-Glasdachs (falls mitbestellt)	7W1	**200,–** 168,07	●	●
Elektromechanische Parkbremse	umfasst Parkbremsfunktion im Stand, Anfahrhilfe durch automatisches Lösen beim Anfahren und Notbremsfunktion während der Fahrt über alle vier Räder			○	○
Halteassistent[5]	Der Halteassistent hält das Fahrzeug nach dem Anhalten an im Straßenverkehr üblichen Steigungen und in Gefällen zeitlich unbegrenzt.	UH2	**80,–** 67,23	●	●

(C) auto-preisliste.de: Dateinutzung ist nur zum privaten Gebrauch gestattet

Assistenzsysteme

Archiv: www.auto-preisliste.de

		Bestellschlüssel	EUR inkl. 19 % MwSt.[2] EUR ohne MwSt.[2]	RS 3 Sportback	RS 3 Limousine
Parkassistent mit Einparkhilfe plus[5]	Im Erfassungsbereich der Ultraschallsensoren hilft der Parkassistent bei der Suche nach einem geeigneten Parkplatz entlang der Fahrbahn. Bei Querparklücken wird der ideale Einparkweg (vorwärts und rückwärts), bei Längsparklücken der ideale Ein- und Ausparkweg berechnet. Beim Ein- und Ausparken unterstützt das System durch gezielte Lenkmanöver. Es muss lediglich nach Anweisungen im Display der Gangwechsel vorgenommen, Gas gegeben, gebremst sowie der Parkvorgang vollumfänglich überwacht werden. Sogar Parkmanöver in mehreren Zügen werden unterstützt. Eine optische Anzeige kann lenkwinkelabhängig durch Darstellung der Fahrspur vor seitlichen Hindernissen warnen. Die Aktivierung erfolgt mit der Parkassistent-Taste in der Mittelkonsole.			○	○
Rückfahrkamera[5]	Die Rückfahrkamera erfasst innerhalb der Systemgrenzen den Bereich hinter dem Fahrzeug. Die Darstellung erfolgt abhängig vom Lenkwinkel mithilfe dynamischer Anzeigeelemente im MMI touch-Display. Im Modus Querparken wird die berechnete Fahrspur angezeigt. Die Rückfahrkamera ist unauffällig in die Griffleiste der Gepäckraumklappe integriert und wird durch Einlegen des Rückwärtsgangs oder über eine Taste in der Mittelkonsole aktiviert.	KA2	**410,–** 344,54	●	●
Umgebungskameras[5]	Die vier weitwinkligen Umgebungskameras decken den gesamten Bereich unmittelbar um das Fahrzeug ab und ermöglichen eine Vielzahl verschiedener Ansichten für noch komfortableres Rangieren. Es können verschiedene Ansichten im MMI touch-Display wählen, sodass das Fahrzeug einfacher in eine Parklücke eingeparkt werden kann. Die Umgebungs-kameras werden durch Einlegen des Rückwärtsgangs oder durch Tastendruck aktiviert, die Ansichten werden durch einfache Touchbedienung gewählt.	KA6	**800,–** 672,27	●	●

● = als Sonderausstattung lieferbar ○ = Serienausstattung – = kein Angebot. Erläuterungen zu den Fußnoten finden Sie ab Seite 90.

(C) auto-preisliste.de. Datennutzung ist nur zum privaten Gebrauch gestattet

Archiv: www.auto-preisliste.de

		Bestellschlüssel	**EUR inkl. 19 % MwSt.**[2] EUR ohne MwSt.[2]	**RS 3 Sportback**	**RS 3 Limousine**
Umgebungskameras[5] (Fortsetzung)	Folgende Ansichten sind über das obere MMI touch-Display steuerbar: ▸ virtuelle Sicht von oben: Die Bilder der vier Kameras werden zur Vogelperspektive zusammengeführt und unterstützen beim exakteren Rangieren und Positionieren des Fahrzeugs. ▸ Rückfahrkameraansicht: Die Rückfahrkameraansicht stellt Hilfselemente zum Querparken bereit. ▸ Panoramaansicht vorn und hinten: Eine Panoramaansicht von nahezu 180° unterstützt bei der Ausfahrt aus engen Parklücken, Hofeinfahrten oder unübersichtlichen Kreuzungen. ▸ Bordsteinansicht: Diese zeigt eine Detailansicht auf die vorderen oder hinteren Räder und unterstützt bei der Annäherung an den Bordstein.				
Spurverlassenswarnung[5, 43]	Die Spurverlassenswarnung hilft innerhalb der Systemgrenzen, ein unbeabsichtigtes Verlassen der Fahrspur zu vermeiden. Ist das System aktiviert und funktionsbereit und wurde kein Blinker gesetzt, hilft die Spurverlassenswarnung durch korrigierende Lenkeingriffe, ein Überfahren von erkannten Fahrbahnbegrenzungslinien zu vermeiden. Eine zusätzliche Lenkradvibration kann auf Fahrerwunsch eingestellt werden. Das System hat einen Funktionsbereich von ca. 60 bis maximal 250 km/h. Das System wird aktiviert, sobald die Zündung eingeschaltet wird.			○	○
Spurwechselwarnung mit Ausstiegswarnung und Querverkehrassistent hinten[5]	Die Spurwechselwarnung unterstützt z. B. im Stadtverkehr und beim Fahren auf mehrspurigen Straßen dabei, das Verkehrsgeschehen hinter dem Fahrzeug zu überwachen. Zwei im Heck verbaute Radarsensoren erfassen Fahrzeuge, die sich seitlich von hinten nähern. Es können der Abstand sowie die Geschwindigkeitsdifferenz gemessen und analysiert werden. Bei einer für einen Spurwechsel als kritisch eingestuften Situation erfolgt die Warnung durch LED-Anzeigen am jeweiligen Außenspiegel. Wird in diesem Moment durch Blinken ein Spurwechsel signalisiert und erkennt das System eine kritische Situation, erfolgt eine Warnung durch zusätzliches Aufblinken der Warn-LEDs. Das System wirkt im Bereich von etwa 15 bis 250 km/h und kann über das Car-Menü im MMI touch-Display aktiviert werden. In Verbindung mit dem Parkassistenten mit Einparkhilfe plus stehen die Funktionen Querverkehrassistent hinten und Ausstiegswarnung zur Verfügung. Werden bei einem stehenden Fahrzeug die Türen geöffnet, warnt die Ausstiegswarnung vor möglichen Kollisionen mit erkannten Verkehrsteilnehmern wie z. B. mit Fahrzeugen und Fahrradfahrern, die sich von hinten nähern. Wenn eine Situation als kritisch eingestuft wird, erfolgt bereits beim Betätigen des Türöffners eine Warnung durch Blinken der LED-Anzeige am Außenspiegel auf der jeweiligen Fahrzeugseite und akustisch durch einen zusätzlichen Warnton. Der Querverkehrassistent hinten kann beim Rückwärtsfahren (z. B. beim Ausparken) vor einer möglichen Kollision mit herannahenden bewegten Objekten (wie z. B. Autos im Querverkehr) warnen. Mithilfe der Radarsensoren wird beim Ausparken das rückwärtige und seitliche Fahrzeugumfeld überwacht. Werden vom System als besonders kritisch eingestufte Situationen erkannt, erfolgt eine optische Warnung des Fahrers im MMI touch-Display. Beim Rückwärtsfahren kann durch ein zusätzliches akustisches Signal und gegebenenfalls durch einen Bremsimpuls gewarnt werden.	79H	**530,–** 445,38	●	●

(C) auto-preisliste.de: Dateinutzung ist nur zum privaten Gebrauch gestattet

Archiv: www.auto-preisliste.de

Assistenzsysteme

		Bestellschlüssel	EUR inkl. 19 % MwSt.[2] EUR ohne MwSt.[2]	RS 3 Sportback	RS 3 Limousine
Spurwechselwarnung mit Ausstiegswarnung und Querverkehrassistent hinten[5] (Fortsetzung)	Das Paket beinhaltet: ▸ Spurwechselwarnung ▸ Ausstiegswarnung ▸ Querverkehrassistenten hinten				
Adaptiver Fahrassistent mit Notfallassistent[5, 43]	Der adaptive Fahrassistent kombiniert die Funktion des adaptiven Geschwindigkeitsassistenten mit dem Spurführungsassistenten. Der adaptive Fahrassistent unterstützt beim Beschleunigen, Bremsen und Halten von Geschwindigkeit und Abstand sowie bei der Spurführung. Dadurch kann der Fahrkomfort speziell auf Langstrecken gesteigert werden. Das System hält Geschwindigkeit und Abstand zum vorausfahrenden Fahrzeug und unterstützt durch korrigierende Lenkeingriffe komfortabel bei der Spurhaltung im Geschwindigkeitsbereich von 0 bis 210 km/h. Gleichzeitig wird die eingestellte Geschwindigkeit konstant gehalten und das System reagiert auf vorausfahrende Fahrzeuge mit einer Abstandsregelung. Wiederanfahren erfolgt automatisiert bzw. nach kurzem Stillstand durch die fahrende Person. Durch die Vielzahl der einbezogenen Parameter bietet der adaptive Fahrassistent ein komfortables Fahren im Geschwindigkeitsbereich von 0 bis maximal 210 km/h und in Stausituationen. Der adaptive Fahrassistent nutzt den in der Fahrzeugfront verbauten Radarsensor, die Frontkamera und die Ultraschallsensoren, um das Fahrzeugumfeld permanent zu überwachen. Die fahrende Person bleibt weiterhin in der Verantwortung für die Fahrzeugführung und kann den adaptiven Fahrassistenten zu jeder Zeit außer Kraft setzen. Ferner wird das System durch ein Lenkrad mit Grifferkennung in spezifischem Lenkraddesign unterstützt, welche erkennt, ob die Hände am Lenkrad sind. Auf diese Weise wird die notwendige Aufmerksamkeit der fahrenden Person überprüft. Der Notfallassistent stellt eine Erweiterung des adaptiven Fahrassistenten bzw. der Spurverlassenswarnung dar und erkennt innerhalb der Systemgrenzen, wenn die fahrende Person inaktiv ist. In solchen Fällen warnt er optisch, akustisch und haptisch. Erfolgt keine Reaktion des Fahrers, übernimmt das System die Führung des Fahrzeugs und bringt es automatisch in der eigenen Fahrspur zum Stillstand. Die Warnblinker werden aktiviert. Der adaptive Fahrassistent umfasst: ▸ adaptiven Geschwindigkeitsassistenten über den gesamten Geschwindigkeitsbereich ▸ Spurführungsassistenten ▸ Notfallassistenten Hinweis: nur in Verbindung mit Lederlenkrad, 3-Speichen mit Multifunktion plus und Schaltwippen (1XX) und adaptivem Geschwindigkeitsassistenten (8T8) bestellbar	6I6	**260,–** 218,49	●	●

● = als Sonderausstattung lieferbar ○ = Serienausstattung – = kein Angebot. Erläuterungen zu den Fußnoten finden Sie ab Seite 90.

(C) auto-preisliste.de. Datennutzung ist nur zum privaten Gebrauch gestattet

Archiv: www.auto-preisliste.de

		Bestellschlüssel	**EUR inkl. 19 % MwSt.**[2] EUR ohne MwSt.[2]	**RS 3 Sportback**	**RS 3 Limousine**
Kamerabasierte Verkehrszeichenerkennung[5]	Die kamerabasierte Verkehrszeichenerkennung unterstützt den Fahrer, indem innerhalb der Systemgrenzen erkannte Verkehrszeichen, wie beispielsweise Geschwindigkeitsbegrenzungen, Überholverbote und temporäre Geschwindigkeitsgebote, die sich im Erfassungsbereich der Frontkamera befinden, angezeigt werden. Innerhalb der Systemgrenzen erkennt das System Beginn und Ende von Autobahnen, Kraftfahrstraßen, Ortschaften und verkehrsberuhigten Bereichen.[43] Eine situationsabhängige Bewertung bei Nässe, Nebel, tageszeitabhängigen Geschwindigkeitsbegrenzungen und in Baustellen kann erfolgen. Zusätzlich werden Geschwindigkeitsbegrenzungen mithilfe von Navigationsdaten ausgewertet und bereitgestellt. Die Anzeige des aktuell relevanten Gebots erfolgt im Display des digitalen Kombiinstruments bzw. im optionalen Audi virtual cockpit. Auf Wunsch kann eine personalisierbare Tempowarnung aktiviert werden, die bei Überschreiten der aktuell zulässigen Geschwindigkeit optisch warnt. Die kamerabasierte Verkehrszeichenerkennung hat einen rein informativen Charakter. Die kamerabasierte Verkehrszeichenerkennung umfasst: ▸ kamerabasierte Erkennung und Anzeige von Überholverboten und Geschwindigkeitsbegrenzungen inklusive temporärer Geschwindigkeitsgebote ▸ Erkennung von Beginn und Ende von Autobahnen, Kraftfahrstraßen, Ortschaften sowie von verkehrsberuhigten Bereichen und Anzeige des dazugehörigen Geschwindigkeitslimits[43] ▸ situationsabhängige Anzeige und Bewertung bei Nässe, bei tageszeitabhängigen Geschwindigkeitsbegrenzungen und Baustellen ▸ Auswertung und Bereitstellung von Geschwindigkeitsbegrenzungen mithilfe von Navigationsdaten Hinweis: nur in Verbindung mit MMI Navigation plus mit MMI touch (7UG) oder dem Assistenzpaket mit MMI Navigation plus mit MMI touch (PCE) bestellbar	QR9	**250,–** 210,08	●	●

(C) auto-preisliste.de: Dateinutzung ist nur zum privaten Gebrauch gestattet

Archiv: www.auto-preisliste.de

Fahrwerke und Bremsen

	Bestellschlüssel	EUR inkl. 19 % MwSt.[2] EUR ohne MwSt.[2]	RS 3 Sportback	RS 3 Limousine
Audi drive select			○	○

Audi drive select zeigt sich im Audi RS 3 Sportback und der Audi RS 3 Limousine von seiner ausgeprägt fahrdynamischen Seite – ganz auf Performance ausgerichtet. Neben der Fahrzeugcharakteristik in den Modi „auto“, „comfort“, „dynamic“ und „efficiency“[11] für den Alltag können drei weitere RS-spezifische Fahrmodi – „RS INDIVIDUAL“, „RS PERFORMANCE “und „RS TORQUE REAR“ – aktiviert werden. Dabei erfolgt die Anpassung von Lenkunterstützung, Motorcharakteristik bzw. Schaltkennlinie, Fahrdynamikregelung (ESC), Motorsound und quattro mit RS Torque-Splitter.
Der Modus „RS INDIVIDUAL“ ermöglicht die Kombination unterschiedlicher Einstellungen der jeweiligen Systeme. Der Modus „RS PERFORMANCE“ ist auf agiles Fahrverhalten ausgelegt und ermöglicht die entsprechende Einstellung von Lenkung und Fahrdynamikregelung (ESC). Der Modus „RS TORQUE REAR“ ist die extremste Einstellung für den RS Torque-Splitter und nur für die Nutzung auf abgesperrten Strecken freigegeben.
Die Einstellung der Modi erfolgt über ein Bedienelement in der Mittelkonsole und über das MMI. Über die RS-Taste am Lenkrad kann von den Standard-Modi in „RS INDIVIDUAL“, weiter in „RS PERFORMANCE“ und zurück in die drei Standard-Modi „auto“, „comfort“, „dynamik“ und „efficiency“[11] gewechselt werden.

Audi drive select beinhaltet folgende Modi:
- „auto“
- „comfort“
- „dynamic“
- „efficiency“[11]

Hinzu kommen drei RS-spezifische Fahrmodi:
- „RS INDIVIDUAL“
- „RS PERFORMANCE“
- „RS TORQUE REAR“

● = als Sonderausstattung lieferbar ○ = Serienausstattung – = kein Angebot. Erläuterungen zu den Fußnoten finden Sie ab Seite 90.

(C) auto-preisliste.de. Datennutzung ist nur zum privaten Gebrauch gestattet

Archiv: www.auto-preisliste.de

		Bestellschlüssel	**EUR inkl. 19 % MwSt.**[2] EUR ohne MwSt.[2]	**RS 3 Sportback**	**RS 3 Limousine**
Adaptives Fahrwerk mit Audi drive select	Das adaptive Fahrwerk mit Audi drive select inklusive Dämpferregelung (DCC) besitzt eine Tieferlegung um 10 mm gegenüber dem S-Modell. Es ist konsequent RS-spezifisch auf eine gesteigerte Fahrdynamik mit direkterem Fahrbahnkontakt und sportlicherem Handling abgestimmt. Die Anpassung der elektronisch geregelten Dämpfer an unterschiedliche Fahrsituationen (dynamische oder komfortorientierte Ausprägung in der Grundabstimmung) ist über Audi drive select möglich. Die Varianz reicht von RS-spezifischem Handling über hervorragende Fahrdynamik bis hin zu sehr gutem Fahrkomfort. Vorn wird eine McPherson-Federbeinachse mit unteren Dreiecksquerlenkern, adaptiven Stoßdämpfern, Schraubenfedern, Hilfsrahmen und Stabilisator eingesetzt. Hinten kommt eine 4-Lenker-Achse mit getrennter Feder-Dämpferanordnung, adaptiven Stoßdämpfern, Schraubenfedern, Hilfsrahmen und Stabilisator zum Einsatz. Audi drive select zeigt sich im Audi RS 3 Sportback und in der Audi RS 3 Limousine von seiner ausgeprägt fahrdynamischen Seite – ganz auf Performance ausgerichtet. Neben der Fahrzeugcharakteristik in den Modi „auto“, „comfort“, „dynamic“ und, landesabhängig, „efficiency[11]“ für den Alltag können weitere drei RS-spezifische Fahrmodi – „RS INDIVIDUAL“, „RS PERFORMANCE“ und „RS TORQUE REAR“ – aktiviert werden. Dabei erfolgt beim RS INDIVIDUAL-Modus die Anpassung von Lenkunterstützung, Motorcharakteristik bzw. Schaltkennlinie, Fahrdynamikregelung (ESC), Motorsound, Fahrwerk und quattro mit RS Torque-Splitter. Der Modus „RS INDIVIDUAL“ ermöglicht die Kombination unterschiedlicher Einstellungen der jeweiligen Systeme. Der Modus „RS PERFORMANCE“ ist auf agiles Fahrverhalten ausgelegt und ermöglicht die entsprechende Einstellung von Fahrwerk, Lenkung und Fahrdynamikregelung (ESC). Der Modus „RS TORQUE REAR“ ist die extremste Einstellung für den RS Torque-Splitter, ist nicht konfigurierbar und nur für die Nutzung auf abgesperrten Strecken freigegeben. Das adaptive Fahrwerk mit Audi drive select beinhaltet: ▸ Sportfahrwerk mit Tieferlegung um 10 mm gegenüber dem S-Modell ▸ Dämpferregelung (DCC) mit adaptiven Stoßdämpfern ▸ Dämpfung vorn und hinten, in Sportausführung ▸ Audi drive select mit RS-spezifischen Fahrmodi „RS INDIVIDUAL“, „RS PERFORMANCE“ und „RS TORQUE REAR“	PDE	**1.000,–** 840,34	●	●

(C) auto-preisliste.de: Dateinutzung ist nur zum privaten Gebrauch gestattet

Archiv: www.auto-preisliste.de

Fahrwerke und Bremsen

		Bestellschlüssel	**EUR inkl. 19 % MwSt.**[2] EUR ohne MwSt.[2]	**RS 3 Sportback**	**RS 3 Limousine**
quattro	Beim Audi RS 3 Sportback und der Audi RS 3 Limousine kommt erstmalig der permanente Allradantrieb quattro mit RS Torque-Splitter zum Einsatz. Er besitzt zwei elektronisch geregelte Lamellenkupplungen, die mit jeweils einer Antriebswelle der Hinterachse verbunden sind. Die Lamellenkupplungen befinden sich aus Gründen der Gewichtsverteilung an der Hinterachse. Die auf Performance ausgerichtete quattro Strategie ermittelt kontinuierlich eine auf hervorragende Fahrdynamik ausgelegte Aufteilung der Antriebsmomente und verteilt diese aktiv und variabel zwischen Vorderachse und den einzelnen Rädern der Hinterachse. Beim Anlenken oder Beschleunigen in der Kurve werden die Momente überwiegend zum kurvenäußeren Rad der Hinterachse gelenkt und drücken das Fahrzeug in die Kurve hinein. So kann das System der Tendenz zum Untersteuern schon frühzeitig entgegenwirken. Das Ergebnis ist ein dynamischeres und spurstabileres Fahrerlebnis. Die elektronische Regelung sorgt kontinuierlich für gute Traktion und Fahrdynamik in unterschiedlichen Fahrsituationen und unter verschiedenen Fahrbahnbedingungen. In die elektronische Stabilisierungskontrolle (ESC) ist die radselektive Momentensteuerung integriert. Auch diese bremst bei sportlicher Kurvenfahrt die kurveninneren Räder sanft ab und erhöht somit das Antriebsmoment auf die kurvenäußeren Räder. Dieses Zusammenspiel von Allradantrieb und Bremsregelsystem führt zu hervorragender Traktion sowie präziserem und neutralerem Fahrverhalten.			○	○
Progressivlenkung	Mehr Fahrdynamik und -komfort: Die Progressivlenkung bietet beeindruckende Fahreigenschaften durch eine variable, vom Lenkeinschlag abhängige Lenkübersetzung sowie eine geschwindigkeitsabhängige Lenkunterstützung. Mithilfe der variablen Übersetzung wird eine Steigerung von Fahrdynamik und Fahrkomfort durch ein direkteres Lenkverhalten sowie durch einen reduzierten Lenkaufwand ermöglicht. Die integrierte geschwindigkeitsabhängige Lenkunterstützung sorgt für ein präzises Lenkgefühl bei hohem Tempo und eine hervorragende Unterstützung beim Einparken. Die Grundabstimmung kann über Audi drive select in den Modi „auto“, „dynamic“ und „comfort“ gewählt werden.			○	○

● = als Sonderausstattung lieferbar ○ = Serienausstattung – = kein Angebot. Erläuterungen zu den Fußnoten finden Sie ab Seite 90.

(C) auto-preisliste.de. Datennutzung ist nur zum privaten Gebrauch gestattet

Archiv: www.auto-preisliste.de

Technik und Sicherheit

		Bestellschlüssel	EUR inkl. 19 % MwSt.[2] EUR ohne MwSt.[2]	RS 3 Sportback	RS 3 Limousine
Start-Stop-System	Das Start-Stop-System kann den Motor in Standphasen automatisch komplett abschalten. Für einen Wiederstart wird der Startvorgang bereits beim Treten der Kupplung bzw. Lösen der Fußbremse eingeleitet. Jederzeit über eine Taste deaktivierbar. Bei der Rekuperation wird Bewegungsenergie in nutzbare elektrische Energie umgewandelt. Während sich das Fahrzeug in Schub- und Bremsphasen befindet, wird die Generatorspannung über das Grundbordnetzniveau angehoben. In diesen Phasen kann der Generator die Bewegungsenergie des Fahrzeugs in elektrische Energie umwandeln, die in der Bordnetzbatterie zwischengespeichert wird.			○	○
Geschwindigkeitsbegrenzungsanlage[5]	bis 250 km/h, elektronisch abgeregelt			○	○
Anhebung der Höchstgeschwindigkeit auf 280 km/h[5]	elektronisch abgeregelt	6Y4	**1.500,–** 1.260,50	●	●
Kindersitzbefestigung ISOFIX vorn, Top Tether und i-Size für die äußeren Fondsitze	Normhalterung zur praktischen Befestigung von i-Size- und ISOFIX-Kindersitzen; inklusive eines zusätzlichen Befestigungspunkts (TopTether) Die empfohlenen Kindersitze von Audi Original Zubehör erhalten Sie bei Ihrem Audi Partner.	3A5	**40,–** 33,61	●	●
Airbags vorn, Beifahrerairbag deaktivierbar	Airbags für Fahrer- und Beifahrerseite mit Beifahrer-Airbag-Deaktivierung			○	○
Seitenairbags vorn mit Kopfairbagsystem und Interaktionsairbag vorn	Neben den Seitenairbags vorn und den Kopfairbags ist vorn zusätzlich ein sogenannter Interaktionsairbag verbaut. Dieser bietet innerhalb der Systemgrenzen bei einem Seitenaufprall Schutz für die Fahrer- und Beifahrerseite. Der Interaktionsairbag entfaltet sich zwischen den vorderen Sitzplätzen. Bei einer Seitenkollision wird so ein Zusammenprall der beiden Personen auf den Vordersitzen miteinander bzw. mit dem Beifahrersitz bei einer Alleinfahrt weitestgehend abgeschwächt und das Verletzungsrisiko reduziert.			○	○
Seitenairbag vorn und hinten mit Kopfairbagsystem und Interaktionsairbag vorn	Seitenairbags vorn in die Sitzlehnen und hinten in die Seitenpolster integriert. Mit Kopfairbagsystem: entfaltet sich vor der seitlichen Fensterfläche und schützt so Front- und außen sitzende Fondpassagiere bei einem Seitenaufprall. Neben den Seitenairbags vorn und hinten sowie den Kopfairbags ist vorn zusätzlich ein sogenannter Interaktionsairbag verbaut. Dieser bietet innerhalb der Systemgrenzen bei einem Seitenaufprall Schutz für die Insassen auf dem Fahrer- und Beifahrersitz. Der Interaktionsairbag entfaltet sich zwischen den vorderen Sitzplätzen. Bei einer Seitenkollision wird so ein Zusammenprall der beiden vorderen Insassen miteinander bzw. bei einer Alleinfahrt mit dem Beifahrersitz weitestgehend abgeschwächt und das Verletzungsrisiko reduziert.	6C4	**350,–** 294,12	●	●
Gurtanlegekontrolle	Ein akustisches und optisches Warnsignal erinnert an das Anlegen des Sicherheitsgurts auf allen Sitzplätzen. Die Sitzplätze vorn verfügen über einen Sicherheitsgurtstraffer mit Gurtkraftbegrenzer.			○	○

(C) auto-preisliste.de: Dateinutzung ist nur zum privaten Gebrauch gestattet

Archiv: www.auto-preisliste.de

Technik und Sicherheit

		Bestellschlüssel	**EUR inkl. 19 % MwSt.**[2] EUR ohne MwSt.[2]	**RS 3 Sportback**	**RS 3 Limousine**
7-Gang-Automatikgetriebe für Allrad	Das 7-Gang-Doppelkupplungsgetriebe mit elektrohydraulischer Betätigung ermöglicht kürzere Schaltzeiten sowie Schalten nahezu ohne Zugkraftunterbrechung. Das Getriebe kann manuell oder automatisch bedient werden. Manuelles Schalten ist über die RS-Schaltwippen am unten abgeflachten Sportkontur-Lederlenkrad im 3-Speichen-Design mit RS-Logo möglich. Im Automatikmodus kann das Schaltverhalten flexibel eingestellt werden – von betont sportlich bis komfortorientiert. Es stehen zwei Schaltprogramme zur Wahl: Für komfortorientiertes Schalten steht der Normalmodus D (Drive) zur Verfügung, die Fahrstufe S (Sport) ist auf eine betont sportliche Fahrweise ausgelegt.			○	○
Ottopartikelfilter	bei allen Benzinfahrzeugen			○	○
Verbandmaterial mit Warndreieck	Das Erste-Hilfe-Set befindet sich im linken Seitenfach im Gepäckraum. Das werksseitig gelieferte Warndreieck befindet sich in der Gepäckraumklappe.Die werkseitig gelieferten Warnwesten befinden sich im Ablagefach der Fahrertür.			○	○

● = als Sonderausstattung lieferbar ○ = Serienausstattung – = kein Angebot. Erläuterungen zu den Fußnoten finden Sie ab Seite 90.

(C) auto-preisliste.de. Datennutzung ist nur zum privaten Gebrauch gestattet

Archiv: www.auto-preisliste.de

(C) auto-preisliste.de: Dateinutzung ist nur zum privaten Gebrauch gestattet

Audi Anschlussgarantie

Archiv: www.auto-preisliste.de

(C) auto-preisliste.de. Dateinutzung ist nur zum privaten Gebrauch gestattet.

Archiv: www.auto-preisliste.de

		Bestellschlüssel	EUR inkl. 19 % MwSt.[2] EUR ohne MwSt.[2]	RS 3 Sportback	RS 3 Limousine
Audi Anschlussgarantie	Die Audi Anschlussgarantie bietet gegen eine Vielzahl von Schadensfällen eine nachhaltige Risikoabsicherung und Kostenkontrolle über die ersten zwei Jahre der Herstellergarantie hinaus. Sie ist direkt und ausschließlich beim Neuwagenkauf bestellbar. Es sind verschiedene Laufzeit-/Gesamtlaufleistungskombinationen wählbar. Dazu erhalten Sie nähere Informationen bei Ihrem Audi Partner.				
	▸ **Anschlussgarantie ein Jahr / maximale Gesamtlaufleistung 30.000 km**	EA1	**150,–** 126,05	●	●
	▸ **Anschlussgarantie ein Jahr / maximale Gesamtlaufleistung 60.000 km**	EA2	**190,–** 159,66	●	●
	▸ **Anschlussgarantie ein Jahr / maximale Gesamtlaufleistung 90.000 km**	EA3	**250,–** 210,08	●	●
	▸ **Anschlussgarantie ein Jahr / maximale Gesamtlaufleistung 120.000 km**	EB4	**300,–** 252,10	●	●
	▸ **Anschlussgarantie ein Jahr / maximale Gesamtlaufleistung 150.000 km**	EB3	**400,–** 336,13	●	●
	▸ **Anschlussgarantie zwei Jahre / maximale Gesamtlaufleistung 40.000 km**	EA4	**290,–** 243,70	●	●
	▸ **Anschlussgarantie zwei Jahre / maximale Gesamtlaufleistung 80.000 km**	EA5	**390,–** 327,73	●	●
	▸ **Anschlussgarantie zwei Jahre / maximale Gesamtlaufleistung 120.000 km**	EA6	**590,–** 495,80	●	●
	▸ **Anschlussgarantie drei Jahre / maximale Gesamtlaufleistung 50.000 km**	EA7	**515,–** 432,77	●	●
	▸ **Anschlussgarantie drei Jahre / maximale Gesamtlaufleistung 100.000 km**	EA8	**715,–** 600,84	●	●
	▸ **Anschlussgarantie drei Jahre / maximale Gesamtlaufleistung 150.000 km**	EA9	**1.115,–** 936,97	●	●

● = als Sonderausstattung lieferbar ○ = Serienausstattung – = kein Angebot. Erläuterungen zu den Fußnoten finden Sie ab Seite 90.

(C) auto-preisliste.de. Dateinutzung ist nur zum privaten Gebrauch gestattet

Audi Neuwagenabholung

Archiv: www.auto-preisliste.de

(C) auto-preisliste.de: Dateinutzung ist nur zum privaten Gebrauch gestattet

Archiv: www.auto-preisliste.de

		Bestellschlüssel	**EUR inkl. 19 % MwSt.**[2] EUR ohne MwSt.[2]	**RS 3 Sportback**	**RS 3 Limousine**
Audi Neuwagenabholung	Unter dem Motto „Faszination und Kundenbegeisterung von Anfang an“ bieten wir Ihnen und Ihren Begleitpersonen ein emotionales Erlebnis rund um die Marke Audi in Ingolstadt/Neckarsulm mit einem umfangreichen Rahmenprogramm und im Wesentlichen folgenden Leistungen: ▸ Neuwagenübernahme mit Funktionserklärung ▸ Werkbesichtigung (Gruppenführung) ▸ Vollbetankung des Neuwagens ▸ Besichtigung des museum mobile (Ingolstadt)/der Traditionsausstellung (Neckarsulm) ▸ Einladung in das Audi Marktrestaurant (Ingolstadt)/Restaurant Nuvolari (Neckarsulm)		**695,–** 584,03	●	●
	Nur in Verbindung mit der Audi Neuwagenabholung bestellbar:				
	Werkerlebnis „exklusiv“ (Ingolstadt/Neckarsulm) In Einzelführungen von insgesamt ca. zwei Stunden erhalten Sie und Ihre Begleitpersonen eine individuelle Besichtigung exklusiver Werkbereiche, die wir im Vorkontakt mit Ihnen abstimmen. Im Fokus dabei: Die Marke Audi ganz persönlich erleben.		**260,–** 218,49	●	●

● = als Sonderausstattung lieferbar ○ = Serienausstattung – = kein Angebot. Erläuterungen zu den Fußnoten finden Sie ab Seite 90.

(C) auto-preisliste.de. Dateinutzung ist nur zum privaten Gebrauch gestattet

Archiv: www.auto-preisliste.de

Audi connect Navigation & Infotainment[18]

myAudi Navigation
Wurde über myAudi ein Ziel gefunden, so kann es direkt an das Fahrzeug gesendet und dort beim Einsteigen als Navigationsziel übernommen werden. So können z. B. Routen und ganze Touren komfortabel vor Fahrtantritt in myAudi geplant und dann im Fahrzeug abgerufen werden. Darüber hinaus kann die Navigation nahtlos auf dem Smartphone mit der myAudi App[11, 16] außerhalb des Fahrzeugs fortgesetzt werden, um die letzten Meter zum Ziel zu finden. Die myAudi Navigation hilft auch beim Rückweg zum Fahrzeug. Kommt es auf einer der üblichen Fahrstrecken zu Verzögerungen, kann dies über eine Push-Benachrichtigung auf dem Smartphone angezeigt werden.

Online-Points-of-Interest
Direkt aus der Navigation auf POIs (z. B. Tankstellen und Parkhäuser) von Drittanbietern zugreifen. Bei Bedarf können außerdem dynamische Zusatzinformationen wie Bewertungen und Öffnungszeiten, aktuelle Kraftstoffpreise sowie die Verfügbarkeit von Parkplätzen angezeigt werden. Über das Touchdisplay des MMI können die Points of Interest, wie Parkhäuser oder Sehenswürdigkeiten, in der Navigationskarte angewählt werden, um relevante Zusatzinformationen direkt eingeblendet zu bekommen. Durch die Integration von Nutzerbewertungen und Fotos ist es noch einfacher, sich für ein Reiseziel zu entscheiden.

On-Street-Parking[30]
On-Street-Parking zeigt die Wahrscheinlichkeit an, entlang bestimmter Straßen einen freien Parkplatz zu finden. Außerdem sind nützliche Zusatzinformationen verfügbar wie Preise oder ob es sich um Anwohnerparkplätze handelt.

Online-Verkehrsinformationen
Aktuelle Verkehrsflussinformationen werden online abgerufen. Dadurch werden eine höhere Genauigkeit der Ankunftszeit und bestmögliche Routenführung erreicht. Die Verkehrsflussinformationen werden farbig in der Navigationskarte angezeigt und bei der dynamischen Routenführung berücksichtigt. Eine kontinuierliche Datenaktualisierung liefert schnelle Informationen über Stauentstehung und -auflösung: durch die hohe Abdeckung des Straßennetzes z. B. auch auf Landstraßen und in der Stadt.

Gefahreninformationen[11]
Die Schwarmfunktion „Lokale Gefahreninformationen (LGI)“ warnt vor folgenden Ereignissen auf seiner Route: Pannen, Unfällen, Sichtbehinderungen und Schleudergefahren. Die Anzeige erfolgt optisch in der MMI-Navigationskarte sowie optisch und akustisch im Kombiinstrument.

Online-Verkehrszeicheninformationen[11, 31]
Immer die aktuellen Tempolimitanzeigen im Kombiinstrument mit Audi connect Online-Verkehrszeicheninformationen. In Kombination mit der optionalen kamerabasierten Verkehrszeichenerkennung werden Tempolimitanzeigen von der Fahrzeugsensorik selbstständig erkannt und und anonym zur Aktualisierung des Kartenmaterials anonym an einen Audi Server übermittelt. Die durch die Audi Flotte erkannten Verkehrszeichen werden allen Fahrzeugen mit dem Audi connect-Dienst Online-Verkehrszeicheninformationen und einer kamerabasierten Verkehrszeichenerkennung zur Verfügung gestellt und im Kombiinstrument visualisiert.

Wetterinformationen
Wissen, wie das Wetter wird, egal, wohin die Reise führt. Audi connect liefert dazu passgenaue Informationen: Wettervorhersagen und Unwetterwarnungen werden anhand von anschaulichen Infografiken präsentiert. So kann das Wetter für die nächsten Tage vorhergesagt oder die kurzfristige Wetterentwicklung mithilfe des Regenradars angezeigt werden.

WLAN-Hotspot[29]
Audi connect ermöglicht einen drahtlosen Internetzugang mittels WLAN-Hotspot im Fahrzeug. Bis zu acht mobile Endgeräte, wie Smartphones und Tablets, können so gleichzeitig im Internet surfen. Das dafür nötige Datenvolumen ist über www.my.audi.com oder direkt auf www.audi.cubictelecom.com erhältlich. Nach erstmaliger Buchung im Online-Portal können Datenpakete auch bequem über das MMI im Fahrzeug nachgebucht werden.

Erläuterungen zu den Fußnoten finden Sie ab Seite 90.

(C) auto-preisliste.de: Dateinutzung ist nur zum privaten Gebrauch gestattet

Archiv: www.auto-preisliste.de

Audi connect Navigation & Infotainment[18] (Fortsetzung)	**Online-News**[45] Mithilfe von Online-News können aktuelle Meldungen und Nachrichten aus aller Welt direkt im Fahrzeug angezeigt und vorgelesen werden. So können während der Fahrt News zu speziellen Themenfeldern, z. B. Fußballergebnisse, Politiknachrichten oder News aus der Wirtschaft, im Blick behalten werden. **Musiktitel-Erkennung**[29] Automatische Erkennung einer Vielzahl von im Radio gespielten Titeln; Darstellung von Zusatzinformationen wie Interpret, Album und Cover. Inhalt und Umfang der Zusatzinformationen sind abhängig von der Bereitstellung durch den Dienste-Anbieter. **Online-Media-Streaming**[46] Zugang zu Musikdiensten wie Amazon Music[47] und Apple Music[48] **Nutzer-Profile**[32] Durch das Anlegen eines Nutzer-Profils im Fahrzeug kann eine Vielzahl von Einstellungen, wie zum Beispiel Ergonomie-, Infotainment- oder Lichteinstellungen, in einem persönlichen Nutzer-Profil gespeichert werden. Über das MMI können unterschiedliche Nutzer-Profile (myAudi[11] oder lokal) angelegt oder ein Gast-Profil verwendet werden. Die Einstellungen der zuletzt aktiven Person werden beim Ausschalten der Zündung dem verwendeten Fahrzeugschlüssel zugeordnet. Beim Einsteigen ins Fahrzeug erscheint eine persönliche Begrüßung im MMI und es werden die individuellen Einstellungen der Person geladen, der der verwendete Fahrzeugschlüssel zugeordnet worden ist. Durch das Anlegen eines Nutzer-Profils mit einem myAudi Account können individuelle Einstellungen des Nutzer-Profils in weitere Audi Fahrzeuge mit diesem Dienst übertragen werden. Die Anzahl der gespeicherten Fahrzeugeinstellungen ist abhängig von den gewählten Sonderausstattungen.
Audi connect Navigation & Infotainment plus[18]	**Navigation mit Google™**[34] **Satellitenkarte** Durch die hochdetaillierte Satellitenkarte von Google™ wirkt die Kartendarstellung in der MMI Navigation plus noch realistischer. Dank der Luftaufnahmen ergeben sich eine bessere Wiedererkennbarkeit und Orientierung. Die Routenführung mit den Satellitenkarten von Google™[34] trägt zu einem hochwertigen Erscheinungsbild der Audi Navigation bei. **Onlinesuche nach Navigationszielen**[11] Durch den Zugriff auf umfassende Internet-Datenbanken werden passende Navigationsziele zur Sucheingabe geliefert. Ziele können auch mittels Spracheingabe gefunden werden, was die Ablenkung vom Straßenverkehr reduziert. Neben Adressdaten, die direkt als Navigationsziel übernommen werden können, liefert die Onlinesuche dazu passende Informationen wie Öffnungszeiten und Kontaktdaten. **Online-Spracheingabe** Durch den Online-Abgleich der Spracheingabe werden die Erkennungsrate und Ergebnisqualität verbessert.[21] So ist z. B. die Erkennung von Eigennamen möglich, sodass bei der Zieleingabe direkt nach dem Namen eines Hotels gesucht werden kann. Mit der optional einschaltbaren Aktivierung per Sprache kann die Spracheingabe auch ohne Tastendruck gestartet werden. Dazu muss die Spracheingabe einfach mit dem Schlüsselbegriff „Hey Audi“ beginnen. Die Online-Spracheingabe ermöglicht außerdem das freie Diktieren von SMS.[32] So ist man nicht mehr an vorgegebene Texte gebunden. **hochdetaillierte 3D-Städte-Darstellung** Die 3D-Städte-Darstellung wird um hochdetaillierte Texturen erweitert. Die realistischere Darstellung von Gebäuden erleichtert die Orientierung in ausgewählten Städten. **Online-Radio**[29] Zugriff auf weltweit verfügbare Online-Radio-Sender, direkt und komfortabel als Medienquelle in Ihrem Radio

(C) auto-preisliste.de: Dateinutzung ist nur zum privaten Gebrauch gestattet

Archiv: www.auto-preisliste.de

Audi connect Navigation & Infotainment plus[18] (Fortsetzung)	**Hybrid-Radio**[29] Das Radio wechselt automatisch und nahtlos zwischen klassischem Rundfunk über FM oder DAB und dem dazu passenden Online-Radio-Stream des Senders, um immer den bestmöglichen Empfang zu gewährleisten. Jederzeit und überall den Lieblingssender hören, selbst bei Verlassen des terrestrischen Sendebereichs. **Online-Verkehrsinformationen plus** Zusätzlich zu Online-Verkehrsinformationen: spurgenaue Verkehrsflussdaten auf Autobahnen – im Bereich von Abfahrten und Knotenpunkten – sowie in innerstädtischen Kreuzungsbereichen. Anzeige von Fahrstreifensperrungen im MMI-Display. Darüber hinaus erfolgt die Berücksichtigung prädiktiver Verkehrsflussdaten zur Berechnung genauerer Ankunftszeiten. **Amazon Alexa-Integration**[35, 36] Die Integration in das Fahrzeug ermöglicht eine Interaktion mit Alexa, dem Sprachdienst von Amazon, nun auch unterwegs: Musik abspielen, Nachrichten verfolgen oder Wettervorhersagen abrufen rufen und vieles mehr. Auch die Steuerung von Smarthome-Geräten von unterwegs ist möglich. Alexa ist cloudbasiert und wird so durch die Erweiterung um neue Funktionen stetig verbessert. Alexa im Fahrzeug zu nutzen ist einfach: Der Sprachdialog wird wie üblich über die Taste am Multifunktionslenkrad gestartet. Beginnt die Eingabe mit „Alexa“, antwortet Alexa direkt. Bei eingeschalteter Aktivierung des Sprachdialogsystems mit „Hey Audi“ reagiert der Sprachdienst auch ohne Tastendruck auf das Aktivierungswort „Alexa“.
Rechtshinweise zu Audi connect Navigation & Infotainment	Bitte beachten Sie: Die Funktionen arbeiten nur innerhalb von Systemgrenzen und sind teilweise von der Verfügbarkeit von Diensten Dritter abhängig. Die AUDI AG übernimmt keine Haftung hinsichtlich der Richtigkeit dieser Daten. Die Nutzung der von Audi connect unterstützten Dienste ist nur in Verbindung mit einem optionalen Navigationssystem möglich. Die Erbringung der Audi connect-Dienste erfolgt durch die AUDI AG/Importeure. Die Datenverbindung für die Audi connect-Dienste wird über eine fest im Fahrzeug verbaute SIM-Karte durch einen Mobilfunkanbieter hergestellt. Die Kosten dieser Datenverbindungen sind im Preis für die Audi connect-Dienste enthalten. Ausgenommen hiervon ist die Datenverbindung für den WLAN-Hotspot und die Nutzung von Diensten, die Online-Mediastreaming erfordern (wie z. B. Online-Radio und Hybrid-Radio). Die Datenverbindung erfolgt für den WLAN-Hotspot und die Nutzung von Diensten, die Online-Mediastreaming erfordern, ebenfalls über die fest im Fahrzeug verbaute SIM-Karte und einen kostenpflichtigen Datentarif des Audi Providers. Informationen zu Tarifen und zur Buchung finden Sie unter www.audi.de/connect. Die Verfügbarkeit der von Audi connect Navigation & Infotainment unterstützten Dienste ist länderabhängig. Audi connect ermöglicht je nach Fahrzeugmodell den Zugriff auf Dienste von unseren Service-Providern und Drittanbietern. Sofern die Audi connect-Dienste auf Leistungen von unseren Service-Providern und Drittanbietern basieren, kann eine dauerhafte Verfügbarkeit nicht gewährleistet werden, da die Verfügbarkeit in deren Verantwortung liegt. Die Audi connect-Dienste werden für 24 Monate ab Neufahrzeugauslieferung zur Verfügung gestellt. Danach verlängert sich die Laufzeit kostenfrei einmalig um weitere 12 Monate. Falls Sie eine solche Verlängerung nicht wünschen, teilen Sie dies bitte schriftlich an folgende Anschrift mit: AUDI AG Kundenbetreuung Deutschland 85045 Ingolstadt E-Mail: kundenbetreuung@audi.de

Erläuterungen zu den Fußnoten finden Sie ab Seite 90.

(C) auto-preisliste.de: Dateinutzung ist nur zum privaten Gebrauch gestattet

Archiv: www.auto-preisliste.de

Rechtshinweise zu Audi connect Navigation & Infotainment (Fortsetzung)	Bei einer nachträglichen Buchung der Audi connect-Dienste über den Functions on Demand-Shop, als Einzelbuchung oder im Paket mit einer zeitlich befristeten Buchung des MMI-Navigationssystems stehen die Audi connect-Dienste nur für den gebuchten Zeitraum zur Verfügung. Auch bei einer unbefristeten Buchung des MMI-Navigationssystems beträgt die maximale Laufzeit der Audi connect-Dienste 24 Monate ab Buchung mit einmaliger kostenfreier Verlängerung um weitere 12 Monate. Informationen zu einer anschließenden Verlängerung der Audi connect-Dienste erhalten Sie unter www.audi.de/connect und bei Ihrem Audi Partner.
Audi connect Notruf & Service mit Audi connect Remote & Control[37]	**Audi connect Notruf** Der Audi connect Notruf erfüllt die gesetzlichen Anforderungen des paneuropäischen Notrufsystems. Darüber hinaus bietet der Audi connect Notruf weitere Vorteile, die im Notfall entscheidend sein können. Im Falle eines schweren Unfalls wird automatisch ein Notruf ausgelöst. Mithilfe der Übermittlung fahrzeugrelevanter Daten wie Unfallort oder Anzahl der Insassen an das Audi Notruf Callcenter kann schnell und zielgerichtet Hilfe organisiert werden. Geschulte Call Center Agents betreuen die Verunfallten auch im Ausland in der Landessprache[38] der fahrenden Person und informieren parallel die lokalen Rettungskräfte mit den zur Rettung relevanten Daten. Der Audi connect Notruf kann auch manuell über eine Taste ausgelöst werden, um beispielsweise Hilfe für andere Verkehrsteilnehmer zu rufen. **Online-Pannenruf** Im Falle einer Panne kann der Kunde über die Service-Call-Taste im Dachmodul den Online-Pannenruf auslösen. Das Fahrzeug baut eine Sprachverbindung zur Audi Hilfe auf. In vielen Fällen kann auf Basis der vom Fahrzeug gesendeten Daten die Beanstandung identifiziert und eine schnelle, kundenadäquate Lösung gefunden werden. **Audi Schadenservice** Stellen die Fahrzeugsensoren einen leichten Unfall ohne Airbag-Auslösung oder/und Gurtstraffung fest, so wird der Kunde über den Audi Schadenservice automatisch informiert. Es öffnet sich dazu eine Maske im MMI-Display, die dem Kunden zur Auswahl stellt, ob er Unterstützung bei der Schadenabwicklung möchte oder ein Notruf ausgelöst werden soll. In beiden Fällen steht dem Kunden ein speziell geschulter Servicemitarbeiter zur Verfügung. **Audi Servicetermin online**[39] Audi Servicetermin online informiert den vom Kunden ausgewählten Audi Service Partner bei fälligen Serviceterminen. Der Kunde wird proaktiv vom präferierten Service Partner kontaktiert. **Fahrzeugstatus** Durch den Audi connect Fahrzeugstatusreport lässt sich eine Vielzahl von Informationen bequem über die myAudi App[11, 16] von Ihrem Smartphone aus abrufen. Der Dienst umfasst unter anderem folgende Informationen: Ölfüllstand, Tankfüllstand, Verriegelungsstatus der Türen und Fenster, Lichtstatus, Serviceintervall, Warnleuchten und Warnhinweise. **Fernsteuerung Ver- und Entriegeln**[42] bequemes Ver- und Entriegeln des Fahrzeugs per Smartphone über die myAudi App[11, 16] **Parkposition** zeigt die Parkposition des Fahrzeugs auf dem Smartphone in der Karte der myAudi App[11, 16] an **Benachrichtigung Diebstahlwarnanlage**[40, 41] Push-Benachrichtigung über das Smartphone mit der myAudi App[11, 16], wenn die optionale Diebstahlwarnanlage ausgelöst wurde

(C) auto-preisliste.de: Dateinutzung ist nur zum privaten Gebrauch gestattet

Archiv: www.auto-preisliste.de

Rechtshinweis zu Audi connect Notruf & Service mit Audi connect Remote & Control	Bitte beachten Sie: Die Funktionen arbeiten nur innerhalb von Systemgrenzen und sind teilweise von der Verfügbarkeit von Diensten Dritter abhängig. Die AUDI AG übernimmt keine Haftung hinsichtlich der Richtigkeit dieser Daten. Die Erbringung der Dienste erfolgt über eine im Fahrzeug verbaute SIM-Karte. Die Kosten für Gesprächs- und Datenverbindungen sind im Preis für die Dienste enthalten. Die von Audi zur Verfügung gestellten Dienste sind nur innerhalb der Abdeckung des Mobilfunknetzes des von Audi gewählten Mobilfunkanbieters verfügbar. Die Audi connect-Dienste Notruf, Online-Pannenruf, Audi Schadenservice und Audi Servicetermin online werden für bis zu 10 Jahre ab Neufahrzeugauslieferung zur Verfügung gestellt. Im Falle eines automatisch ausgelösten Notrufs kann die Audi Notrufzentrale die erhaltenen Informationen zur Alarmierung des Rettungsdienstes an die (örtliche) Leitstelle oder Polizeidienststelle weitergeben, um eine möglichst schnelle Hilfestellung zu ermöglichen. Nähere Informationen über die Verarbeitung personenbezogener Daten entnehmen Sie bitte dem Datenschutzhinweis zu Audi connect und dem Datenschutzhinweis zu myAudi. Die Audi connect Remote & Control-Dienste sind ab Neufahrzeugauslieferung 3 Jahre kostenfrei nutzbar und können anschließend kostenpflichtig verlängert werden. Weiterer Hinweis: Sofern Audi connect-Produkte und -Services auf Leistungen von Drittanbietern basieren, kann eine dauerhafte Verfügbarkeit nicht gewährleistet werden, sondern obliegt der Verantwortung der Drittanbieter. Im Falle von behördlichen, staatlichen oder anderen gesetzlich notwendigen Änderungen oder im Falle eines Wegfalls notwendiger Telekommunikationssysteme und -dienste (z. B. wenn unser Mobilfunkanbieter Mobilfunkdienste, die in Ihrem Fahrzeugmodell verwendet werden, beendet oder einschränkt) liegen der Austausch sowie die Kosten für den Austausch von Geräten, die aufgrund einer solchen Änderung oder eines Wegfalls erforderlich sind, nicht in der Verantwortung der AUDI AG. Weitere Störungen der Dienste können sich aus Gründen höherer Gewalt oder aufgrund technischer und sonstiger Maßnahmen ergeben, die etwa an den Anlagen der AUDI AG, der Lieferanten oder der Netzbetreiber für einen ordnungsgemäßen Ablauf erforderlich sind (z. B. Wartung, Reparatur, systembedingte Software-Updates, Erweiterungen). Die AUDI AG wird alle zumutbaren Anstrengungen unternehmen, um solche Störungen unverzüglich zu beseitigen oder auf die Beseitigung hinzuwirken.

(C) auto-preisliste.de: Dateinutzung ist nur zum privaten Gebrauch gestattet

Archiv: www.auto-preisliste.de

(C) auto-preisliste.de: Dateinutzung ist nur zum privaten Gebrauch gestattet

Archiv: www.auto-preisliste.de

Erläuterungen

[1] Die angegebenen Verbrauchs- und Emissionswerte wurden nach den gesetzlich vorgeschriebenen Messverfahren ermittelt. Seit dem 1. September 2017 werden bestimmte Neuwagen bereits nach dem weltweit harmonisierten Prüfverfahren für Personenwagen und leichte Nutzfahrzeuge (Worldwide Harmonized Light Vehicles Test Procedure, WLTP), einem realistischeren Prüfverfahren zur Messung des Kraftstoffverbrauchs und der CO_2-Emissionen, typgenehmigt. Ab dem 1. September 2018 wird der WLTP schrittweise den neuen europäischen Fahrzyklus (NEFZ) ersetzen. Wegen der realistischeren Prüfbedingungen sind die nach dem WLTP gemessenen Kraftstoffverbrauchs- und CO_2-Emissionswerte in vielen Fällen höher als die nach dem NEFZ gemessenen. Dadurch können sich ab 1. September 2018 bei der Fahrzeugbesteuerung entsprechende Änderungen ergeben. Weitere Informationen zu den Unterschieden zwischen WLTP und NEFZ finden Sie unter www.audi.de/wltp.
Aktuell sind noch die NEFZ-Werte verpflichtend zu kommunizieren. Soweit es sich um Neuwagen handelt, die nach WLTP typgenehmigt sind, werden die NEFZ-Werte von den WLTP-Werten abgeleitet. Die zusätzliche Angabe der WLTP-Werte kann bis zu deren verpflichtender Verwendung freiwillig erfolgen. Soweit die NEFZ-Werte als Spannen angegeben werden, beziehen sie sich nicht auf ein einzelnes, individuelles Fahrzeug und sind nicht Bestandteil des Angebots. Sie dienen allein Vergleichszwecken zwischen den verschiedenen Fahrzeugtypen. Zusatzausstattungen und Zubehör (Anbauteile, Reifenformat usw.) können relevante Fahrzeugparameter, wie z. B. Gewicht, Rollwiderstand und Aerodynamik verändern und neben Witterungs- und Verkehrsbedingungen sowie dem individuellen Fahrverhalten den Kraftstoffverbrauch, den Stromverbrauch, die CO_2-Emissionen und die Fahrleistungswerte eines Fahrzeugs beeinflussen. Weitere Informationen zum offiziellen Kraftstoffverbrauch und den offiziellen spezifischen CO_2-Emissionen neuer Personenkraftwagen können dem „Leitfaden über den Kraftstoffverbrauch, die CO_2-Emissionen und den Stromverbrauch neuer Personenkraftwagen“ entnommen werden, der an allen Verkaufsstellen und bei der DAT Deutsche Automobil Treuhand GmbH, Hellmuth-Hirth-Str. 1, D-73760 Ostfildern oder unter www.dat.de unentgeltlich erhältlich ist.

[2] Unverbindliche Preisempfehlung des Herstellers, zzgl. Überführungs- und Zulassungskosten.

[3] Glanzgedrehte, glanzgefräste, polierte oder teilpolierte Leichtmetallräder dürfen nicht bei winterlichen Straßenverhältnissen eingesetzt werden. Die Felgenoberfläche besitzt herstellungsbedingt keinen ausreichenden Korrosionsschutz und kann durch Streusalz oder Ähnliches dauerhaft beschädigt werden.

[4] Bei niedrigen Temperaturen unter 10 °C (50 °F), Regen und stehendem Wasser sinkt das Gripniveau drastisch ab und ein Wechsel auf Serienbereifung ist zwingend erforderlich.
ACHTUNG! Das Fahren mit diesen Reifen bei niedrigen Temperaturen, Regen und stehendem Wasser führt zu Aquaplaning und damit zum Verlust der Fahrzeugkontrolle – Unfallgefahr!
Bei Regen und feuchten Straßenverhältnissen darf der Reifen nicht benutzt werden. Fahren Sie insbesondere bei unvorhergesehenem Eintritt dieser Ereignisse extrem vorsichtig, langsam und nur so weit wie nötig – Unfallgefahr!
Der Reifen darf nicht bei Außentemperaturen unter 10 °C (50 °F) eingesetzt werden. Der Reifen sollte ferner bei Temperaturen von mindestens 5 °C (41°F) gelagert werden, da sich die Lagerung bei geringeren Temperaturen negativ auf die Performance des Reifens auswirkt. Aufgrund der Reifenmischung reduziert sich die Profiltiefe vergleichsweise schnell, was zu einer deutlich verkürzten Laufleistung führt. Sie sind verpflichtet, Dritte im Falle der Fahrzeugnutzung über die o. g. Einschränkungen zu informieren, auch im Falle eines Verkaufs oder einer sonstigen Überlassung des Fahrzeugs.

[5] Bitte beachten Sie: Die Systeme arbeiten nur innerhalb von Systemgrenzen und unterstützen beim Fahren. Die Verantwortlichkeit und notwendige Aufmerksamkeit im Straßenverkehr verbleiben bei der fahrenden Person.

[6] Mikrofaser Dinamica ist ein atmungsaktives Mikrofasermaterial, das anteilig aus recycelten Polyesterfasern und aufbereitetem PET hergestellt wird.

[7] Alcantara ist ein Mikrofaservlies.

[8] Nur in Verbindung mit serienmäßigem Sportkontur-Lederlenkrad, 3-Speichen, unten abgeflacht, mit Multifunktion plus und Schaltwippen, RS-Logo und RS-Taste.

[9] Der mittlere Gurt im Fond ist immer komplett in Schwarz ausgeführt.

[10] In der Kombination Dekoreinlage und Akzentflächen Carbon Atlas matt ist die Applikation ohne die im Ambiente-Lichtpaket plus enthaltenen Lichtleiter in Carbon ausgeführt.

[11] Abhängig von länderspezifischer Verfügbarkeit.

[12] Die Audi Neuwagen-Reifengarantie gilt nicht für folgende Kundengruppen: Taxi-Unternehmen (Ausnahme: Chauffeurlimousinen), Euromobil-Fahrzeuge, Autovermieter und Fahrzeuge, die auf die AUDI AG zugelassen sind.

[13] Safelock wird nur über eine länderspezifische Codierung durch die Diebstahlwarnanlage aktiviert. Safelock allein ist keine Sonderausstattung und nicht separat bestellbar.

[14] Voraussetzungen sind die Sonderausstattung Audi connect Notruf & Service mit Audi connect Remote & Control sowie der optionale Komfortschlüssel. Der Audi connect Schlüssel ist ab Neufahrzeugauslieferung zunächst für 24 Monate kostenfrei nutzbar und verlängert sich danach einmalig kostenfrei um 12 Monate. Anschließend kann der Audi connect Schlüssel kostenpflichtig verlängert werden. Rechtshinweise zu Audi connect Notruf & Service mit Audi connect Remote & Control finden Sie auf Seite 87.

[15] Informationen über kompatible Mobiltelefone (Voraussetzung u. a.: Android-Betriebssystem, NFC-Technologie und Secure Element im Smartphone integriert) erhalten Sie bei Ihrem Audi Partner oder unter www.audi.de/bluetooth.

[16] Die aktuelle Kompatibilität des iOS-/Android-Betriebssystems finden Sie in der Beschreibung der myAudi App im jeweiligen App Store. Vorherige Registrierung unter www.audi.de/myaudi erforderlich.

[17] Verifikation Ihres myAudi Accounts beim Audi Partner notwendig. Auf dem Smartphone muss zuvor die kostenlose myAudi App installiert werden.

[18] Die Audi connect-Dienste müssen nach 3 Jahren kostenpflichtig verlängert werden. Funktionsumfänge können landesspezifischen Einschränkungen unterliegen. Audi connect Navigation & Infotainment und Audi connect Navigation & Infotainment plus sind nur in Verbindung mit einem freigeschalteten MMI-Navigationssystem vollumfänglich nutzbar. Rechtliche Informationen und Nutzungshinweise zu Audi connect finden Sie ab Seite 84.

[19] Die Nutzung des Head-up-Displays ist mit polarisierenden Sonnenbrillengläsern eingeschränkt.

[20] Informationen über kompatible Mobiltelefone erhalten Sie bei Ihrem Audi Partner oder unter www.audi.de/bluetooth.

[21] Verfügbar in ausgewählten Sprachen.

[22] Navigationsdaten für unterstützte Länder auf integriertem SSD-Speicher verfügbar. Nähere Informationen erhalten Sie bei Ihrem Audi Partner.

[23] Die ausgelieferte Kartenversion kann im halbjährlichen Rhythmus bis maximal 5 Jahre nach Produktionsende der verbauten Infotainment-Gerätegeneration kostenfrei aktualisiert werden. Die aktuellen Navigationsdaten werden auf der myAudi Plattform unter www.audi.com/myaudi zum Download bereitgestellt und können via USB-Speichermedium im Fahrzeug installiert werden. In Verbindung mit Audi connect können die Karten auch direkt im Fahrzeug heruntergeladen und monatlich aktualisiert werden. Darüber hinaus ist es möglich, die neuen Navigationsdaten bei einem Audi Partner installieren zu lassen, wobei zusätzliche Kosten entstehen können.

[24] Empfang ist abhängig von digitaler Netzverfügbarkeit.

[25] Inhalt und Umfang der Zusatzinformationen sind abhängig von Bereitstellung durch den jeweiligen Radiosender.

(C) auto-preisliste.de: Dateinutzung ist nur zum privaten Gebrauch gestattet

Archiv: www.auto-preisliste.de

[26] Das Smartphone muss folgende Voraussetzungen erfüllen: ein hochwertiges USB-Kabel (z. B. von Audi Original Zubehör), bei Apple-Geräten mindestens ein iPhone 6, aktuellste iOS-Version empfohlen, bei Android-Geräten mindestens Android 5.0 (Lollipop), aktuellste Android-Version empfohlen, und installierte Android Auto-App.

[27] Audi hat keinen Einfluss darauf, welche Applikationen über das Smartphone-Interface angezeigt werden. Für die innerhalb der Applikationen angezeigten Inhalte und Funktionen sind die jeweiligen Anbieter verantwortlich.

[28] Für das Herstellen einer kabellosen Verbindung müssen folgende Voraussetzungen erfüllt sein:
Im Verkaufsland muss das Betreiben des 5-GHz-WLANs auch außerhalb geschlossene geschlossener Räume erlaubt sein (z. B. nicht in Chile, Indien, Japan). Ein Fahrzeug ohne Navigation und jegliche Audi connect-Funktionalität verfügt nicht über die Wireless-Funktion (Audi connect-Funktionalität setzt folgende PR-Nr. voraus: IW3). Informationen über die Gegebenheiten in Ihrem Land erhalten Sie bei Ihrem Audi Partner. Bei Apple-Geräten mindestens ein iPhone 6, aktuellste iOS-Version empfohlen. Dabei müssen WLAN, Bluetooth und Siri auf dem Smartphone eingeschaltet sein. Bei Android-Geräten: Android-Version 11.0, Unterstützung des 5-GHz-WLANs und installierte Android Auto App.

[29] Dienst erfordert kostenpflichtiges Datenvolumen über einen Partner von Audi.

[30] Ist in ausgewählten Städten und für ausgewählte Straßenzüge verfügbar.

[31] Audi connect Online-Verkehrszeicheninformationen ist nur in Verbindung mit einer kamerabasierten Verkehrszeichenerkennung aktiv.

[32] Voraussetzung: Mobiltelefon verfügt über Bluetooth-Profil MAP (Message Access Profile). Informationen über kompatible Mobiltelefone erhalten Sie bei Ihrem Audi Partner oder unter www.audi.de/bluetooth.

[33] Die grundsätzliche Verfügbarkeit von Online-Media-Streaming ist länderabhängig. Zur Nutzung benötigen Sie in der Regel einen Account bei einem Media-Streaming-Dienst, wodurch zusätzliche Kosten entstehen können. Damit wir Ihnen den Dienst Online-Media-Streaming mit all seinen Funktionalitäten anbieten können, ist es ggf. erforderlich, dass wir Informationen (im Regelfall Updates) auf Ihrem Fahrzeug speichern.

[34] Google und das Google-Logo sind eingetragene Marken von Google Inc.

[35] Amazon, Alexa und alle verbundenen Logos sind eingetragene Marken von Amazon.com, Inc. oder eines damit verbundenen Unternehmens. Die Amazon Alexa-Integration ist ausschließlich in folgenden Ländern verfügbar: Deutschland, Österreich, Großbritannien, Frankreich, Spanien, Italien, USA, Kanada und Japan. Die Systemsprache der MMI Navigation plus mit MMI touch response muss auf eine von Amazon Alexa-Integration unterstützte Sprache eingestellt sein. Weitere Informationen zur Verfügbarkeit erhalten Sie bei Ihrem Audi Partner. Audiostreaming über Alexa erfordert kostenpflichtiges Datenvolumen über einen Partner von Audi.

[36] Die Verantwortung für die Funktionen und Inhalte von Amazon Alexa liegt bei Amazon. Bestimmte Alexa-Funktionen sind von der Smarthome-Technologie abhängig.

[37] In Gebieten mit unzureichendem GPS-Empfang oder außerhalb der Abdeckung des jeweiligen Mobilfunkanbieters können einige Funktionen/Dienste keine Daten senden/empfangen und sind ggf. nicht oder nur eingeschränkt verfügbar. Rechtshinweise zu Audi connect Notruf & Service mit Audi connect Remote & Control finden Sie auf Seite 88.

[38] Übermittlung der im MMI eingestellten Sprache. Die Sprachenverfügbarkeit des Notrufs ist länderabhängig.

[39] Vorherige Registrierung unter www.my.audi.com erforderlich.

[40] Nur wenn Push-Mitteilungen erlaubt worden sind, um Benachrichtigungen zu erhalten.

[41] Nur in Verbindung mit der optionalen Diebstahlwarnanlage.

[42] Motorstart ohne Fahrzeugschlüssel nicht möglich.

[43] Funktionsverfügbarkeit und Funktionsinhalte können je nach Länderverfügbarkeit und Fahrzeugkonfiguration abweichen.

[44] Über die Länderverfügbarkeit informieren Sie sich bitte bei Ihrem Audi Partner.

[45] Für die Bearbeitung des Newsfeeds in myAudi wird ein myAudi Account benötigt.

[46] Die grundsätzliche Verfügbarkeit von Amazon Music und Apple Music ist länderabhängig. Für die Nutzung werden Datenvolumen und ein Account bei den entsprechenden Diensten benötigt. Die Anbieter behalten sich das Recht vor, den Dienst jederzeit abzuschalten.

[47] Amazon und alle zugehörigen Logos sind eingetragene Marken von Amazon.com, Inc. oder eines damit verbundenen Unternehmens.

[48] Apple und alle zugehörigen Logos sind eingetragene Marken von Apple Inc. oder eines damit verbundenen Unternehmens.

[49] Der angegebene Wert wurde nach dem vorgeschriebenen Messverfahren (UN-R 85 in der gegenwärtig geltenden Fassung) ermittelt.

[50] Fahrzeugleergewicht mit fahrender Person (75 kg) und Kraftstoffbehälter zu 90 % gefüllt, ermittelt nach der VO (EU) 1230/2012 in der gegenwärtig geltenden Fassung. Durch Sonderausstattungen können sich das Leergewicht und der Luftwiderstandsbeiwert des Fahrzeugs erhöhen, wodurch die mögliche Nutzlast bzw. Höchstgeschwindigkeit entsprechend verringert wird.

[51] Das nutzbare Gepäckraumvolumen kann durch Sonderausstattungen eingeschränkt sein.

[52] Abgeregelt.

[53] Die Verwendung von unverbleitem Kraftstoff Super schwefelfrei ROZ 95 nach DIN EN 228 wird empfohlen. Wenn nicht verfügbar: unverbleiter Kraftstoff Normal schwefelfrei ROZ 91 nach DIN EN 228 mit geringer Leistungsminderung. Kraftstoffqualität bleifrei ROZ 95 mit einem maximalen Ethanolanteil von 10 % (E10) ist grundsätzlich verwendbar. Die Angaben zum Verbrauch beziehen sich auf den Betrieb mit Kraftstoff ROZ 95 nach 692/2008/EG.

Hinweis: Sonderausstattung ersetzt in der Regel die entsprechende Serienausstattung.

(C) auto-preisliste.de: Dateinutzung ist nur zum privaten Gebrauch gestattet

Archiv: www.auto-preisliste.de

Klassifizierung von Reifenparametern

In der Tabelle finden Sie die Spannen der Kraftstoffeffizienzklasse, der Nasshaftungsklasse und der Klasse des externen Rollgeräusches zu den unterschiedlichen Reifengrößen des Audi RS 3 Sportback und der Audi RS 3 Limousine.

		Reifengröße	Kraftstoff-effizienz-klasse	Nass-haftungs-klasse	Klasse des externen Rollgeräuschs in dB		Schnee-griffigkeit	Eis-griffigkeit
Sommerreifen	vorn	265/30 R 19	D–A	C–A	73–69	B–A	nein	nein
	hinten	245/35 R 19	D–A	C–A	72–70	B	nein	nein
Winterreifen		235/35 R 19	D	B	72	B	ja	nein
	vorn	265/30 R 19	D	B	73	B	ja	nein
	hinten	245/35 R 19	D	B	72	B	ja	nein

Hinweise:
Die gezielte Bestellung eines bestimmten Reifenfabrikats ist aus logistischen und produktionstechnischen Gründen nicht möglich.

Nähere Details zu den Reifenparametern erhalten Sie bei Ihrem Audi Partner.

Erläuterungen

Kraftstoffeffizienz
Die Kraftstoffeffizienzklasse der Reifen variiert in Abhängigkeit vom Rollwiderstand zwischen den folgenden Abstufungen:
- A sind die effizientesten Reifen und sparen Kraftstoff.
- E sind die am wenigsten effizienten Reifen und verbrauchen am meisten Kraftstoff.

Nasshaftung
Die Nasshaftungsklasse informiert über die Bremseigenschaften bei nassen Witterungsbedingungen und reicht von
- A (größte Sicherheit) bis
- E (geringste Sicherheit).

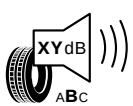

Rollgeräusch
Das Rollgeräusch der Reifen bzw. der Außengeräuschpegel wird in Dezibel (dB) gemessen und anstelle von XY mit einer Zahl angegeben. Zusätzlich wird das Rollgeräusch dreistufig in A, B und C eingeteilt.

Schneegriffigkeit
Mit diesem Zeichen gekennzeichnete Reifen sind für die Nutzung bei extremen Schneeverhältnissen geeignet.

Eisgriffigkeit
Mit diesem Zeichen gekennzeichnete Reifen sind für Straßenoberflächen mit Eisschicht oder fester Schneedecke ausgelegt.
Eisreifen sind für Straßenoberflächen mit Eisschicht oder fester Schneedecke ausgelegt und sollten nur bei sehr schwierigen Witterungsverhältnissen (z. B. niedrigen Temperaturen) zum Einsatz kommen. Der Einsatz von Eisreifen bei weniger schwierigen Witterungsverhältnissen (z. B. Nässe oder wärmeren Temperaturen) kann, insbesondere im Hinblick auf Nasshaftung, Handhabung und Verschleiß, zu einer suboptimalen Leistung führen.

Weitere Hinweise:
Der Kraftstoffverbrauch kann durch umweltschonende Fahrweise erheblich reduziert werden. Zur Verbesserung der Kraftstoffeffizienz und der Nasshaftung ist der Reifendruck regelmäßig zu prüfen. Die Anhaltewege müssen immer beachtet werden.

Weitere Informationen finden Sie unter:
https://www.audi.de/de/brand/de/neuwagen/eu-reifenlabel.html

Wichtige Hinweise
Besonderheiten der Räder: Glanzgedrehte, glanzgefräste, polierte oder teilpolierte Räder dürfen nicht bei winterlichen Straßenverhältnissen eingesetzt werden. Die Felgenoberfläche besitzt herstellungsbedingt keinen ausreichenden Korrosionsschutz und kann durch Streusalz oder Ähnliches dauerhaft beschädigt werden.
Sportlicher Fahrbetrieb: Die Modelle der Audi Sport GmbH werden für den Betrieb auf öffentlichen Straßen entwickelt und produziert. Im Vergleich zum Straßeneinsatz treten beim Einsatz auf Rundstrecken oder sonstigen abgesperrten Kursen (z. B. bei Fahrtrainings, Fahrerlehrgängen, Track days) deutlich höhere Fahrzeugbelastungen auf. Insbesondere Motor, Getriebe, Kupplung und Antriebsstrang sowie Fahrwerk, Bremsanlage und Reifen werden besonders stark beansprucht. Dies kann zu höherem Verschleiß führen. Informationen über die Besonderheiten beim Fahrzeugeinsatz auf Rundstrecken oder sonstigen abgesperrten Kursen erhalten Sie in der Bordliteratur oder bei Ihrem Audi Partner.

(C) auto-preisliste.de: Dateinutzung ist nur zum privaten Gebrauch gestattet

Archiv: www.auto-preisliste.de

Abmessungen

Audi RS 3 Sportback

Angaben in mm

Angaben der Abmessungen bei Fahrzeugleergewicht

* Maximaler Kopfraum. ** Breite Ellenbogenraum. *** Breite Schulterraum.

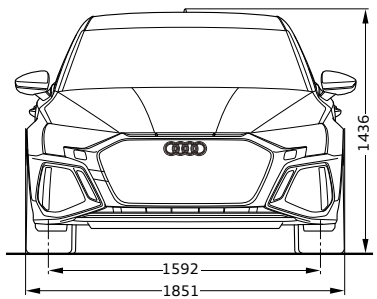

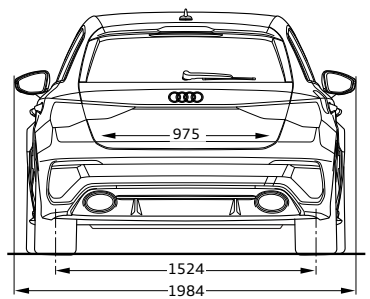

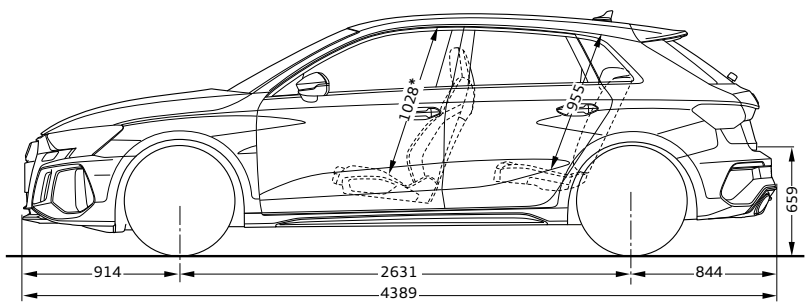

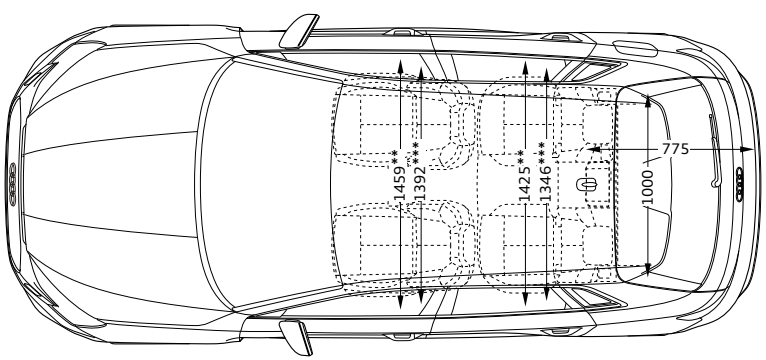

Audi RS 3 Limousine

Angaben der Abmessungen bei Fahrzeugleergewicht

* Maximaler Kopfraum. ** Breite Ellenbogenraum. *** Breite Schulterraum.

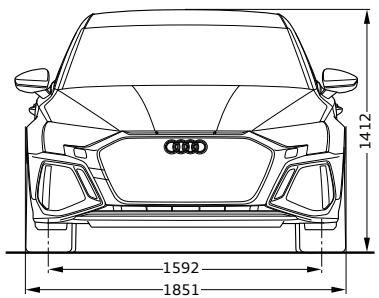

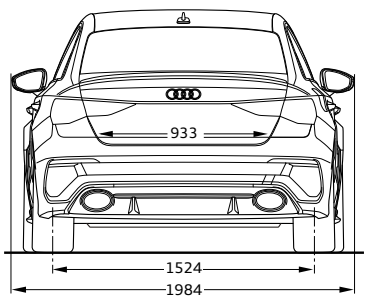

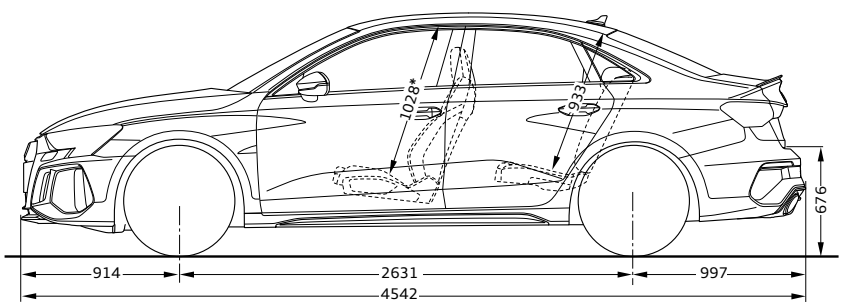

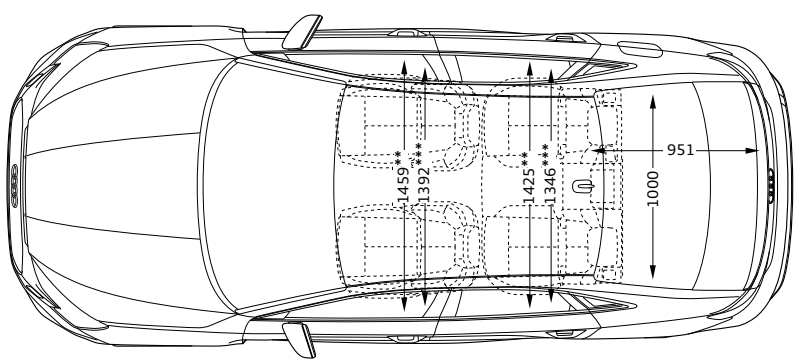

(C) auto-preisliste.de: Dateinutzung ist nur zum privaten Gebrauch gestattet

Technische Daten

Archiv: www.auto-preisliste.de

Modell		RS 3 Sportback 2.5 TFSI quattro	RS 3 Limousine 2.5 TFSI quattro
Leistung/ Drehmoment	Zylinder/Hubraum in cm^3	5/2.480	5/2.480
	Max. Leistung[49] in kW (PS) bei min^{-1}	294 (400)/5.600–7.000	294 (400)/5.600–7.000
	Max. Drehmoment in Nm bei min^{-1}	500/2.250–5.600	500/2.250–5.600
Kraftübertragung	Antriebsart	Allradantrieb quattro	Allradantrieb quattro
	Getriebeart	7-Gang S tronic	7-Gang S tronic
Gewicht/Volumen	Leergewicht[50] in kg	1.645	1.650
	Zul. Gesamtgewicht in kg	2.075	2.080
	Zul. Dachlast in kg	75	75
	Tankinhalt ca. in l	55	55
	Gepäckraumvolumen ca. in l	282/1.104[51]	321[51]
Fahrleistung	Höchstgeschwindigkeit in km/h	250[52]	250[52]
	Beschleunigung 0–100 km/h in s	3,8	3,8
Verbrauch[1]	Kraftstoffart	Super schwefelfrei ROZ 95[53]	Super schwefelfrei ROZ 95[53]
	Zollgröße Räder	19	19
	innerorts in l/100 km außerorts in l/100 km kombiniert in l/100 km	11,6–11,2 7,1–6,7 8,8– 8,3	11,6–11,1 7,0–6,5 8,7–8,2
CO_2-Emissionen[1]	kombiniert in g/km	201–190	198–188
Effizienzklasse		F–E	E
Emissionsnorm		Euro 6d-ISC-FCM	Euro 6d-ISC-FCM

Erläuterungen zu den Fußnoten finden Sie ab Seite 90.

(C) auto-preisliste.de: Dateinutzung ist nur zum privaten Gebrauch gestattet

Archiv: www.auto-preisliste.de

(C) auto-preisliste.de: Dateinutzung ist nur zum privaten Gebrauch gestattet

Audi Sport

Archiv: www.auto-preisliste.de

Audi Sport GmbH
85045 Ingolstadt
www.audi.de
Stand: 12. Mai 2022

Die Angaben zu Preisen, Lieferumfang, Kraftstoff-/Stromverbrauch, CO_2-Emissionen, Leistung und zu sonstigen technischen Daten entsprechen den zum Zeitpunkt der Drucklegung vorhandenen Kenntnissen. Irrtümer, Druckfehler und Änderungen bleiben vorbehalten. Der jeweils aktuelle Datenstand kann unter www.audi.de abgerufen werden. Nachdruck, auch auszugsweise, nur mit schriftlicher Genehmigung der AUDI AG.
Alle Angaben basieren auf den Merkmalen des deutschen Marktes. Marktindividuell kann es zu Abweichungen kommen.

(C) auto-preisliste.de. Datennutzung ist nur zum privaten Gebrauch gestattet