Archiv: www.auto-preisliste.de

smart

open your mind.

DIE PREISE 2013.

Gültig ab Juni 2013.

>> smart fortwo coupé & cabrio,
smart fortwo BRABUS & BRABUS Xclusive.

(C) auto-preisliste.de: Dateinutzung ist nur zum privaten Gebrauch gestattet

Archiv: www.auto-preisliste.de

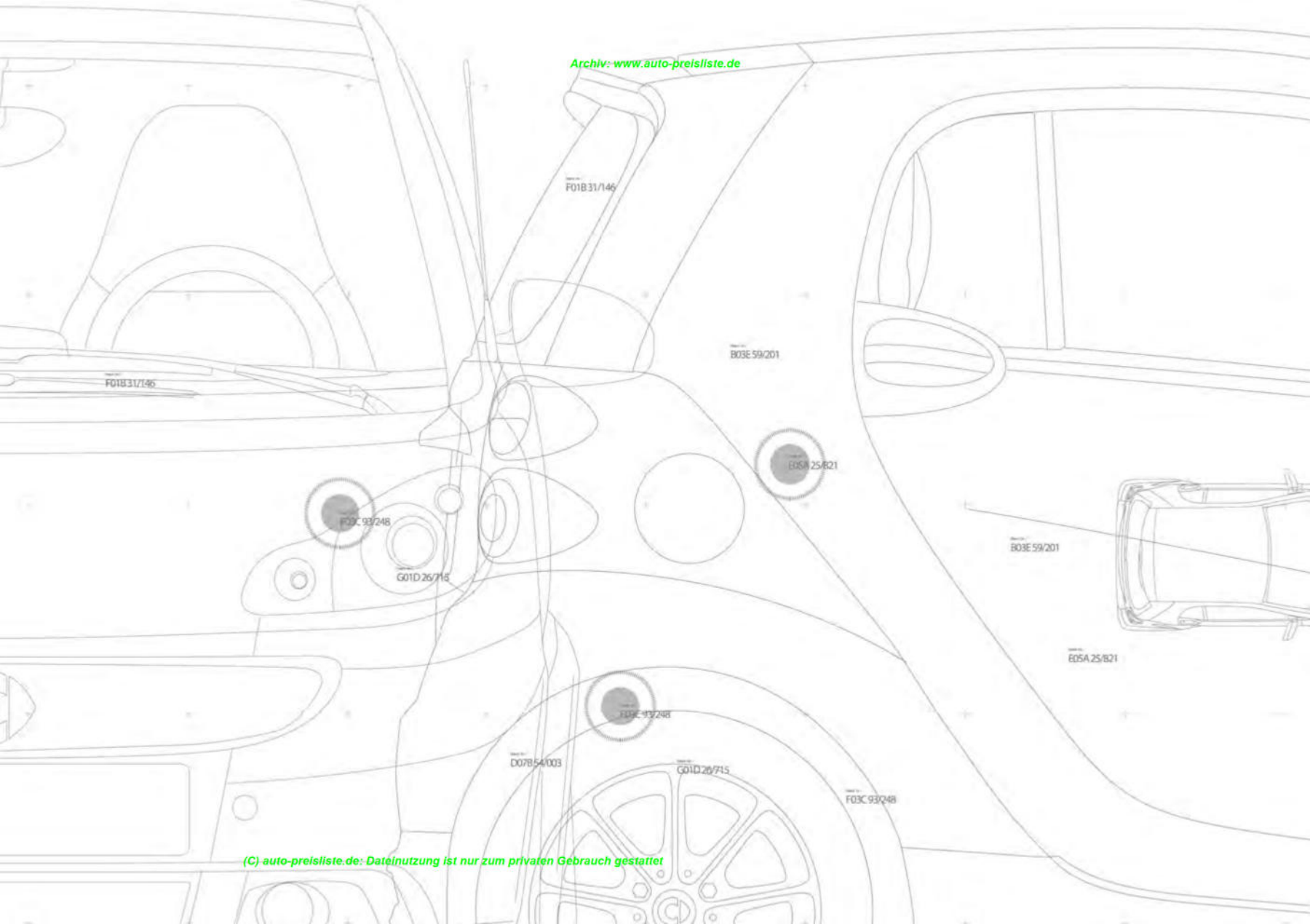

(C) auto-preisliste.de: Dateinutzung ist nur zum privaten Gebrauch gestattet

>> Preise smart fortwo coupé.

Archiv: www.auto-preisliste.de

Motorisierung/Leistung	Motor	Hubraum	Kaufpreis EUR (ohne MwSt.)	Kaufpreis EUR (inkl. 19% MwSt.)	mtl.* Leasingrate EUR (inkl. 19% MwSt.)
pure					
1,0 l (45 kW/61 PS) [1] **Benziner mhd**	3-Zyl.-Reihen-Saugmotor	999 cm^3	8.684,87	10.335,00	105,00
1,0 l (52 kW/71 PS) [1] **Benziner mhd**	3-Zyl.-Reihen-Saugmotor	999 cm^3	9.155,46	10.895,00	102,00
0,8 l (40 kW/54 PS) [1] **cdi-Turbodiesel mit Dieselpartikelfilter** [2]	3-Zyl.-Common-Rail-Turbomotor	799 cm^3	10.214,29	12.155,00	123,00
pulse [3]					
1,0 l (52 kW/71 PS) [1] **Benziner mhd**	3-Zyl.-Reihen-Saugmotor	999 cm^3	10.449,58	12.435,00	116,00
1,0 l (62 kW/84 PS) [1] **Benziner Turbo**	3-Zyl.-Reihen-Turbomotor	999 cm^3	10.928,57	13.005,00	125,00
0,8 l (40 kW/54 PS) [1] **cdi-Turbodiesel mit Dieselpartikelfilter** [2]	3-Zyl.-Common-Rail-Turbomotor	799 cm^3	11.508,41	13.695,00	139,00
passion					
1,0 l (52 kW/71 PS) [1] **Benziner mhd**	3-Zyl.-Reihen-Saugmotor	999 cm^3	11.004,20	13.095,00	122,00
1,0 l (62 kW/84 PS) [1] **Benziner Turbo**	3-Zyl.-Reihen-Turbomotor	999 cm^3	11.483,19	13.665,00	131,00
0,8 l (40 kW/54 PS) [1] **cdi-Turbodiesel mit Dieselpartikelfilter** [2]	3-Zyl.-Common-Rail-Turbomotor	799 cm^3	12.063,03	14.355,00	145,00
BRABUS					
BRABUS 1,0 l (75 kW/102 PS) [1] **Benziner Turbo**	3-Zyl.-Reihen-Turbomotor	999 cm^3	14.571,43	17.340,00	166,00
BRABUS Xclusive 1,0 l (75 kW/102 PS) [1] **Benziner Turbo**	3-Zyl.-Reihen-Turbomotor	999 cm^3	17.092,44	20.340,00	195,00

* Leasing – Sonderzahlung 20%, Laufzeit 36 Monate, Gesamtlaufleistung 30.000 km. Berechnung der Monatsraten für die Sonderausstattungen auf Basis eines smart fortwo coupé 52 kW mhd, Stand 06/2013. Dies ist ein Angebot der Mercedes-Benz Leasing GmbH, Siemensstr. 7, 70469 Stuttgart. und basiert auf den derzeitigen Kapitalmarktzinsen. Es ist freibleibend und verpflichtet keine Seite zum Vertragsabschluss. Tagesaktuelle Konditionen erhalten Sie unter www.mercedes-benz-bank.de oder bei Ihrem Verkaufsberater. Dieser erstellt Ihnen gern ein individuelles Angebot.

1) Gemäß Richtlinie 80/1269/EWG in der gegenwärtig geltenden Fassung.
2) Nur verfügbar bis Produktion Ende September 2013.
3) Die angegebenen Preise verstehen sich inklusive der 3-Doppelspeichen-Leichtmetallräder (R92), voraussichtlich verfügbar ab Produktion 21.10.2013.

(C) auto-preisliste.de: Dateinutzung ist nur zum privaten Gebrauch gestattet

Unverbindliche Preisempfehlung des Herstellers in Euro/ab Werk.

>> Preise smart fortwo cabrio.

Archiv: www.auto-preisliste.de

Motorisierung/Leistung	Motor	Hubraum	Kaufpreis EUR (ohne MwSt.)	Kaufpreis EUR (inkl. 19% MwSt.)	mtl.* Leasingrate EUR (inkl. 19% MwSt.)
pure					
1,0 l (52 kW/71 PS) [1] Benziner mhd	3-Zyl.-Reihen-Saugmotor	999 cm³	**11.752,10**	**13.985,00**	**131,00**
0,8 l (40 kW/54 PS) [1] cdi-Turbodiesel mit Dieselpartikelfilter [2]	3-Zyl.-Common-Rail-Turbomotor	799 cm³	**12.810,92**	**15.245,00**	**154,00**
pulse [3]					
1,0 l (52 kW/71 PS) [1] Benziner mhd	3-Zyl.-Reihen-Saugmotor	999 cm³	**13.046,22**	**15.525,00**	**145,00**
1,0 l (62 kW/84 PS) [1] Benziner Turbo	3-Zyl.-Reihen-Turbomotor	999 cm³	**13.525,21**	**16.095,00**	**159,00**
0,8 l (40 kW/54 PS) [1] cdi-Turbodiesel mit Dieselpartikelfilter [2]	3-Zyl.-Common-Rail-Turbomotor	799 cm³	**14.105,04**	**16.785,00**	**170,00**
passion					
1,0 l (52 kW/71 PS) [1] Benziner mhd	3-Zyl.-Reihen-Saugmotor	999 cm³	**13.600,84**	**16.185,00**	**151,00**
1,0 l (62 kW/84 PS) [1] Benziner Turbo	3-Zyl.-Reihen-Turbomotor	999 cm³	**14.079,83**	**16.755,00**	**165,00**
0,8 l (40 kW/54 PS) [1] cdi-Turbodiesel mit Dieselpartikelfilter [2]	3-Zyl.-Common-Rail-Turbomotor	799 cm³	**14.659,66**	**17.445,00**	**176,00**
BRABUS					
BRABUS 1,0 l (75 kW/102 PS) [1] Benziner Turbo	3-Zyl.-Reihen-Turbomotor	999 cm³	**17.168,07**	**20.430,00**	**201,00**
BRABUS Xclusive 1,0 l (75 kW/102 PS) [1] Benziner Turbo	3-Zyl.-Reihen-Turbomotor	999 cm³	**19.689,08**	**23.430,00**	**231,00**

* tagesaktuelle Konditionen unter www.mercedes-benz-bank.de (siehe Hinweis auf Seite 3)

1) Gemäß Richtlinie 80/1269/EWG in der gegenwärtig geltenden Fassung.

2) Nur verfügbar bis Produktion Ende September 2013.

3) Die angegebenen Preise verstehen sich inklusive der 3-Doppelspeichen-Leichtmetallräder (R92), voraussichtlich verfügbar ab Produktion 21.10.2013.

(C) auto-preisliste.de. Datennutzung ist nur zum privaten Gebrauch gestattet.

Unverbindliche Preisempfehlung des Herstellers in Euro/ab Werk.

>> Serienausstattung.

Archiv: www.auto-preisliste.de

Sicherheit
tridion-Sicherheitszelle
esp® – elektronisches Stabilitätsprogramm
Antiblockiersystem (abs) mit elektronischer Bremskraftverteilung
Fullsize-Fahrer- und Beifahrerairbag
Sicherheits-Integralsitze
Sicherheitsgurte mit Gurtstraffer und Gurtkraftbegrenzer
Hydraulische Zweikreis-Bremsanlage mit Bremskraftverstärker
Hydraulischer Bremsassistent
Crashabsorbierende Elemente vorn und hinten
Crashsensor zur Aktivierung der Warnblinkanlage
drive lock – automatische Türverriegelung bei Fahrt
Automatischer Anfahrassistent (an Steigungen)
Funktion/Elektrik
Automatisiertes 5-Gang-Schaltgetriebe mit Kick-down-Funktion
Zentralverriegelung mit Funkfernbedienung und Wegfahrsperre, Tankdeckelverschluss in Zentralverriegelung integriert
Kombiinstrument mit Multifunktionsdisplay (digitale Ganganzeige mit Schaltempfehlung, Tankinhaltsanzeige, Restliteranzeige, Serviceintervallanzeige, Tageskilometerzähler, Uhr)
Außentemperaturanzeige mit Frostwarnung
Blinker mit Komfort-Tippschaltung
Komfortscheibenwischer mit geschwindigkeitsabhängiger Intervallschaltung und Wisch-/Waschautomatik
Heckscheibenwischer mit Intervallschaltung, Wisch-/Waschautomatik und automatischer Zuschaltung bei Rückwärtsfahrt (Coupé)

Funktion/Elektrik
Leuchtweitenregulierung (manuell)
Heckscheibenheizung
Einhandbedienung Rückwandtür mit elektrischer Heckscheibenentriegelung (Coupé)
Heckscheiben- (Coupé) bzw. Verdeckfernentriegelung (Cabrio) über 3-Tasten-Komfortschlüssel
12-Volt-Steckdose
Exterieur
bodypanels in Tiefschwarz, Kristallweiß, Rallyerot oder Flammengelb
Tankdeckel in bodypanel-Farbe lackiert
H7-Projektionsscheinwerfer
Seitliche Blinkleuchten in Weiß
Serviceklappe
Dritte Bremsleuchte
Interieur
Beifahrersitz mit Durchladefunktion (Lehne vollständig umklappbar)
Netztaschen in den Türen und Sitzseitenlehnen
Ablagen auf Beifahrerseite und neben Lenkrad
Münzhalter (Coupé)
Innenraumbeleuchtung
Ablagefach in Heckklappe

(C) auto-preisliste.de: Dateinutzung ist nur zum privaten Gebrauch gestattet

>> Design- und Ausstattungslinien.

Archiv: www.auto-preisliste.de

pure	A 01
Volldach	
softip – manuelle Schaltfunktion (Schalthebel)	
Manuelle Fensterheber	
2-Speichen-Lenkrad (inkl. Lederschaltknauf)	
Stahlräder (R48) 38,1 cm (15") mit Bereifung vorn: 155/60 R 15; hinten: 175/55 R 15	
tridion-Sicherheitszelle und Außenspiegelkappen in Schwarz	
Kühlermaske in Schwarz	
Polster: Stoff; Farbe: Schwarz	
Akzentteile im Farbton: Perlschwarz	
Stoffelemente auf Instrumententafel; abgestimmt auf Polsterfarbe	

pulse	A 02
Panoramadach (inkl. Sonnenschutz; Coupé)	
softip – manuelle Schaltfunktion (Schalthebel und zusätzlich Schaltwippen am Lenkrad)	
Elektrische Fensterheber	
3-Speichen-Ledersportlenkrad mit Lenkrad-schaltung (inkl. Lederschaltknauf)	
3-Doppelspeichen-Leichtmetallräder (R92) [1] 38,1 cm (15") mit Breitreifen vorn: 175/55 R 15; hinten: 195/50 R 15	
Zusatzinstrumente (Cockpituhr und Drehzahlmesser)	
Nebelscheinwerfer	
tridion-Sicherheitszelle und Außenspiegelkappen in Schwarz	
bodypanel plus-Paket (Front-, Heckschürze und Seitenschweller in bodypanel-Farbe lackiert)	
Kühlermaske in Silber	
Polster: Stoff/Lederoptik; Farbe: Schwarz	
Akzentteile im Farbton: Perlschwarz	
Stoffelemente auf Instrumententafel, Türverkleidung und Kniepad; abgestimmt auf Polsterfarbe	
pulse Logo im Spiegeldreieck	

passion	A 03
Panoramadach (inkl. Sonnenschutz; Coupé)	
softouch – automatisches Schaltprogramm, umschaltbar auf softip	
Klimaanlage mit automatischer Temperatur-regelung (inkl. Staub-, Pollenfilter)	
Elektrische Fensterheber	
2-Speichen-Lederlenkrad (inkl. Lederschaltknauf)	
9-Speichen-Leichtmetallräder (R25) 38,1 cm (15") mit Bereifung vorn: 155/60 R 15; hinten: 175/55 R 15	
Gepäckraumabdeckung (Rollo inkl. Netztasche)	
tridion-Sicherheitszelle und Außenspiegelkappen in Silber, wahlweise in Schwarz	
bodypanel plus-Paket (Front-, Heckschürze und Seitenschweller in bodypanel-Farbe lackiert)	
Kühlermaske in Silber	
Polster: Stoff; Farbe: Design Schwarz, Design Rot oder Design Beige	
Akzentteile im Farbton: Perlschwarz, Perlrot oder Perlbeige; abgestimmt auf Polsterfarbe	
Stoffelemente auf Instrumententafel, Türverkleidung und Kniepad; abgestimmt auf Polsterfarbe	
passion Logo im Spiegeldreieck	

Dargestellt ist jeweils die Coupévariante.
Abweichende Ausstattung für Cabrio (bei allen Lines):
elektrisches tritop-Textil-Verdeck (vollautomatisch) mit Glasheckscheibe und Innenhimmel, abnehmbare Seitenholme, Ablagefach für Seitenholme in Heckklappe

1) Voraussichtlich verfügbar ab Produktion 21.10.2013, vorher sind 3-Doppelspeichen-Leichtmetallräder (R22) serienmäßig für die Ausstattungslinie pulse.

(C) auto-preisliste.de: Dateinutzung ist nur zum privaten Gebrauch gestattet

>> Design- und Ausstattungslinien.

Archiv: www.auto-preisliste.de

BRABUS	A 09
BRABUS 75 kW (102 PS) Turbomotor mit sportlicher Getriebeabstimmung	
BRABUS „Monoblock VII"-Leichtmetallräder 40,6 cm/43,2 cm (16"/17") in Silber (R50) [1] mit Bereifung vorn: 175/50 R 16; hinten: 225/35 R 17	
BRABUS Sportfahrwerk mit 10 mm Tieferlegung	
BRABUS Sportauspuffanlage und BRABUS Heckdiffusoreinsatz in Grau matt (i. V. m. Heckschürze in bodypanel-Farbe)	
BRABUS Zusatzinstrumente (Cockpituhr und Drehzahlmesser)	
BRABUS Schaltknauf in Leder/Aluminium	
BRABUS Handbremshebel in Aluminium	
BRABUS Sportpedale in Edelstahl mit Gumminoppen	
BRABUS Logo an Front, Heck und Spiegeldreieck	
Panoramadach (inkl. Sonnenschutz; Coupé)	
softouch – automatisches Schaltprogramm, umschaltbar auf softip	
Klimaanlage mit automatischer Temperaturregelung (inkl. Staub-, Pollenfilter)	
Elektrische Fensterheber	
3-Speichen-Ledersportlenkrad mit Lenkradschaltung	
Gepäckraumabdeckung (Rollo inkl. Netztasche)	
Nebelscheinwerfer	
tridion-Sicherheitszelle und Außenspiegelkappen in Schwarz, wahlweise in Silber	
Frontschürze und Seitenschweller in bodypanel-Farbe lackiert	
Kühlermaske in Silber	
Polster: Stoff; Farbe: Design Schwarz	
Interieur-Akzentteile in Perlschwarz	
Stoffelemente auf Instrumententafel, Türverkleidung und Kniepad; abgestimmt auf Polsterfarbe	

BRABUS Xclusive	A 08
BRABUS 75 kW (102 PS) Turbomotor mit sportlicher Getriebeabstimmung	
BRABUS „Monoblock VII"-Leichtmetallräder 40,6 cm/43,2 cm (16"/17") in Silber (R50) [1] mit Bereifung vorn: 175/50 R 16; hinten: 225/35 R 17	
BRABUS Sportfahrwerk mit 10 mm Tieferlegung	
BRABUS Sportauspuffanlage und BRABUS Heckdiffusoreinsatz in Grau matt (i. V. m. Heckschürze in bodypanel-Farbe)	
BRABUS Frontspoiler und Seitenschweller in bodypanel-Farbe	
BRABUS Frontscheinwerfer, titanfarben hinterlegt	
BRABUS Ledersitze mit Sitzheizung, Ziernähte in Silber, Logo in Kopfstütze geprägt [2]	
BRABUS Instrumententafel und Türinnenverkleidung in Lederoptik	
BRABUS 3-Speichen-Ledersportlenkrad mit Lenkradschaltung	
BRABUS Zusatzinstrumente (Cockpituhr und Drehzahlmesser)	
BRABUS Schaltknauf in Leder/Aluminium	
BRABUS Handbremshebel in Aluminium	
BRABUS Sportpedale in Edelstahl mit Gumminoppen	
BRABUS Logo an Front, Heck und Tankdeckel, Xclusive Logo im Spiegeldreieck	
BRABUS Velours-Fußmatten	
Panoramadach (inkl. Sonnenschutz; Coupé)	
softouch – automatisches Schaltprogramm, umschaltbar auf softip	
Klimaanlage mit automatischer Temperaturregelung (inkl. Staub-, Pollenfilter)	
Head-/Thorax-Sidebags	
Elektrische Fensterheber	
Gepäckraumabdeckung (Rollo inkl. Netztasche)	
LED-Tagfahrlicht [3]	
tridion-Sicherheitszelle u. Außenspiegelkappen in Schwarz, wahlweise in Silber o. Weiß	
Kühlermaske in Silber	
Interieur-Akzent- und -Kontrastteile in Aluminium-Optik	

Dargestellt ist jeweils die Coupévariante.
Abweichende Ausstattung für Cabrio:
elektrisches tritop-Textil-Verdeck (vollautomatisch) mit Glasheckscheibe und Innenhimmel, abnehmbare Seitenholme, Ablagefach für Seitenholme in Heckklappe

1) Alternativ ohne Aufpreis in Schwarz glänzend (R76) oder Grau matt (R77) erhältlich.
2) Kunstleder in den Bodenabschnitten und im oberen Bereich der Lehnenrückseite.
3) Im BRABUS Xclusive Design (V12).

(C) auto-preisliste.de, Datennutzung ist nur zum privaten Gebrauch gestattet

>> Sonderausstattung.

Archiv: www.auto-preisliste.de

Code	Exterieur	pure	pulse	passion	BRABUS	BRABUS Xclusive	Kaufpreis EUR (ohne MwSt.)	Kaufpreis EUR (inkl. 19% MwSt.)	mtl.* Leasingrate EUR (inkl. 19% MwSt.)
E22	Panoramadach (inkl. Sonnenschutz; Coupé)	●	□	□	□	□	210,08	250,00	3,00
E23	Volldach (Coupé)	□	○	○	–	–			
	tritop-Textil-Verdeck (Cabrio)								
740	in Schwarz	□	□	□	□	□			
746	in Rot	○	○	○	○	○			
744	in Blau (Denim-Optik)	●	●	●	●	●	126,05	150,00	2,00
EN1U	tridion-Sicherheitszelle in Schwarz (i. V. m. Außenspiegelkappen in Schwarz)	□	□	○	□	□			
EN2U	tridion-Sicherheitszelle in Silber (i. V. m. Außenspiegelkappen in Silber)	–	●	□	○	○	210,08	250,00	3,00
EN3U	tridion-Sicherheitszelle in Weiß (i. V. m. Außenspiegelkappen in Weiß)	–	●	●	●	○	210,08	250,00	3,00
EN8U	tridion-Sicherheitszelle in Jupiterrot (i. V. m. Außenspiegelkappen in Jupiterrot)	–	●	●	●	–	210,08	250,00	3,00
EN9U	tridion-Sicherheitszelle in Anthrazit glänzend (i. V. m. Außenspiegelkappen in Anthrazit glänzend)	–	●	●	●	–	210,08	250,00	3,00
X94 – X99	smart art sticker Motiv 1–6	●	●	●	●	●	234,45	279,00	3,00

● lieferbar gegen Mehrpreis
○ als Sonderausstattung ohne Mehrpreis lieferbar
– nicht lieferbar
□ Serienausstattung

Unverbindliche Preisempfehlung des Herstellers in Euro/ab Werk.

(C) auto-preisliste.de: Dateinutzung ist nur zum privaten Gebrauch gestattet

* tagesaktuelle Konditionen unter www.mercedes-benz-bank.de (siehe Hinweis auf Seite 3)

>> Sonderausstattung.

Archiv: www.auto-preisliste.de

Code	Exterieur	pure	pulse	passion	BRABUS	BRABUS Xclusive	Kaufpreis EUR (ohne MwSt.)	Kaufpreis EUR (inkl. 19% MwSt.)	mtl.* Leasingrate EUR (inkl. 19% MwSt.)
ECAO	bodypanels in Tiefschwarz	○	○	○	○	□ 1)			
EAZO	bodypanels in Kristallweiß	○	○	○	○	○ 2)			
ECFO	bodypanels in Rallyerot	○	○	○	○	–			
ECKO	bodypanels in Flammengelb	○	○	○	○	–			
EADO	bodypanels in Silber metallic	●	●	●	●	● 3)	302,52	360,00	4,00
EAAO	bodypanels in Hellblau metallic	●	●	●	●	–	302,52	360,00	4,00
EAIO	bodypanels in Anthrazit matt	●	●	●	●	–	420,17	500,00	5,00

Code	Räder/Reifen	pure	pulse	passion	BRABUS	BRABUS Xclusive	Kaufpreis EUR (ohne MwSt.)	Kaufpreis EUR (inkl. 19% MwSt.)	mtl.* Leasingrate EUR (inkl. 19% MwSt.)
R30	3-Speichen-Leichtmetallräder 38,1 cm (15") mit Breitreifen vorn: 175/55 R 15; hinten: 195/50 R 15	●			–	–	579,83	690,00	7,00
			●				79,83	95,00	1,00
				●			218,49	260,00	3,00
R22	3-Doppelspeichen-Leichtmetallräder, 38,1 cm (15") mit Bereifung vorn: 175/55 R 15; hinten: 195/50 R 15 4)	–			–	–	–	–	–
			●				79,83	95,00	1,00
				●			218,49	260,00	3,00
R23	3-Doppelspeichen-Leichtmetallräder 38,1 cm (15") mit Breitreifen vorn: 175/55 R 15; hinten: 195/50 R 15	●			–	–	579,83	690,00	7,00
			●				79,83	95,00	1,00
				●			218,49	260,00	3,00
R31	3-Doppelspeichen-Leichtmetallräder 38,1 cm (15") mit Breitreifen vorn: 175/55 R 15; hinten: 195/50 R 15	●			–	–	579,83	690,00	7,00
			●				79,83	95,00	1,00
				●			218,49	260,00	3,00

* tagesaktuelle Konditionen unter www.mercedes-benz-bank.de (siehe Hinweis auf Seite 3)

(C) auto-preisliste.de: Dateinutzung ist nur zum privaten Gebrauch gestattet.

1) Nur in Verbindung mit tridion-Sicherheitszelle in Schwarz.
2) Nur in Verbindung mit tridion-Sicherheitszelle in Weiß.
3) Nur in Verbindung mit tridion-Sicherheitszelle in Silber.
4) Serienausstattung der Ausstattungslinie pulse bis zur Verfügbarkeit der 3-Doppelspeichen-Leichtmetallräder (R92).

● lieferbar gegen Mehrpreis
○ als Sonderausstattung ohne Mehrpreis lieferbar
– nicht lieferbar
□ Serienausstattung

Unverbindliche Preisempfehlung des Herstellers in Euro/ab Werk.

>> Sonderausstattung.

Archiv: www.auto-preisliste.de

Code	Räder/Reifen	pure	pulse	passion	BRABUS	BRABUS Xclusive	Kaufpreis EUR (ohne MwSt.)	Kaufpreis EUR (inkl. 19% MwSt.)	mtl.* Leasingrate EUR (inkl. 19% MwSt.)
R92	3-Doppelspeichen-Leicht-metallräder 38,1 cm (15") mit Bereifung vorn: 175/55 R 15; hinten: 195/50 R 15 [1]	–					–	–	–
			□		–	–			
				●			268,91	320,00	3,00
R67	6-Speichen-Leichtmetallräder 38,1 cm (15") mit Breitreifen vorn: 175/55 R 15; hinten: 195/50 R 15	●					579,83	690,00	7,00
			●		–	–	79,83	95,00	1,00
				●			218,49	260,00	3,00
R25	9-Speichen-Leichtmetallräder 38,1 cm (15") mit Bereifung vorn: 155/60 R 15; hinten: 175/55 R 15	●					436,98	520,00	5,00
			–		–	–	–	–	–
				□					
R78	9-Speichen Leichmetallräder 38,1 cm (15") in Kristallweiß mit Bereifung vorn: 155/60 R 15; hinten: 175/55 R 15	–					–	–	–
			–		–	–	–	–	–
				●			79,83	95,00	1,00
R72	12-Speichen-Leichtmetallräder 38,1 cm (15") mit Bereifung vorn: 155/60 R 15; hinten: 175/55 R 15	●					436,98	520,00	5,00
			–		–	–	–	–	–
				●			79,83	95,00	1,00
R24	12-Speichen-Leichtmetallräder 38,1 cm (15") mit Bereifung vorn: 155/60 R 15; hinten: 175/55 R 15	●					436,98	520,00	5,00
			–		–	–	–	–	–
				●			79,83	95,00	1,00
R28	Winterreifen (anstelle von Sommerreifen) vorn: 155/60 R 15; hinten: 175/55 R 15	●	–	●	–	–	100,84	120,00	2,00

* tagesaktuelle Konditionen unter www.mercedes-benz-bank.de (siehe Hinweis auf Seite 3)

1) Voraussichtlich verfügbar ab Produktion Pi. 10.0013, vorher sind 3-Doppelspeichen-Leichtmetallräder (R22) serienmäßig für die Ausstattungslinie pulse.

(C) auto-preisliste.de Dateinutzung ist nur zum privaten Gebrauch gestattet

● lieferbar gegen Mehrpreis
○ als Sonderausstattung ohne Mehrpreis lieferbar
– nicht lieferbar
□ Serienausstattung

Unverbindliche Preisempfehlung des Herstellers in Euro/ab Werk.

>> Sonderausstattung.

Archiv: www.auto-preisliste.de

Code	Räder/Reifen	pure	pulse	passion	BRABUS	BRABUS Xclusive	Kaufpreis EUR (ohne MwSt.)	Kaufpreis EUR (inkl. 19% MwSt.)	mtl.* Leasingrate EUR (inkl. 19% MwSt.)
P27 (R19)	**smart Sport-Paket:** [1] 5-Speichen-Leichtmetallräder 40,6 cm (16") mit Breitreifen vorn: 175/50 R 16; hinten: 215/40 R 16 BRABUS Sportfahrwerk mit 10 mm Tieferlegung; Servolenkung elektrisch	–					–	–	–
			● [2]		–	–	752,10	895,00	9,00
				●			903,36	1.075,00	11,00
R61	BRABUS „Monoblock VII"-Leichtmetallräder 38,1 cm (15") in Silber mit Bereifung vorn: 155/60 R 15; hinten: 175/55 R 15	●	–		–	–	630,25	750,00	7,00
				●			327,73	390,00	4,00
R64	BRABUS „Monoblock VII"-Leichtmetallräder 38,1 cm (15") in Schwarz glänzend mit Bereifung vorn: 155/60 R 15; hinten: 175/55 R 15	●	–		–	–	630,25	750,00	7,00
				●			327,73	390,00	4,00
R65	BRABUS „Monoblock VII"-Leichtmetallräder 38,1 cm (15") in Grau matt mit Bereifung vorn: 155/60 R 15; hinten: 175/55 R 15	●	–		–	–	630,25	750,00	7,00
				●			327,73	390,00	4,00
P71 (R50) (R76) (R77)	**BRABUS Sport-Paket:** [1] BRABUS „Monoblock VII"-Leichtmetallräder 40,6 cm/43,2 cm (16"/17") in Silber (R50) [3], mit Bereifung vorn: 175/50 R 16; hinten: 225/35 R 17; inkl. Kotflügelverbreiterung hinten, BRABUS Sportfahrwerk mit 10 mm Tieferlegung; BRABUS Sportauspuffanlage (Doppelrohr) mit BRABUS Heckdiffusoreinsatz in Grau matt	–					–	–	–
			● [2]		□	□	1.638,66	1.950,00	19,00
				●			1.806,72	2.150,00	21,00

* tagesaktuelle Konditionen unter www.mercedes-benz-bank.de (siehe Hinweis auf Seite 3)

1) Nur erhältlich für 62-kW-Benziner.

2) Nur erhältlich in Verbindung mit Klimaanlage.

3) Alternativ ohne Aufpreis in Schwarz glänzend (R76) oder Grau matt (R77) erhältlich.

Archiv: www.auto-preisliste.de: Dateinutzung ist nur zum privaten Gebrauch gestattet

● lieferbar gegen Mehrpreis
○ als Sonderausstattung ohne Mehrpreis lieferbar
– nicht lieferbar
□ Serienausstattung

Unverbindliche Preisempfehlung des Herstellers in Euro/ab Werk.

Archiv: www.auto-preisliste.de

>> Räder.

Serienausstattung

pure
Stahlräder 38,1 cm (15")
mit Bereifung
vorn: 155/60 R 15;
hinten: 175/55 R 15 **(R48)**

pulse
3-Doppelspeichen-Leichtmetallräder
38,1 cm (15") mit Breitreifen
vorn: 175/55 R 15;
hinten: 195/50 R 15 **(R92)**[1)]

passion
9-Speichen-Leichtmetallräder
38,1 cm (15") mit Bereifung
vorn: 155/60 R 15;
hinten: 175/55 R 15 **(R25)**

BRABUS/BRABUS Xclusive
BRABUS „Monoblock VII"-Leichtmetall-räder 40,6 cm/43,2 cm (16"/17")
in Silber **(R50)** mit Bereifung
vorn: 175/50 R 16; hinten: 225/35 R 17
Schwarz glänzend **(R76)**, Grau matt **(R77)**

Sonderausstattung

3-Speichen-Leichtmetallräder
38,1 cm (15") mit Breitreifen
vorn: 175/55 R 15;
hinten: 195/50 R 15 **(R30)**

Sonderausstattung

3-Doppelspeichen-Leichtmetallräder
38,1 cm (15") mit Breitreifen
vorn: 175/55 R 15;
hinten: 195/50 R 15 **(R22)**[2)]

3-Doppelspeichen-Leichtmetallräder
38,1 cm (15") mit Breitreifen
vorn: 175/55 R 15;
hinten: 195/50 R 15 **(R23)**

3-Doppelspeichen-Leichtmetallräder
38,1 cm (15") mit Breitreifen
vorn: 175/55 R 15;
hinten: 195/50 R 15 **(R31)**

6-Speichen-Leichtmetallräder
38,1 cm (15") mit Breitreifen
vorn: 175/55 R 15;
hinten: 195/50 R 15 **(R67)**

9-Speichen-Leichtmetallräder
38,1 cm (15") mit Bereifung
vorn: 155/60 R 15;
hinten: 175/55 R 15 **(R25)**
Kristallweiß **(R78)**

12-Speichen-Leichtmetallräder
38,1 cm (15") mit Bereifung
vorn: 155/60 R 15;
hinten: 175/55 R 15 **(R72)**

12-Speichen-Leichtmetallräder
38,1 cm (15") mit Bereifung
vorn: 155/60 R 15;
hinten: 175/55 R 15 **(R24)**

5-Speichen-Leichtmetallräder 40,6 cm (16") mit Breitreifen vorn: 175/50 R 16;
hinten: 215/40 R 16 **(R19)**, in Verbin-dung mit smart Sport-Paket **(P27)**

BRABUS „Monoblock VII"-Leichtmetall-räder 38,1 cm (15") in Silber **(R61)**
mit Bereifung vorn: 155/60 R 15;
hinten: 175/55 R 15
Schwarz glänzend **(R64)**, Grau matt **(R65)**

BRABUS „Monoblock VII"-Leichtmetall-räder 40,6 cm/43,2 cm (16"/17")
in Silber **(R50)** mit Bereifung
vorn: 175/50 R 16; hinten: 225/35 R 17
Schwarz glänzend **(R76)**, Grau matt **(R77)**
in Verb. mit BRABUS Sport-Paket **(P71)**

1) Voraussichtlich verfügbar ab Produktion 21.10.2013; vorher sind 3-Doppelspeichen-Leichtmetallräder (R22) serienmäßig für die Ausstattungslinie pulse.

2) Serienausstattung der Ausstattungslinie pulse bis zur Verfügbarkeit der 3-Doppelspeichen-Leichtmetallräder (R92).

(C) auto-preisliste.de, Dateinutzung ist nur zum privaten Gebrauch gestattet

>> Sonderausstattung.

Archiv: www.auto-preisliste.de

Code	Interieur	pure	pulse	passion	BRABUS	BRABUS Xclusive	Kaufpreis EUR (ohne MwSt.)	Kaufpreis EUR (inkl. 19% MwSt.)	mtl.* Leasingrate EUR (inkl. 19% MwSt.)
	Polsterfarben:								
IAFA	Schwarz (Stoff)	□	–	–	–	–			
IAPA	Schwarz (Stoff/Lederoptik)	–	□	–	–	–			
IAHA	Design Schwarz (Stoff)	–	–	□	□	–			
IAGA	Design Rot (Stoff)	–	–	○	–	–			
IAKA	Design Beige (Stoff)	–	–	○	–	–			
S37	Ledersitze (schwarz) [1) 2) 3)]	–	●	●	●	□ [4)]	399,16	475,00	5,00
IBEA	**Interieur-Material-Paket in Kristallgrau:** [5)] Sitze in kristallgrauem Leder/ Stoff-Mix, Instrumententafel in Lederoptik (schwarz) mit kristallgrauer Kontrastnaht, Kniepad in Lederoptik (kristallgrau) mit schwarzer Kontrastnaht, Türverkleidung in kristallgrauem Lederoptik-/ Stoff-Mix	●	●	●	●	–	1.000,00	1.190,00	12,00
S17	Sitzheizung (2-stufig, mit automatischer Abschaltfunktion)	●	●	●	●	□	218,49	260,00	3,00
U09	Instrumententafel in Lederoptik (schwarz)	–	●	●	●	□	252,10	300,00	3,00
I50	Armlehne Fahrersitz (klappbar):								
	Kunstleder schwarz	●	●	●	●	●	50,42	60,00	1,00
	Design Rot (Stoff) [6)]	–	–	●	–	–	50,42	60,00	1,00
	Design Beige (Stoff) [6)]	–	–	●	–	–	50,42	60,00	1,00

* tagesaktuelle Konditionen unter www.mercedes-benz-bank.de (siehe Hinweis auf Seite 3)

1) Nur in Verbindung mit Sitzheizung (S17).

2) Stoffelemente auf Instrumententafel, Türen und Kniepad in Polsterfarbe Schwarz.

3) Kunstleder in den Bodenzuschnitten und im oberen Bereich der Lehnenrückseite.

4) Im BRABUS Xclusive Design.

5) Nicht in Verbindung mit Instrumententafel in Lederoptik schwarz (U09). Nicht in Verbindung mit Armlehne (I50).

6) Jeweils nur in Verbindung mit Polsterfarbe Design Rot bzw. Design Beige.

● lieferbar gegen Mehrpreis
○ als Sonderausstattung ohne Mehrpreis lieferbar
– nicht lieferbar
□ Serienausstattung

Unverbindliche Preisempfehlung des Herstellers in Euro/ab Werk.

(C) auto-preisliste.de: Dateinutzung ist nur zum privaten Gebrauch gestattet.

>> Sonderausstattung.

Archiv: www.auto-preisliste.de

Code	Funktion/Elektrik	pure	pulse	passion	BRABUS	BRABUS Xclusive	Kaufpreis EUR (ohne MwSt.)	Kaufpreis EUR (inkl. 19% MwSt.)	mtl.* Leasingrate EUR (inkl. 19% MwSt.)
I63	Handschuhfach mit Klemmleiste (abschließbar)	●	●	●	●	●	37,82	45,00	1,00
I23	Ablagebox [1]	●	●	●	●	●	25,21	30,00	1,00
X21	Getränkehalter	●	●	●	●	●	30,25	36,00	1,00
I32	Raucherset [2]	●	●	●	●	●	21,01	25,00	1,00
00X	Einstiegsleisten, 2er-Set	●	●	●	●	●	29,41	35,00	1,00
X16	Windschott Cabrio	●	●	●	●	●	63,03	75,00	1,00
I31	Gepäckraumabdeckung (Rollo inkl. Netztasche)	●	●	□	□	□	75,63	90,00	1,00
240	LED-Tagfahrlicht [3]	●		●			252,10	300,00	3,00
			●		●	□ [5]	168,07	200,00	2,00
V07	Nebelscheinwerfer [4]	●	□	●	□	–	159,66	190,00	2,00
V11	softouch – automatisches Schaltprogramm	●	●	□	□	□	260,50	310,00	3,00
V26	Servolenkung, elektrisch	●	●	●	●	●	386,55	460,00	5,00
I01	Klimaanlage mit automatischer Temperaturregelung, inkl. Staub- und Pollenfilter	●	●	□	□	□	777,31	925,00	9,00
V31	Zusatzinstrumente (Cockpituhr und Drehzahlmesser)	●	□	●	□	□ [6]	126,05	150,00	2,00

* tagesaktuelle Konditionen unter www.mercedes-benz-bank.de (siehe Hinweis auf Seite 3)

1) Nicht in Verbindung mit Raucherset (I32).
2) Nicht in Verbindung mit Ablagebox (I23).
3) Nicht in Verbindung mit Nebelscheinwerfer (V07).
4) Nicht in Verbindung mit LED-Tagfahrlicht (240).
5) Im BRABUS Xclusive Design (V12).
6) Im BRABUS Xclusive Design.

(C) auto-preisliste.de: Dateinutzung ist nur zum privaten Gebrauch gestattet

● lieferbar gegen Mehrpreis
○ als Sonderausstattung ohne Mehrpreis lieferbar
– nicht lieferbar
□ Serienausstattung

Unverbindliche Preisempfehlung des Herstellers in Euro/ab Werk.

>> Sonderausstattung.

Archiv: www.auto-preisliste.de

Code	Funktion/Elektrik	pure	pulse	passion	BRABUS	BRABUS Xclusive	Kaufpreis EUR (ohne MwSt.)	Kaufpreis EUR (inkl. 19% MwSt.)	mtl.* Leasingrate EUR (inkl. 19% MwSt.)
876	Ambientebeleuchtung (Türtaschen, Fußraum, Instrumententafel und Dachkonsole, dimmbar)	●	●	●	●	●	163,87	195,00	2,00
V21	Außenspiegel elektrisch einstell- und beheizbar	●	●	●	●	●	159,66	190,00	2,00
V43	Elektrische Fensterheber	●	□	□	□	□	210,08	250,00	3,00
C18	Bordcomputer (Reiserechner, Momentanverbrauchsanzeige, Einstellungen)	●	●	●	●	●	126,05	150,00	2,00
I75	3-Speichen-Ledersportlenkrad mit Lenkradschaltung (inkl. Lederschaltknauf)	–	□	●	□	□[1]	268,91	320,00	3,00
P21	**Assistenz-Paket:** Tempomat, Bordcomputer, 3-Speichen-Ledersportlenkrad mit Lenkradschaltung	●[2]					415,97	495,00	5,00
			●[2]		●	●[1]	273,11	325,00	4,00
				●[2]			373,95	445,00	5,00
P41	**Komfort-/Licht-Paket:** Außenspiegel elektrisch einstell- und beheizbar, Regensensor, Lichtsensor, Umgebungslicht	●	●	●	●	●	260,50	310,00	3,00

* tagesaktuelle Konditionen unter www.mercedes-benz-bank.de
(siehe Hinweis auf Seite 3)

(C) auto-preisliste.de: Dateinutzung ist nur zum privaten Gebrauch gestattet

1) Im BRABUS Xclusive Design.
2) Nicht erhältlich für 40-kW-cdi.

● lieferbar gegen Mehrpreis
○ als Sonderausstattung ohne Mehrpreis lieferbar
– nicht lieferbar
□ Serienausstattung

Unverbindliche Preisempfehlung des Herstellers in Euro/ab Werk.

>> Sonderausstattung.

Archiv: www.auto-preisliste.de

Code	Audio/Telematik	pure	pulse	passion	BRABUS	BRABUS Xclusive	Kaufpreis EUR (ohne MwSt.)	Kaufpreis EUR (inkl. 19% MwSt.)	mtl.* Leasingrate EUR (inkl. 19% MwSt.)
516	Audio system basic (RDS Radio mit AUX/USB und 2 Lautsprechern, inkl. Schublade)	●	●	●	●	●	352,94	420,00	4,00
527	Audio system navigation/multimedia RDS Radio mit 16,5 cm (6,5") Touchscreen-Display, Navigation, Bluetooth®-Freisprecheinrichtung, AUX/USB, iPod®-Schnittstelle, CD/DVD/SD, inkl. 2 Lautsprecher	●	●	●	●	●	836,14	995,00	10,00
C54	Soundsystem (2 Hochtöner [in Instrumententafel], 2 Mitteltöner, 1 Subwoofer)	●	●	●	●	●	310,92	370,00	4,00
C17	Surround-Soundsystem 1) (2 Hochtöner [im Spiegeldreieck], 2 Mitteltöner, Subwoofer, 2 Rearfills, Digitalverstärker)	●	●	●	●	●	500,00	595,00	6,00
C08	Audiovorrüstung (inkl. Stabantenne, 2 Lautsprechern)	●	●	●	●	●	100,84	120,00	2,00
P33	**Audio-Paket:** Audio system basic und Soundsystem	●	●	●	●	●	588,24	700,00	7,00
X88	smart Bluetooth®-Freisprecheinrichtung 2) 3)	●	●	●	●	●	317,65	378,00	4,00
X55	Optionales iPod® Integration Kit für smart Bluetooth®-Freisprecheinrichtung 4)	●	●	●	●	●	105,04	125,00	2,00
X93	smart Cradle for the iPhone® 3/3GS 5)	●	●	●	●	●	251,26	299,00	3,00
03X	smart Cradle for the iPhone® 4/4S 5)	●	●	●	●	●	251,26	299,00	3,00

* tagesaktuelle Konditionen unter www.mercedes-benz-bank.de (siehe Hinweis auf Seite 3)
1) Nur in Verbindung mit Außenspiegel elektrisch einstell- und beheizbar (V21).
2) Voraussetzung: Audio system basic (516) und Zusatzinstrumente (V31).
3) Nicht in Verbindung mit smart Cradle for the iPhone® (X93/03X).
4) Nur in Verbindung mit Audio system basic (516), Zusatzinstrumenten (V31) und smart Bluetooth®-Freisprecheinrichtung (X88).

5) Nur in Verbindung mit der smart drive app verwenden – bitte beachten Sie außerdem unbedingt die Straßenverkehrsvorschriften des Landes, in dem Sie sich aufhalten! Die smart drive app ist im App Store unter smart drive EU/smart drive NA erhältlich. Die Funktionalität der smart drive app und des Navigationsupgrades kann (Stand heute) für das iPhone® 3GS und das iPhone® 4/4S garantiert werden. Voraussetzung: Linkslenker und Audio system basic (516). Nicht in Verbindung mit smart Bluetooth®-Freisprecheinrichtung (X88).

(C) auto-preisliste.de: Dateinutzung ist nur zum privaten Gebrauch gestattet

● lieferbar gegen Mehrpreis
○ als Sonderausstattung ohne Mehrpreis lieferbar
– nicht lieferbar
□ Serienausstattung

Unverbindliche Preisempfehlung des Herstellers in Euro/ab Werk.

>> Sonderausstattung.

Archiv: www.auto-preisliste.de

Code	Sicherheit	pure	pulse	passion	BRABUS	BRABUS Xclusive	Kaufpreis EUR (ohne MwSt.)	Kaufpreis EUR (inkl. 19% MwSt.)	mtl.* Leasingrate EUR (inkl. 19% MwSt.)
I53	Head-/Thorax-Sidebags (Kopf-/Brust-Seitenairbags)	●	●	●	●	□	243,70	290,00	3,00
V01	Diebstahlwarnanlage	●	●	●	●	●	252,10	300,00	3,00
S22	ISOFIX Kindersitzbefestigung inkl. manueller Airbag-abschaltung	●	●	●	●	●	67,23	80,00	1,00
H19	Pannenset	●	●	●	●	●	88,24	105,00	1,00
X72	Warndreieck	●	●	●	●	●	10,92	13,00	1,00
X73	Verbandstasche	●	●	●	●	●	16,81	20,00	1,00

(C) auto-preisliste.de: Dateinutzung ist nur zum privaten Gebrauch gestattet

* tagesaktuelle Konditionen unter www.mercedes-benz-bank.de
(siehe Hinweis auf Seite 3)

● lieferbar gegen Mehrpreis
○ als Sonderausstattung ohne Mehrpreis lieferbar
– nicht lieferbar
□ Serienausstattung

Unverbindliche Preisempfehlung des Herstellers in Euro/ab Werk.

>> smart BRABUS tailor made.

Archiv: www.auto-preisliste.de

Code	Exterieur	pure	pulse	passion	BRABUS	BRABUS Xclusive	Kaufpreis EUR (ohne MwSt.)	Kaufpreis EUR (inkl. 19% MwSt.)	mtl.* Leasingrate EUR (inkl. 19% MwSt.)
ECZO W01	**tailor made Color-Paket:** Individuallackierung body-panels (inkl. Schweller/ Schürzen, Kühlermaske und Außenspiegelkappen)	●	●	●	●	●	2.520,17	2.999,00	28,00
W06	Color-Option: Lackierung (3-Schicht-Lack) [1]	●	●	●	●	●	419,33	499,00	5,00
W04	Color-Option: Lackierung Leichtmetallfelgen [2]	●	●	●	●	●	671,43	799,00	8,00
W05	**Exterieur+ Style-Paket:** [2] BRABUS Frontspoiler, Seiten-schweller individuell lackiert	●	●	●	●	–	755,46	899,00	9,00
W07	**Exterieur+ Licht-Paket:** [2] BRABUS Frontscheinwerfer titanfarben BRABUS LED dritte Brems-leuchte	●	●	●	●	–	335,29	399,00	4,00
W03	**Individuallackierung tridion-Sicherheitszelle**	●	●	●	●	●	1.924,37	2.290,00	22,00
EG0U	glänzend								
EM0U	matt								
	tailor made tritop-Textil-Verdeck (Cabrio):	●	●	●	●	●	838,66	998,00	10,00
741	in Java								
742	in Blau								
743	in Grün								
745	in Beige								
747	in Grau								
748	in Braun								

(C) auto-preisliste.de: Dateinutzung ist nur zum privaten Gebrauch gestattet

* tagesaktuelle Konditionen unter www.mercedes-benz-bank.de (siehe Hinweis auf Seite 3)

1) Nur in Verbindung mit tailor made Color-Paket.
2) Nur in Verbindung mit tailor made Color-Paket und/oder tailor made Leder-Paket.

● lieferbar gegen Mehrpreis
○ als Sonderausstattung ohne Mehrpreis lieferbar
– nicht lieferbar
□ Serienausstattung

Unverbindliche Preisempfehlung des Herstellers in Euro/ab Werk.

>> smart BRABUS tailor made.

Archiv: www.auto-preisliste.de

Code	Interieur	pure	pulse	passion	BRABUS	BRABUS Xclusive	Kaufpreis EUR (ohne MwSt.)	Kaufpreis EUR (inkl. 19% MwSt.)	mtl.* Leasingrate EUR (inkl. 19% MwSt.)
W02	**tailor made Leder-Paket:** Individuell belederte Sitze, Kniepad, Armaturenbrett, Türen, Türtaschen, Fußmatten, Armlehne [1]; klassischer Nahtverlauf	●	●	●	●	●	2.520,17	2.999,00	28,00
W08	Leder-Option: Nahtverlauf individuell (individueller Nahtverlauf auf der Sitzmittelbahn und dem Kniepad, Leder an den Sitzen) [2]	●	●	●	●	●	209,24	249,00	3,00
W09	Leder-Option: Lenkradkranz individuell beledert [2]	●	●	●	●	●	209,24	249,00	3,00
W10	**Interieur+ Color-Paket:** [3] Akzent- und Kontrastteile individuell lackiert (Kombiinstrument, Zusatzinstrumente, Lenkstockhebel, Boomerang, Türzuziehgriff, Lautsprecherringe, Mitteltunnel) BRABUS Sitzkonsolenverkleidung individuell lackiert	●	●	●	●	●	755,46	899,00	9,00
W13	**Interieur+ Style-Paket:** [3] BRABUS 3-Speichen-Sportlenkrad, BRABUS Sportpedalauflagen, BRABUS Handbremsgriff in Aluminium oder Leder, BRABUS Schaltknauf	●	●	●	□ [4]	□	755,46	899,00	9,00

* tagesaktuelle Konditionen unter www.mercedes-benz-bank.de (siehe Hinweis auf Seite 3)

(C) auto-preisliste.de: Dateinutzung ist nur zum privaten Gebrauch gestattet

1) Voraussetzung: Armlehne Fahrersitz (I50).
2) Nur in Verbindung mit tailor made Leder-Paket.
3) Nur in Verbindung mit tailor made Color-Paket und/oder tailor made Leder-Paket.
4) 3-Speichen-Ledersportlenkrad mit Lenkradschaltung im smart Design.

● lieferbar gegen Mehrpreis
○ als Sonderausstattung ohne Mehrpreis lieferbar
– nicht lieferbar
□ Serienausstattung

Unverbindliche Preisempfehlung des Herstellers in Euro/ab Werk.

>> smart BRABUS tailor made.

Archiv: www.auto-preisliste.de

Code	tailor made Komplettpakete	pure	pulse	passion	BRABUS	BRABUS Xclusive	Kaufpreis EUR (ohne MwSt.)	Kaufpreis EUR (inkl. 19% MwSt.)	mtl.* Leasingrate EUR (inkl. 19% MwSt.)
F10 W11	**tailor made basic,** bestehend aus: - Exterieur+ Style-Paket - tailor made Leder-Paket - Leder-Option: Nahtverlauf individuell - Interieur+ Color-Paket	–	●	●	●	–	4.109,24	4.890,00	46,00
ECZO W12	**tailor made medium,** bestehend aus: - tailor made Color-Paket - Exterieur+ Style-Paket - tailor made Leder-Paket - Leder-Option: Nahtverlauf individuell - Interieur+ Color-Paket	–	●	●	●	–	6.462,18	7.690,00	72,00
ECZO W15 EG0U (glzd.) EM0U (matt)	**tailor made large,** bestehend aus: - Individuallackierung tridion-Sicherheitszelle - tailor made Color-Paket - Exterieur+ Style-Paket - tailor made Leder-Paket - Leder-Option: Nahtverlauf individuell - Interieur+ Color-Paket	–	●	●	●	–	7.974,79	9.490,00	89,00

(C) auto-preisliste.de: Dateinutzung ist nur zum privaten Gebrauch gestattet

* tagesaktuelle Konditionen unter www.mercedes-benz-bank.de
(siehe Hinweis auf Seite 3)

● lieferbar gegen Mehrpreis
○ als Sonderausstattung ohne Mehrpreis lieferbar
– nicht lieferbar
□ Serienausstattung

Unverbindliche Preisempfehlung des Herstellers in Euro/ab Werk.

Archiv: www.auto-preisliste.de

>> smart Zubehör (ab Modellpflege 2012).

Exterieur	Kaufpreis EUR (ohne MwSt.)	Kaufpreis EUR (inkl. 19% MwSt.)	mtl.* Leasingrate EUR (inkl. 19% MwSt.)
Außenspiegelkappen hochglanzverchromt	111,76	133,00	2,00
Heckzierleiste hochglanzverchromt	69,75	83,00	1,00
Türgriffschalen hochglanzverchromt	37,82	45,00	1,00
smart Heckträgersystem:			
Grundträger inkl. Leitungssatz	361,35	430,00	5,00
Fahrradträger [1]	41,18	49,00	1,00
Fahrradträger zweites Fahrrad [1] [2]	64,71	77,00	1,00
Fahrradträger für smart ebike [1] [7]	125,21	149,00	2,00
Skiträger [1] [5]	88,24	105,00	1,00
Snowboardträger [1] [5]	33,61	40,00	1,00
Schmutzfänger (für Vorder- oder Hinterachse)	31,09	37,00	1,00

Interieur	Kaufpreis EUR (ohne MwSt.)	Kaufpreis EUR (inkl. 19% MwSt.)	mtl.* Leasingrate EUR (inkl. 19% MwSt.)
Allwetter-Fußmatten	32,77	39,00	1,00
Velours-Fußmatten	32,77	39,00	1,00
Rips-Fußmatten	24,37	29,00	1,00
CD-Box [3] (für 6 CDs)	28,57	34,00	1,00
Schonbezüge (2er-Set) [6]	83,19	99,00	1,00
Taschenset für die Ablagefächer [4]	42,02	50,00	1,00
Gummimatten für Ablagefächer, 3er-Set	21,85	26,00	1,00
Brillenfach	24,37	29,00	1,00

* tagesaktuelle Konditionen unter www.mercedes-benz-bank.de (siehe Hinweis auf Seite 3)

1) Voraussetzung: Grundträger inkl. Leitungssatz.
2) Nicht kombinierbar mit Ski- bzw. Snowboardträger.
3) Nicht in Verbindung mit Ablagebox (I23).
4) Nicht in Verbindung mit Handschuhfach (I63).
5) Nicht in Verbindung mit Fahrradträger zweites Fahrrad.
6) Nicht in Verbindung mit Fahrersitzlehne.
7) Aufgrund Gewichtsbeschränkungen des Grundträgers darf nur ein smart ebike transportiert werden (max. Zuladung 27,5 kg).

Archiv: www.auto-preisliste.de: Dateinutzung ist nur zum privaten Gebrauch gestattet.

Unverbindliche Preisempfehlung des Herstellers in Euro/ab Werk. (Die angegebenen Preise verstehen sich ohne eventuelle Ein- bzw. Anbaukosten. Änderungen und Irrtümer vorbehalten.)

>> smart Zubehör (ab Modellpflege 2012).

Archiv www.auto-preisliste.de

Interieur	Kaufpreis EUR (ohne MwSt.)	Kaufpreis EUR (inkl. 19% MwSt.)	mtl.* Leasingrate EUR (inkl. 19% MwSt.)
Trennschutz plus [1] (inkl. Gepäckraumabdeckung)	176,47	210,00	2,00
Kofferraumwanne [2] [4]	43,70	52,00	1,00
Netzpaket Kofferraum [3] [4]	36,13	43,00	1,00
Kofferraum-Management-System [2] [3]	130,25	155,00	2,00
Gepäckfixierung	12,61	15,00	1,00
Kühltasche	100,00	119,00	2,00

Funktion/Elektrik	Kaufpreis EUR (ohne MwSt.)	Kaufpreis EUR (inkl. 19% MwSt.)	mtl.* Leasingrate EUR (inkl. 19% MwSt.)
Zweiklang-Fanfare	34,45	41,00	1,00

Sicherheit	Kaufpreis EUR (ohne MwSt.)	Kaufpreis EUR (inkl. 19% MwSt.)	mtl.* Leasingrate EUR (inkl. 19% MwSt.)
Raddiebstahlsicherungen (für Leichtmetall- und Stahlräder)	47,06	56,00	1,00
Sicherheit-Plus-Paket [5] (für das Ablagefach in der Heckklappe; inkl. Warnweste, Warndreieck, Verbandstasche, Taschenlampe)	46,22	55,00	1,00
Warnweste	2,94	3,50	1,00

* tagesaktuelle Konditionen unter www.mercedes-benz-bank.de (siehe Hinweis auf Seite 3)

1) Nicht in Verbindung mit Gepäckraumabdeckung (T31).
2) Nicht in Verbindung mit Netzpaket Kofferraum.
3) Nicht in Verbindung mit Kofferraumwanne.
4) Nicht in Verbindung mit Kofferraum-Management-System.
5) Voraussetzung: Ablagefach in Heckklappe; für 45-kW-Basismodell auf Anfrage in Ihrem smart center.

(C) auto-preisliste.de Dateinutzung ist nur zum privaten Gebrauch gestattet

Unverbindliche Preisempfehlung des Herstellers in Euro/ab Werk. (Die angegebenen Preise verstehen sich ohne eventuelle Ein- bzw. Anbaukosten. Änderungen und Irrtümer vorbehalten.)

>> smart Zubehör (ab Modellpflege 2012).

Archiv: www.auto-preisliste.de

Audio/Telematik	Kaufpreis EUR (ohne MwSt.)	Kaufpreis EUR (inkl. 19% MwSt.)	mtl.* Leasingrate EUR (inkl. 19% MwSt.)
smart Zubehör Soundsystem [1] (2 Hochtöner, 2 Mitteltöner)	138,66	165,00	2,00
Subwoofer [1]	168,07	200,00	2,00
Media Navigation Center [2]	772,27	919,00	9,00

Räder/Fahrdynamik	Kaufpreis EUR (ohne MwSt.)	Kaufpreis EUR (inkl. 19% MwSt.)	mtl.* Leasingrate EUR (inkl. 19% MwSt.)
6-Speichen-Leichtmetallräder, Design 3, 38,1 cm (15") (für Bereifung vorn: 155/60 R 15; hinten: 175/55 R 15) Satz [3]	612,61	729,00	7,00
6-Speichen-Leichtmetallräder, Design 5, 38,1 cm (15") in Chromoptik (für Bereifung vorn: 175/55 R 15; hinten: 195/50 R 15) Satz [3]	688,24	819,00	8,00
6-Speichen-Leichtmetallräder, Design 5, 38,1 cm (15") (für Bereifung vorn: 175/55 R 15; hinten: 195/50 R 15) Satz [3]	670,59	798,00	8,00
6-Doppelspeichen-Leichtmetallräder, Design 4, 38,1 cm (15") (für Bereifung vorn: 175/55 R 15; hinten: 195/50 R 15) Satz [3]	653,70	777,90	8,00
6-Doppelspeichen-Leichtmetallräder, Design 3, 38,1 cm (15") (für Bereifung vorn: 175/55 R 15; hinten: 195/50 R 15) Satz [3]	612,61	729,00	7,00
3-Doppelspeichen-Leichtmetallräder, Design 8, 38,1 cm (15") (für Bereifung vorn: 175/55 R 15; hinten: 195/50 R 15) Satz [3]	691,60	823,00	8,00
3-Doppelspeichen-Leichtmetallräder, Design 9, 38,1 cm (15") (für Bereifung vorn: 175/55 R 15; hinten: 195/50 R 15) Satz [3]	698,32	831,00	8,00
9-Speichen-Leichtmetallräder, Design 10, 38,1 cm (15") (für Bereifung vorn: 155/60 R 15; hinten: 175/55 R 15) Satz [3]	621,00	739,00	7,00
9-Speichen-Leichtmetallräder, Design 2, 38,1 cm (15") (für Bereifung vorn: 155/60 R 15; hinten: 175/55 R 15) Satz [3]	553,78	659,00	7,00
12-Speichen-Leichtmetallräder, Design 1, 38,1 cm (15") (für Bereifung vorn: 155/60 R 15; hinten: 175/55 R 15) Satz [3]	553,78	659,00	7,00
Radzierblende für Stahlrad, 1 Stück [4]	24,37	29,00	1,00
Schneeketten [5]	150,42	179,00	2,00

* tagesaktuelle Konditionen unter www.mercedes-benz-bank.de (siehe Hinweis auf Seite 3)

1) Voraussetzung: Radiovorrüstung ab Werk oder Audio system basic oder Audio system navigation/multimedia.

2) Nur in Verbindung mit Radiovorrüstung (Code C08) oder als Ersatz für Audio system basic (Code 516) oder Audio system navigation/multimedia (Code 527).

3) Ohne Bereifung und Montage.

4) Nur für Stahlrad 38,1 cm (15").

5) Nur für Hinterachse mit Bereifung: 175/55 R 15.

(C) autopreisliste.de: Dateinutzung ist nur zum privaten Gebrauch gestattet

Unverbindliche Preisempfehlung des Herstellers in Euro/ab Werk. (Die angegebenen Preise verstehen sich ohne eventuelle Ein- bzw. Anbaukosten. Änderungen und Irrtümer vorbehalten.)

>> BRABUS Zubehör (ab Modellpflege 2012).

Archiv: www.auto-preisliste.de

Exterieur	Kaufpreis EUR (ohne MwSt.)	Kaufpreis EUR (inkl. 19% MwSt.)	mtl.* Leasingrate EUR (inkl. 19% MwSt.)
BRABUS Sportauspuffanlagen: für Fahrzeuge mit 62 kW (Doppelendrohr abgeschrägt)	503,36	599,00	6,00
BRABUS Dachspoiler [1] (grundiert, in allen bodypanel-Farben lackierbar)	209,24	249,00	3,00
BRABUS Frontspoilerlippe [2] (grundiert, in allen bodypanel-Farben lackierbar)	167,23	199,00	2,00
BRABUS Seitenschwelleraufsatz [2] (grundiert, in allen bodypanel-Farben lackierbar)	209,24	249,00	3,00
BRABUS Logo für Tankdeckel	42,02	50,00	1,00

Räder/Fahrdynamik	Kaufpreis EUR (ohne MwSt.)	Kaufpreis EUR (inkl. 19% MwSt.)	mtl.* Leasingrate EUR (inkl. 19% MwSt.)
BRABUS „Monoblock A"-Paket 40,6 cm (16"): BRABUS „Monoblock A"-Leichtmetallräder 40,6 cm (16") inkl. BRABUS Sportfahrwerk (Tieferlegung ca. 10 mm) (für Bereifung vorn: 175/50 R 16; hinten: 215/40 R 16) [3]	1.343,70	1.599,00	15,00
BRABUS „Monoblock VI"-Paket 40,6 cm (16"): BRABUS „Monoblock VI"-Leichtmetallräder 40,6 cm (16") in Silber inkl. BRABUS Sportfahrwerk (Tieferlegung ca. 10 mm) und Kotflügelverbreiterung hinten, grundiert (für Bereifung vorn: 175/50 R 16; hinten: 215/40 R 16) [3]	1.511,76	1.799,00	17,00
BRABUS „Monoblock VII"-Leichtmetallräder 38,1 cm (15"): Farbvarianten: Silber glanzgedreht, Schwarz glanzgedreht oder Schwarz glänzend (für Bereifung vorn: 155/60 R 15; hinten: 175/55 R 15)	798,32	950,00	9,00
BRABUS Sportfahrwerk (Tieferlegung ca. 10 mm)	452,94	539,00	6,00
BRABUS Radschrauben-Abdeckungen (12er-Set)	25,13	29,90	1,00

* tagesaktuelle Konditionen unter www.mercedes-benz-bank.de (siehe Hinweis auf Seite 3)

(C) auto-preisliste.de: Dateinutzung ist nur zum privaten Gebrauch gestattet

1) Nur für Coupé erhältlich.
2) Nicht für den BRABUS Xclusive erhältlich.
3) Ohne Bereifung; nur für Diesel oder 62-kW-Benziner mit Klimaanlage und Servolenkung.

Unverbindliche Preisempfehlung des Herstellers in Euro/ab Werk. (Die angegebenen Preise verstehen sich ohne eventuelle Ein- bzw. Anbaukosten. Änderungen und Irrtümer vorbehalten.)

>> BRABUS Zubehör (ab Modellpflege 2012).

Archiv: www.auto-preisliste.de

Interieur	Kaufpreis EUR (ohne MwSt.)	Kaufpreis EUR (inkl. 19% MwSt.)	mtl.* Leasingrate EUR (inkl. 19% MwSt.)
BRABUS 3-Speichen-Ledersportlenkrad mit Lenkradschaltung (35 cm in sportlicher Ergonomie, im BRABUS Xclusive Design) [1]	587,39	699,00	7,00
BRABUS Schaltknauf (in Aluminium matt mit Lederapplikation)	100,00	119,00	2,00
BRABUS Schaltknauf mit Startfunktion [2] (in Aluminium matt mit Lederapplikation)	167,23	199,00	2,00
BRABUS Handbremsgriff in Aluminium matt (Manschette in Lederoptik)	100,00	119,00	2,00
BRABUS Handbremsgriff in Leder (Manschette in Lederoptik)	130,25	155,00	2,00
BRABUS Sportpedalauflagen (in Edelstahl matt mit rutschfesten Gumminoppen)	91,60	109,00	2,00
BRABUS Interieur-Akzentteile in Carbonoptik (Akzentteile-Set 8-teilig, Carbon matt)	251,26	299,00	3,00
BRABUS Velours-Fußmatten (in Schwarz mit BRABUS Schriftzug)	49,58	59,00	1,00
BRABUS Verkleidung Sitzkonsole [3] (grundiert, in allen Farben lackierbar)	108,40	129,00	2,00

Funktion/Elektrik	Kaufpreis EUR (ohne MwSt.)	Kaufpreis EUR (inkl. 19% MwSt.)	mtl.* Leasingrate EUR (inkl. 19% MwSt.)
BRABUS Beleuchtungspaket für Seitenschweller	250,42	298,00	3,00
BRABUS Dritte Bremsleuchte in LED-Technik	108,40	129,00	2,00
BRABUS Ambientebeleuchtung (zusätzliche Ausleuchtung des Fußraumes)	217,65	259,00	3,00
BRABUS Kofferraumbeleuchtung Coupé	82,35	98,00	1,00

* tagesaktuelle Konditionen unter www.mercedes-benz-bank.de
(siehe Hinweis auf Seite 3)
1) Zzgl. Softwarefreischaltung im smart center.
2) Nur mit softouch (V11).
3) Voraussetzung: LHD.

(C) auto-preisliste.de: Dateinutzung ist nur zum privaten Gebrauch gestattet

Unverbindliche Preisempfehlung des Herstellers in Euro/ab Werk. (Die angegebenen Preise verstehen sich ohne eventuelle Ein- bzw. Anbaukosten. Änderungen und Irrtümer vorbehalten.)

>> Technische Daten.

Archiv: www.auto-preisliste.de

	45 kW (61 PS) **Benziner micro hybrid drive Coupé**	**52 kW** (71 PS) **Benziner micro hybrid drive Coupé & Cabrio**
Motor/Bauart	3-Zylinder-Reihenmotor	3-Zylinder-Reihenmotor
Hubraum in cm^3	999	999
Max. Leistung in kW (PS) bei 1/min [1]	45 (61)/5.800	52 (71)/5.800
Max. Drehmoment in Nm bei 1/min [1]	89/2.800	92/2.800
Beschleunigung 0–100 km/h in s	16,8	13,7
Höchstgeschwindigkeit in km/h	145 [2]	145 [2]
Kraftstoffart	Super bleifrei	Super bleifrei
Kraftstoffverbrauch innerorts [3]	Coupé: 4,5 (softip); 4,6 (softouch)	Coupé/Cabrio: 4,5/4,6 (softip); 4,6/4,7 (softouch)
Kraftstoffverbrauch außerorts [3]	Coupé: 3,9 (softip); 4,0 (softouch)	Coupé/Cabrio: 3,9/4,0 (softip); 4,0/4,1 (softouch)
Kraftstoffverbrauch kombiniert [3]	Coupé: 4,2 (softip); 4,3 (softouch)	Coupé/Cabrio: 4,2/4,3 (softip); 4,3/4,4 (softouch)
CO_2-Emission (kombiniert) in g/km [3]	Coupé: 97 (softip); 98 (softouch)	Coupé/Cabrio: 97/99 (softip); 98/100 (softouch)
Effizienzklasse [4]	C	C
Abgasreinigung/Abgasnorm	3-Wege-Katalysator/Euro 5	3-Wege-Katalysator/Euro 5
Fahrzeuglänge/-breite/-höhe in mm	2.695/1.559/1.565	2.695/1.559/1.565
Radstand in mm	1.867	1.867
Spurweite (vorne/hinten) in mm	1.283/1.385	1.283/1.385
Wendekreis in m	8,75	8,75
Gepäckraumvolumen in l	220–340 [5]	220–340 [5]
Tankinhalt/davon Reserve in l	33/5	33/5
Leergewicht/Zuladung in kg [6]	Coupé: 825/195	Coupé: 825/195; Cabrio: 855/165

1) Gemäß Richtlinie 80/1269/EWG in der gegenwärtig geltenden Fassung.
2) Elektronisch abgeregelt.
3) Die angegebenen Werte wurden nach dem vorgeschriebenen Messverfahren (Richtlinie 80/1268/EWG in der gegenwärtig geltenden Fassung) ermittelt. Die Angaben beziehen sich nicht auf ein einzelnes Fahrzeug und sind nicht Bestandteil des Angebots, sondern dienen allein Vergleichszwecken zwischen verschiedenen Fahrzeugtypen. Die angegebenen Werte sind abhängig von der Reifendimension.
4) Nach PKW-EnVKV §3a. Die Angaben beziehen sich nicht auf ein einzelnes Fahrzeug und sind nicht Bestandteil des Angebots, sondern dienen allein Vergleichszwecken zwischen verschiedenen Fahrzeugtypen.
5) Bis Dach; nach DIN 70020-1.
6) Angaben nach Richtlinie 92/21/EG in der Fassung 95/48/EG (Masse im fahrbereiten Zustand, Kraftstofftank zu 90 % gefüllt, mit Fahrer, 68 kg, und Gepäck, 7 kg, für Fahrzeuge in serienmäßiger Ausstattung) Sonderausstattungen und Zubehör erhöhen i. d. R. diesen Wert, wodurch sich die Nutzlast entsprechend verringert.

© Archiv www.auto-preisliste.de Datennutzung ist nur zum privaten Gebrauch gestattet

>> Technische Daten.

Archiv: www.auto-preisliste.de

	62 kW (84 PS) **Benziner Turbo Coupé & Cabrio**	**40 kW** (54 PS) **cdi-Turbodiesel Coupé & Cabrio***	**75 kW** (102 PS) **Benziner Turbo (BRABUS/BRABUS Xclusive) Coupé & Cabrio**
Motor/Bauart	3-Zylinder-Reihenmotor Turbo	3-Zylinder-Reihenmotor Common Rail Turbo	3-Zylinder-Reihenmotor Turbo
Hubraum in cm^3	999	799	999
Max. Leistung in kW (PS) bei 1/min [1)]	62 (84)/5.250	40 (54)/3.800	75 (102)/6.000
Max. Drehmoment in Nm bei 1/min [1)]	120/2.000–4.750	130/2.100–2.600	147/2.500–3.600
Beschleunigung 0–100 km/h in s	10,7	16,8	8,9
Höchstgeschwindigkeit in km/h	145 [2)]	135	155 [2)]
Kraftstoffart	Super bleifrei	Diesel	Super plus bleifrei
Kraftstoffverbrauch innerorts [3)]	Coupé/Cabrio: 6,2 (softip); 6,3 (softouch)	Coupé/Cabrio: 3,3 (softip); 3,4 (softouch)	Coupé/Cabrio: 6,4
Kraftstoffverbrauch außerorts [3)]	Coupé/Cabrio: 4,0 (softip); 4,1 (softouch)	Coupé/Cabrio: 3,3 (softip); 3,3 (softouch)	Coupé/Cabrio: 4,4
Kraftstoffverbrauch kombiniert [3)]	Coupé/Cabrio: 4,9 (softip); 4,9 (softouch)	Coupé/Cabrio: 3,3 (softip); 3,3 (softouch)	Coupé/Cabrio: 5,2
CO_2-Emission (kombiniert) in g/km [3)]	Coupé/Cabrio: 114 (softip); 115 (softouch)	Coupé/Cabrio: 86 (softip); 87 (softouch)	Coupé/Cabrio: 119
Effizienzklasse [4)]	E	B	E
Abgasreinigung/Abgasnorm	3-Wege-Katalysator/Euro 5	Oxidationskatalysator mit Diesel-partikelfilter/Euro 5	3-Wege-Katalysator/Euro 5

* Nur verfügbar bis Produktion Ende September 2013.

1) Gemäß Richtlinie 80/1269/EWG in der gegenwärtig geltenden Fassung.

2) Elektronisch abgeregelt.

3) Die angegebenen Werte wurden nach dem vorgeschriebenen Messverfahren (Richtlinie 80/1268/EWG in der gegenwärtig geltenden Fassung) ermittelt. Die Angaben beziehen sich nicht auf ein einzelnes Fahrzeug und sind nicht Bestandteil des Angebots, sondern dienen allein Vergleichszwecken zwischen verschiedenen Fahrzeugtypen. Die angegebenen Werte sind abhängig von der Reifendimension.

4) Nach PKW-EnVKV §3a. Die Angaben beziehen sich nicht auf ein einzelnes Fahrzeug und sind nicht Bestandteil des Angebots, sondern dienen allein Vergleichszwecken zwischen verschiedenen Fahrzeugtypen.

(C) auto-preisliste.de: Dateinutzung ist nur zum privaten Gebrauch gestattet

>> Technische Daten.

Archiv: www.auto-preisliste.de

	62 kW (84 PS) **Benziner Turbo Coupé & Cabrio**	**40 kW** (54 PS) **cdi-Turbodiesel Coupé & Cabrio***	**75 kW** (102 PS) **Benziner Turbo (BRABUS/BRABUS Xclusive) Coupé & Cabrio**
Fahrzeuglänge/-breite/-höhe in mm	2.695/1.559/1.565	2.695/1.559/1.558	2.695/1.559/1.555
Radstand in mm	1.867	1.867	1.867
Spurweite (vorne/hinten) in mm	1.283/1.385	1.283/1.385	1.270/1.363
Wendekreis in m	8,75	8,75	8,75
Gepäckraumvolumen in l	220–340 [1)]	220–340 [1)]	220–340 [1)]
Tankinhalt/davon Reserve in l	33/5	33/5	33/5
Leergewicht/Zuladung in kg [2)]	Coupé: 845/205; Cabrio: 875/175	Coupé: 845/205; Cabrio: 875/175	Coupé: 870/180; Cabrio: 895/155

* Nur verfügbar bis Produktion Ende September 2013.
1) Bis Dach; nach DIN 70020-1.
2) Angaben nach Richtlinie 92/21/EG in der Fassung 95/48/EG
(Masse im fahrbereiten Zustand, Kraftstofftank zu 90 % gefüllt,
mit Fahrer, 68 kg, und Gepäck, 7 kg, für Fahrzeuge in der Basis-
Ausstattung) Sonderausstattungen und Zubehör erhöhen i. d. R.
diesen Wert, wodurch sich die Nutzlast entsprechend verringert.

(C) www.auto-preisliste.de Datennutzung ist nur zum privaten Gebrauch gestattet

>> Versicherung und Service.

Archiv: www.auto-preisliste.de

	coupé				cabrio				Kaufpreis EUR (inkl. 19% MwSt.)	mtl.** Rate EUR (zzgl. 19% MwSt.)	mtl.** Rate EUR (inkl. 19% MwSt.)
	Benziner mhd, 45 kW/52 kW (61 PS/71 PS)	Benziner Turbo, 62 kW (84 PS)	cdi-Turbodiesel, 40 kW (54 PS)*	BRABUS/BRABUS Xclusive Benziner Turbo, 75 kW (102 PS)	Benziner mhd, 52 kW (71 PS)	Benziner Turbo, 62 kW (84 PS)	cdi-Turbodiesel, 40 kW (54 PS)*	BRABUS/BRABUS Xclusive Benziner Turbo, 75 kW (102 PS)			
Versicherung (Haftpflicht und Vollkasko) [1] Die Haftpflicht- und Vollkaskoversicherung innerhalb von Privat-Leasing plus und Business-Leasing plus bietet eine fixe Prämie abhängig vom Schadenfreiheitsrabatt. Diese bleibt selbst nach einem Schadenfall während der Vertragslaufzeit konstant.											
– in Verbindung mit Privat-Leasing plus ab	●	●	●	●	●	●	●	●			29,00
– in Verbindung mit Business-Leasing plus ab	●	●	●	●	●	●	●	●		49,00	
Kaufpreisschutz [2] [3] Schließen Sie die Lücke zwischen Kaufpreis und Wiederbeschaffungswert.	●	●	●	●	●	●	●	●			10,90
smart KomplettService-Paket [4] Das KomplettService-Paket deckt für Ihre gewünschte Laufzeit und Gesamtlaufleistung alle Wartungs- und Servicearbeiten ab. Bis zu 36 Monaten bzw. 30.000 km.	●	●	●	●	●	●	●	●			29,00
smart Wartungs-Paket [4] [5] Das Wartungs-Paket deckt für die vereinbarte Laufzeit und Gesamtlaufleistung alle Wartungsarbeiten gemäß Serviceheft ab. Bis zu 36 Monaten bzw. 30.000 km.	●	●	●	●	●	●	●	●			19,00
smart Garantie-Paket [4] Das Garantie-Paket schließt an die zweijährige Neufahrzeuggarantie an und schützt Sie vor unvorhersehbaren Reparaturkosten.											
– Garantie-Paket 12 Monate	●	●	●		●	●	●		145,00		
				●				●	209,00		
– Garantie-Paket 24 Monate	●	●	●		●	●	●		329,00		
				●				●	485,00		

smart Autoversicherung [1] Attraktive Leistungen zu fairen Prämien und ein besonders interessantes Angebot für Fahranfänger: Besteht innerhalb der Familie bereits ein laufender Vertrag für eine Mercedes-Benz oder smart Autoversicherung, steigen junge Leute mit nur 55 % (statt regulär 133 %) bei der Haftpflichtversicherung sowie 50% (statt regulär 84%) bei der Kaskoversicherung in den Versicherungsvertrag ein.

* Nur verfügbar bis Produktion Ende September 2013.

** tagesaktuelle Konditionen unter www.mercedes-benz-bank.de (siehe Hinweis auf Seite 3)

1) Versicherer: HDI Versicherung AG, HDI-Platz 1, 30659 Hannover, vermittelt durch die Mercedes-Benz Bank AG, Siemensstr. 7, 70469 Stuttgart. Es gelten die allgemeinen Versicherungsbedingungen.

(C) auto-preisliste.de: Dateinutzung ist nur zum privaten Gebrauch gestattet.

2) Versicherer: [illegible] Niederlassung für Deutschland, Riehler Str. 90, 50657 Köln, vermittelt durch die Mercedes-Benz Bank AG. Es gelten die allgemeinen Versicherungsbedingungen.

3) Preise inkl. VSt., Tarif gültig bis 31.12.2013 in Verbindung mit einer Finanzierung über die Mercedes-Benz Bank AG.

4) Gemäß den jeweiligen Bedingungen des Service-Pakets.

5) Ausgeschlossen sind Leistungen, die mit dem Zusatz „gegen gesonderten Auftrag" gekennzeichnet sind.

>> Garantie/Service/Service-Pakete.

Archiv: www.auto-preisliste.de

smart bietet Ihnen mit der Herstellergewährleistung ohne Kilometerbeschränkung einen umfangreichen Schutz, den Sie darüber hinaus mit den smart Service-Paketen individuell erweitern können. Die Wartungsumfänge sind gering sowie klar und ausführlich dokumentiert, um die Kosten so transparent wie möglich zu halten.

Garantie

Auf Neuwagen 2 Jahre ohne Kilometerbeschränkung sowie 12 Jahre gegen Durchrostung.

smart Service

Schnell.
Das moderne Diagnosesystem von smart sorgt dafür, dass Probleme schnell und zuverlässig erkannt werden. Der modulare Fahrzeugaufbau und smart spezifische Service-Pakete ermöglichen dann, dass Ihr smart zügig auf die Straße zurückkehrt.

Qualifiziert.
Die hohe Effizienz der smart Werkstatt wird sichergestellt durch hoch qualifizierte Mitarbeiter, hohe Preis- bzw. Kostentransparenz, klar strukturierte Prozesse und den Einsatz modernster Werkstatttechnologie.

Wirtschaftlich.
Für den neuen smart fortwo gelten grundsätzlich überarbeitete und kostengünstige Wartungsvorschriften. Zusammen mit kurzen Werkstattaufenthalten, zeitgemäßen Wartungsintervallen und einer vorteilhaften Versicherungseinstufung wird Ihr smart fortwo zu einem Fahrzeug mit extrem niedrigen Betriebskosten. Dies wird durch unabhängige Experten bestätigt.

Nah.
An vielen Orten ist smart mit eigenen Servicestandorten präsent. Die Anzahl der smart Werkstätten wird kontinuierlich erhöht. Sie finden Ihren autorisierten smart Service nicht nur in den Städten, sondern auch in eher ländlichen Gegenden. So ist der Weg zur nächsten smart Werkstatt kurz und Sie bleiben flexibel. Nähere Informationen finden Sie im Händlerverzeichnis unter www.smart.de. Sie werden erstaunt sein, wie viele Betriebe Ihnen für Pflege und Instandhaltung Ihres Fahrzeuges zur Verfügung stehen.

smart KomplettService-Paket [1)]

Das KomplettService-Paket deckt bis zu 5 Jahre lang sämtliche Servicearbeiten [2)] ab: für einen stabilen und günstigen monatlichen Betrag. Sie können es abschließen, solange Ihr Fahrzeug nicht älter als 4 Monate ist und nicht mehr als 10.000 Kilometer gefahren wurde. Ihr smart genießt damit langfristigen Werterhalt durch den smart Original-Service. Und Sie genießen einen Komplettschutz mit Wartungs- und Reparaturleistungen aus besten Händen.

smart Wartungs-Paket

Optimale Plege, Sicherheit und Einsatzbereitschaft: Mit dem smart Wartungs-Paket wird die Qualität Ihres smart zuverlässig bewahrt. Es deckt alle Wartungsarbeiten gemäß Serviceheft ab. Ausgeschlossen sind Leistungen, die mit dem Zusatz „gegen gesonderten Auftrag" gekennzeichnet sind. So ist Ihr Fahrzeug stets „scheckheftgepflegt" und bleibt immer in Topform. Gegen Vorlage der Service Card des Wartungs-Pakets wird Ihr smart mit der Kompetenz des Herstellers betreut.

smart Garantie-Paket [1)]

Die optionale Anschlussgarantie für Ihr Neufahrzeug für weitere 12 oder 24 Monate. Das Garantie-Paket schließt an die zweijährige Neufahrzeuggarantie an und schützt Sie vor unvorhersehbaren Reparaturkosten. Sie können es bis in das 10. Laufjahr Ihres Fahrzeugs immer wieder verlängern. Sie sichern sich damit umfangreiche Garantie- und Reparaturleistungen vom smart Original-Service.[2)]

smartmove Assistance [1)]

Gut aufgehoben. Mit der länderübergreifenden smartmove Assistance genießen Sie in Notfällen kostenlose Pannenhilfe. Rund um die Uhr und während der gesamten Zeit der Herstellergarantie von 2 Jahren. Nähere Informationen finden Sie im smart center Verzeichnis Ihrer Bedienungsanleitung.

(C) auto-preisliste.de: Dateinutzung ist nur zum privaten Gebrauch gestattet

1) Diese Leistungen sind nicht in allen Märkten und smart centern verfügbar.
2) Nach den Bedingungen des smart KomplettService-Pakets oder des smart Garantie-Pakets.

Archiv: www.auto-preisliste.de

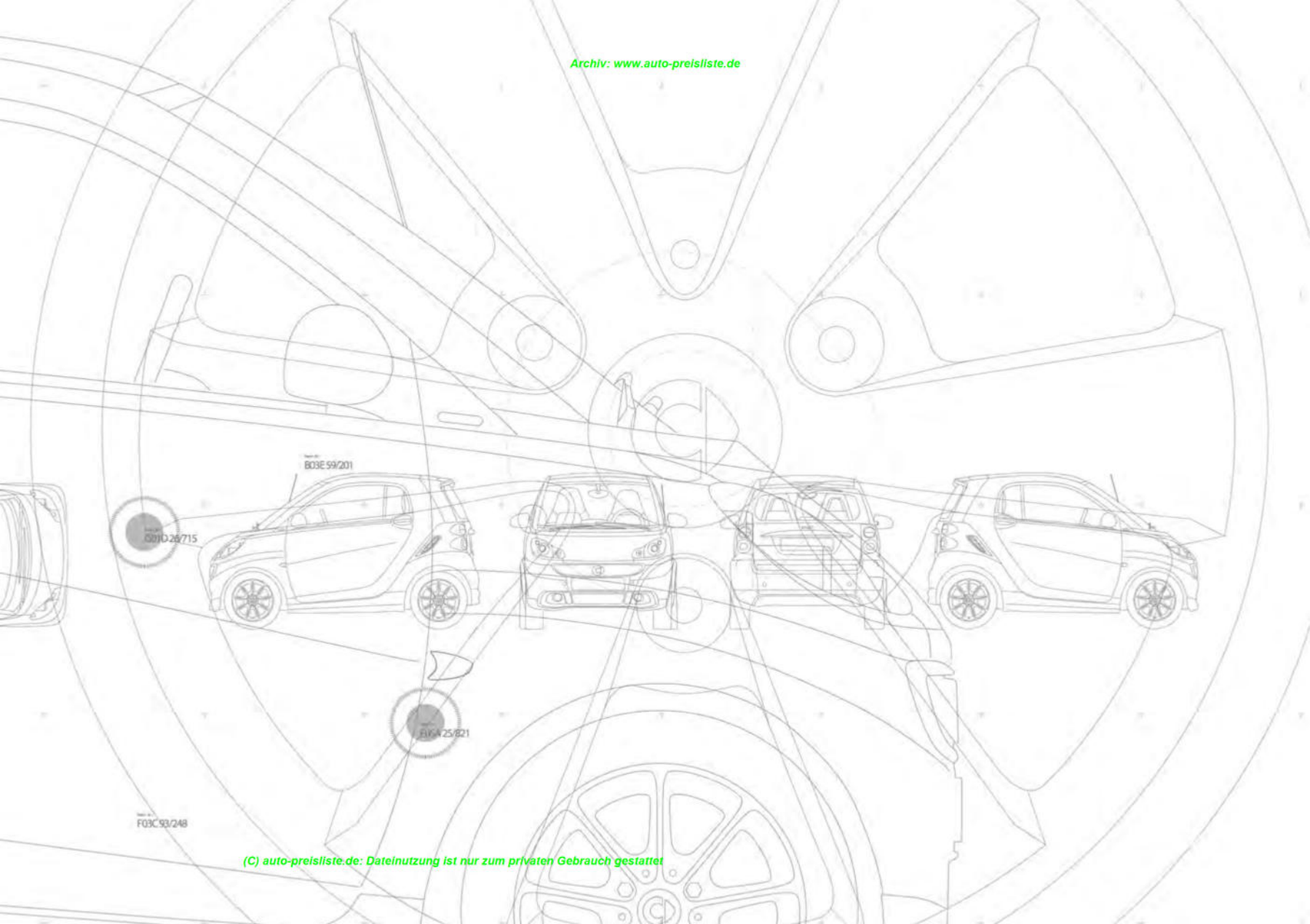

(C) auto-preisliste.de: Dateinutzung ist nur zum privaten Gebrauch gestattet

Archiv: www.auto-preisliste.de

smart infocenter

(Freecall aus dem Festnetz. Gebühren bei Anrufen aus dem Mobilfunknetz können hiervon abweichen.)

00800 2 77 77 77 7

Gerne nehmen wir Ihren smart zur umweltgerechten Entsorgung gemäß der Altfahrzeugrichtlinie der Europäischen Union* (EU) wieder zurück – aber bis dahin ist noch lange Zeit (*gilt nicht für die Schweiz). Um Ihnen die Rückgabe so einfach wie möglich zu machen, steht Ihnen ein Netz von Rücknahmestellen und Demontagebetrieben zur Verfügung. Gerne können Sie Ihr Fahrzeug in einem dieser Betriebe kostenlos abgeben. Hierdurch leisten Sie einen wertvollen Beitrag zur Schließung des Recyclingkreislaufs und zur Schonung der Ressourcen. Weitere Informationen zum Altfahrzeugrecycling, zur Verwertung und den Bedingungen der Rücknahme erhalten Sie auf www.smart.de.

Zu den Angaben in diesem Prospekt: Nach Redaktionsschluss dieser Druckschrift, 17.05.2013, können sich am Produkt Änderungen ergeben haben. Konstruktions- oder Formänderungen, Abweichungen im Farbton sowie Änderungen des Lieferumfangs seitens des Herstellers bleiben während der Lieferzeit vorbehalten, sofern die Änderungen oder Abweichungen unter Berücksichtigung der Interessen des Verkäufers für den Käufer zumutbar sind. Sofern der Verkäufer oder der Hersteller zur Bezeichnung der Bestellung oder des bestellten Kaufgegenstands Zeichen oder Nummern gebraucht, können allein hieraus keine Rechte abgeleitet werden. Die Abbildungen können auch Zubehör und Sonderausstattungen enthalten, die nicht zum serienmäßigen Lieferumfang gehören. Farbabweichungen sind drucktechnisch bedingt. Diese Druckschrift kann ebenso Typen und Betreuungsleistungen enthalten, die in einzelnen Ländern nicht angeboten werden. Aussagen über gesetzliche, rechtliche und steuerliche Vorschriften und Auswirkungen haben jedoch nur für die Bundesrepublik Deutschland zum Zeitpunkt des Redaktionsschlusses dieser Druckschrift Gültigkeit. Fragen Sie daher zu den in anderen Ländern geltenden Vorschriften und Auswirkungen und zum verbindlichen letzten Stand dieser Vorschriften und deren Auswirkungen bitte Ihren smart Verkäufer.

Anbieter: Daimler AG, Mercedesstraße 137, 70327 Stuttgart

(C) auto-preisliste.de: Dateinutzung ist nur zum privaten Gebrauch gestattet